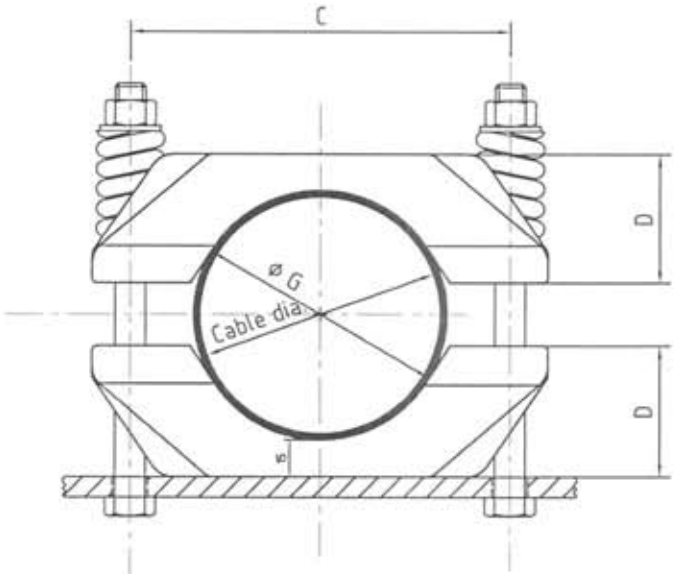

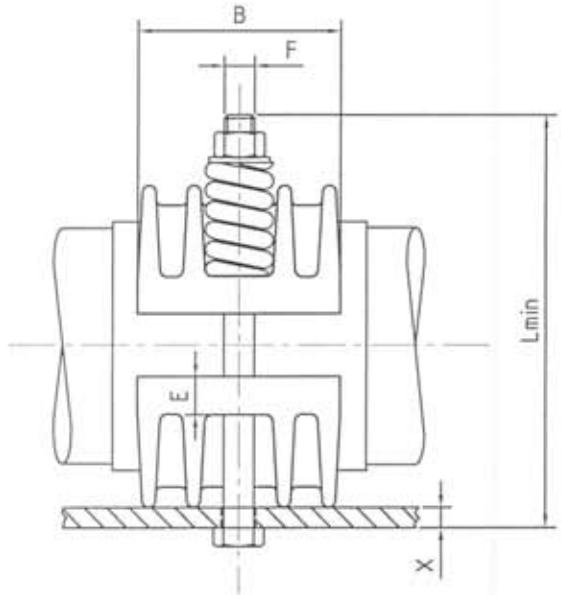

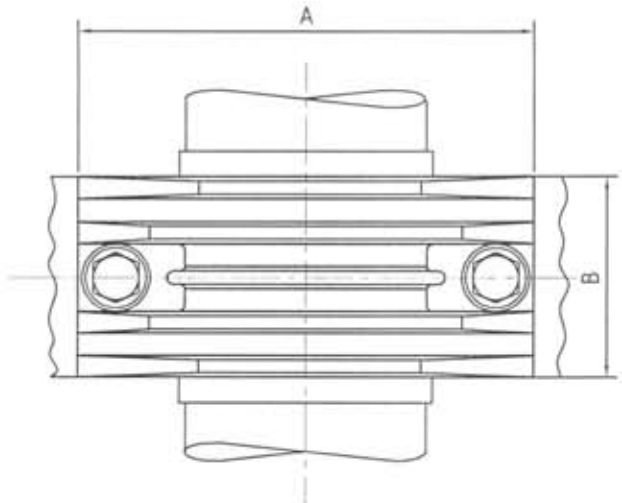

S-370511-6	Ø 115-130	220	80	180	65	18	M12	190+X	Ø 135
S-370511-5	Ø 95-115	200	80	165	60	18	M12	175+X	Ø 120
S-370511-2	Ø 70-95	180	80	150	52	15	M12	155+X	Ø 100
S-370511-1	Ø 60-70	145	80	115	40	15	M12	140+X	Ø 75
S-370511-4	Ø 50-60	110	60	90	35	10	M10	115+X	Ø 65
Clamp Type	Cable Dia.	A	B	C	D	E	F	Lmin	Ø G

DENNA RITNING FÖRBLIR VÅR EGENDOM OCH FÅR ICKE UTAN VÅRT MEDGIVANDE KOPIERAS, EJ HELLER DELGIVAS KONKURRENT ELLER ANNAN PERSON.
This drawing remains our property and is not to be copied without our permission, nor to be communicated to any competitor or other unauthorized person.

Det.nr	Ant.	Benämning	Material	Modular Dimension	Ansvarsbeteckning
	MP		1:1		2005-05-30

EKSTRÖMS VÄRMETEKNISKA

Cable clamp with bolt set

S370511