Příloha č.1

R 110kV ZZO – 1PÓLOVÉ SCHÉMA

(kovově krytý, typově odzkoušený rozváděč do 123 kV
s izolací plynem SF6, v modulárním provedení)

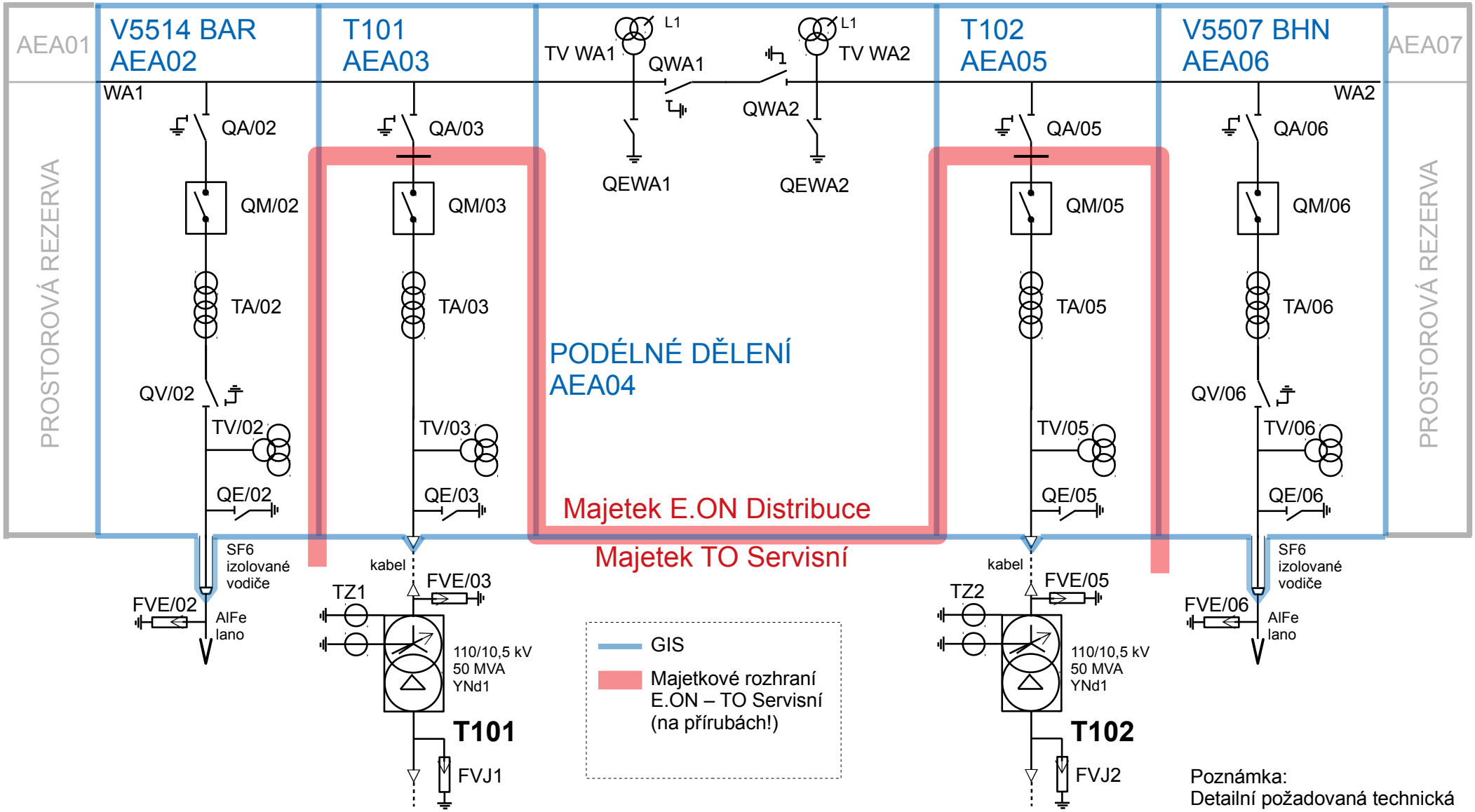

Poznámka:
Detailní požadovaná technická specifikace rozváděče je v samostatné příloze č.2