# TRUBNÍ PROPUSTEK V KM 0,018 89

## PODÉLNÝ PROFIL
## SO 120
## M: 1:100

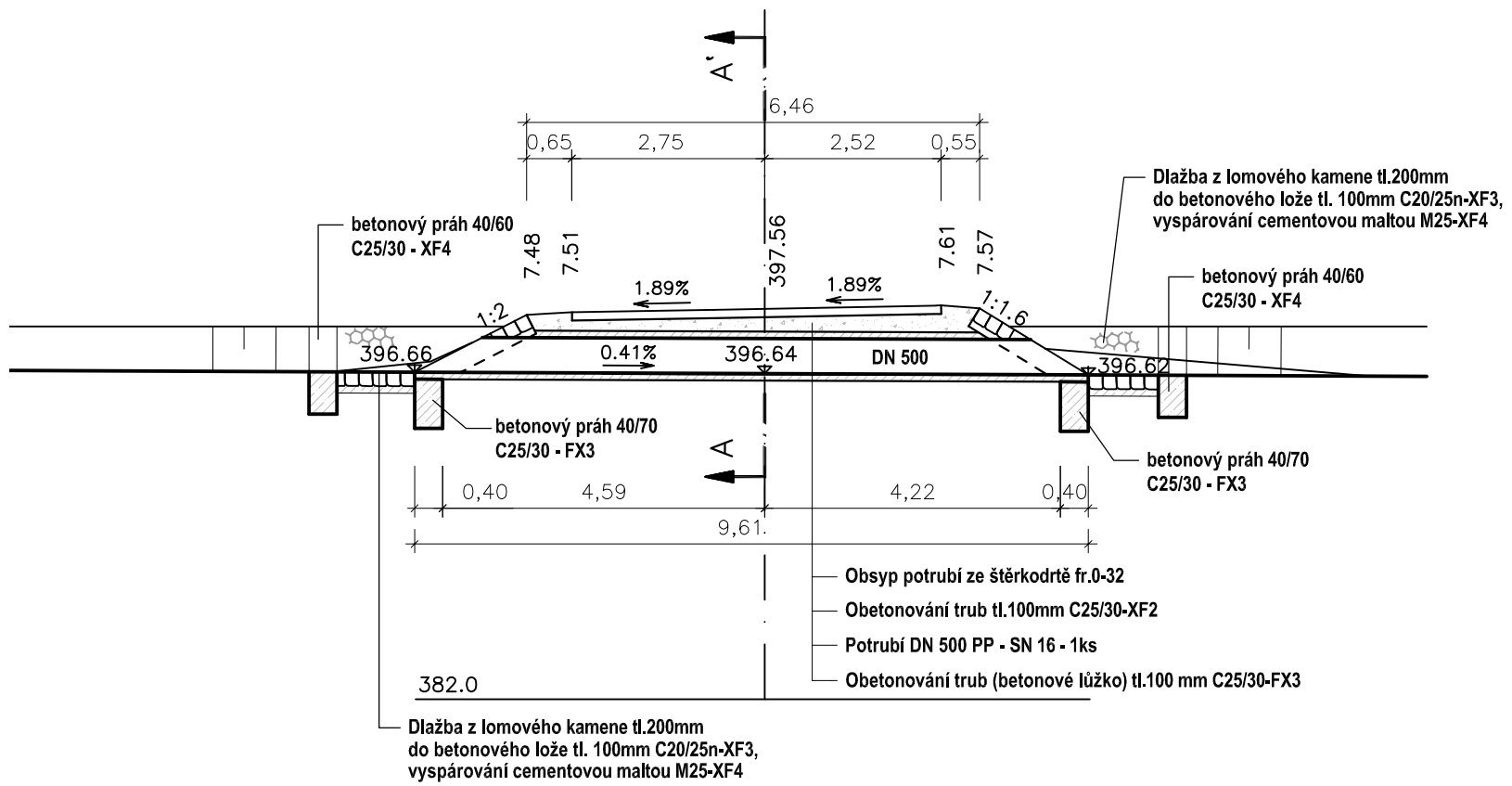


## ŘEZ A-A'
## M 1:50

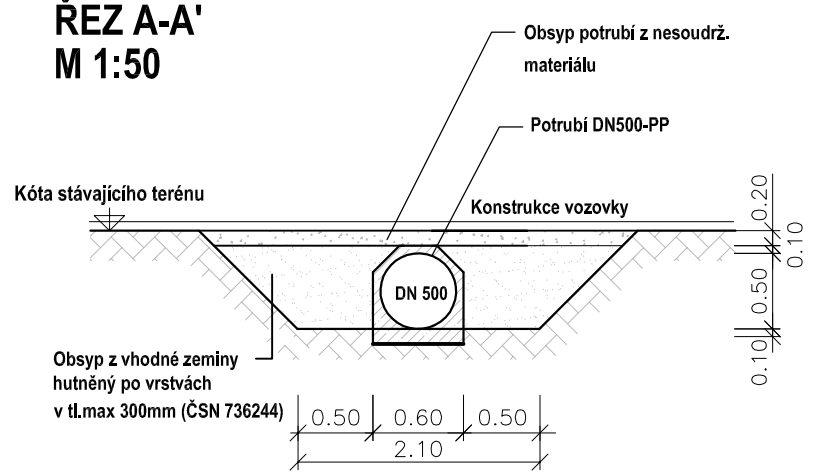


## PŮDORYS
## M: 1:100

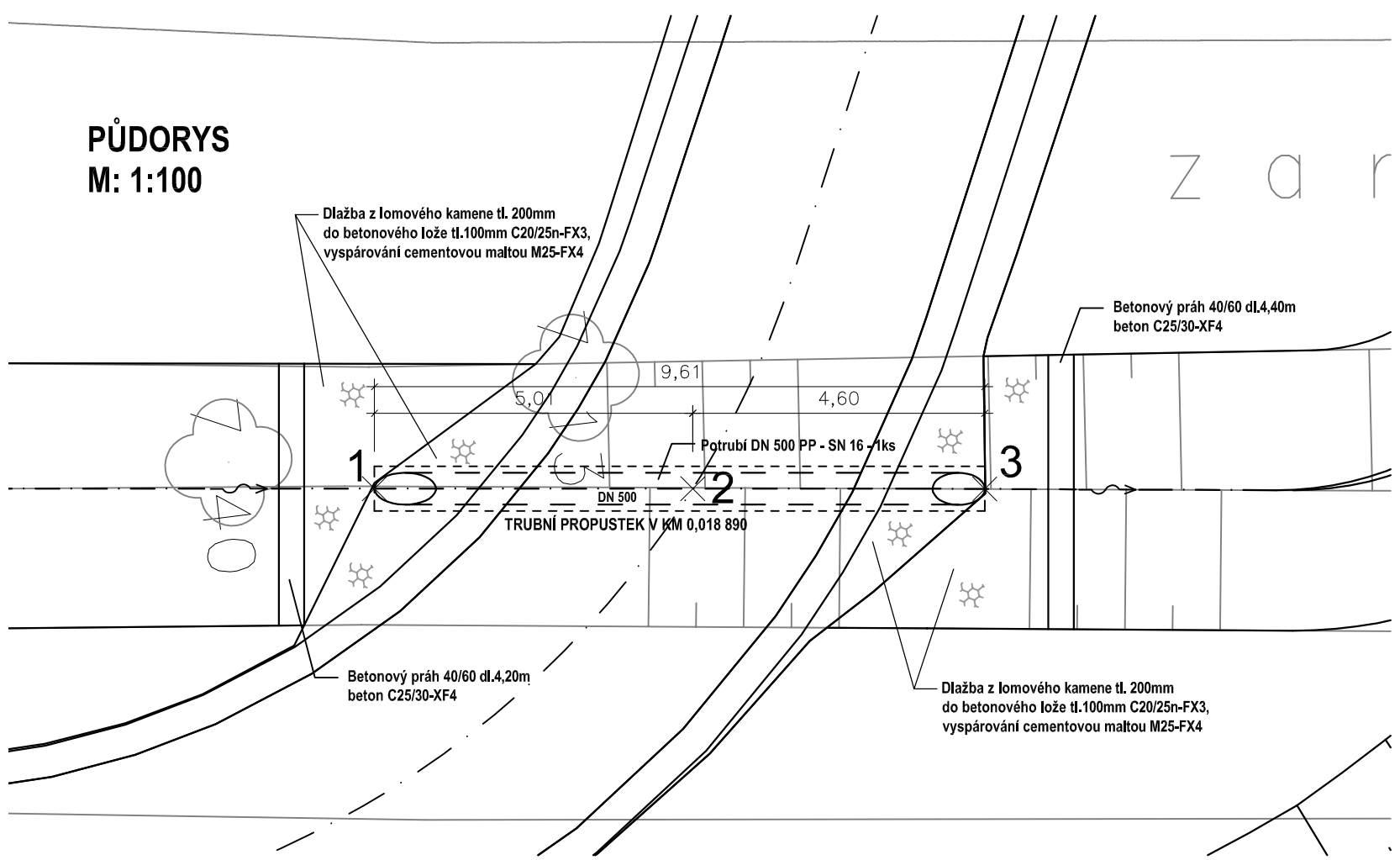


## POHLED NA VTOK
## M 1:50

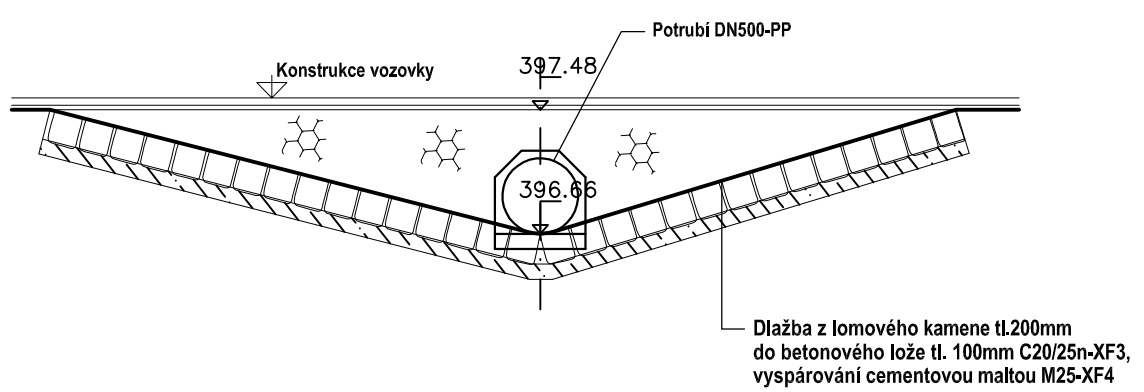


## POHLED NA VÝTOK
## M 1:50

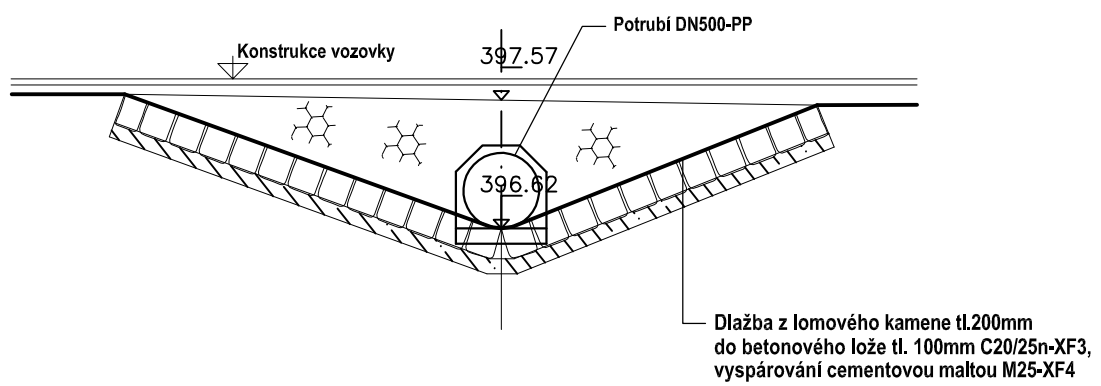


| Č.BODU | SOUŘADNICE | | | |
|---|---|---|---|---|
| | Y | X | Z | POPIS |
| 1 | 758431.435 | 1170524.288 | 396.66 | DNO VTOKU |
| 2 | 758430.837 | 1170519.313 | 396.64 | DNO V OSE |
| 3 | 758430.289 | 1170514.749 | 396.62 | DNO VÝTOKU |

# D.1
# SO 120

Souřadnicový systém S–JTSK, Výškový systém Bpv

Jihočeský kraj

Objednatel:
JIHOČESKÝ KRAJ
U ZIMNÍHO STADIONU 1952/2
370 76 ČESKÉ BUDĚJOVICE


Ateliér České Budějovice – Čechova 50, 370 01 České Budějovice – tel. 386 303 211, e–mail: mailbox@cb.pragoprojekt.cz, ID datové schránky: 4kifr54

Navrhl/vypracoval: Eva DOSTÁLOVÁ podpis:
Zodpovědný projektant: Eva DOSTÁLOVÁ podpis:
Technická kontrola: Ing. Eva ŠKVAREKOVÁ podpis:
Hlavní inženýr projektu: Eva DOSTÁLOVÁ podpis:
Ředitel ateliéru České Budějovice: Pavel KAČÍREK
Zhotovitel: PRAGOPROJEKT
PRAGOPROJEKT, a.s., K Ryšánce 1668/16, 147 54 Praha 4


| | | | |
|---|---|---|---|
| Kraj: JIHOČESKÝ | | Čís. zakázky: | 17–307–2 |
| Obec: Č. BUDĚJOVICE, PLANÁ, BORŠOV NAD VLTAVOU, VČELNÁ, ROUDNÉ | | Čís. akce: | 17–307 |
| Objednatel: JIHOČESKÝ KRAJ, U Zimního stadionu 1952/2, 370 76 Č. Budějovice | | Datum: | 02/2020 |
| Akce: JIŽNÍ TANGENTA ČESKÉ BUDĚJOVICE (km 0,000 - km 2,706), okr. ČB | | Formát: | 3 x A4 |
| | | Měřítko: | 1:100/1:50 |
| Objekt: SO 120 – Polní cesta u I/3 | | Stupeň: PDPS | Souprava: |
| Příloha: TRUBNÍ PROPUSTEK V KM 0,018890 | | Čís. přílohy: 120.6.1 | |

v:\p\17-307-2\d_dokumentace_objektu\d_1_stavební_cast\100_objekty_pozemních_komunikací\120_polní cesta u I_B1120_06_1_prop_0_018890.dwg