Č.výkr.zhot.:
Č.zak.zhot.: 505020100501

EVU modul 4.9

05.08.2021 BK_R110_R22_DPS_20210731
=AJA04&EAA
AA01
CE1

MÍSTO STAVBY: TR 110/22 kV BLANSKO
NÁZEV STAVBY: TR BLANSKO - ROZŠ. R110kV, DOPLNĚNÍ T103
IDENTIFIKACE CELKU: POLE SPÍNAČE PŘÍPOJNIC 1
STAVEBNÍK/VLASTNÍK: EG.D, a.s.

SO/PS: PS31 - OCHRANY
MAJETKOVÁ TŘÍDA: CZ000042
ČÍSLO SOD/OBJ: 4501338395
OBJEDNATEL: EG.D, a.s.

REFERENČNÍ OZNAČENÍ PŘEDMĚTU		DRUH DOKUMENTU	POŘADOVÉ ČÍSLO
=AJA04	+ASJ04	&EAA	AA01

ČÍSLO STAVBY: 1020002620
STATUS: DPS
ČÍSLO VÝKRESU: BK=AJA04+ASJ04&EAA/AA01
INDEX REVIZE:

TITULNÍ LIST

Datum:	31.07.2021
Vypracoval:	MUDRA
Schválil:	LETEV
Norma:	

List: 1
Celkem: 68

ČÍSLO STAVBY STATUS	ČÍSLO VÝKRESU	INDEX REVIZE	OZNAČENÍ DOKUMETU DRUH	REFERENČNÍ OZNAČENÍ	OZNAČ.LISTU	LIST	POZNÁMKA
1020002620 DPS	BK=AJA04+ASJ04&EAA/AA01		EAA	=AJA04 +ASJ04	AA01	1	TITULNÍ LIST
1020002620 DPS	BK=AJA04+ASJ04&EAB/AB01		EAB	=AJA04 +ASJ04	AB01	2	SEZNAM DOKUMENTACE
1020002620 DPS	BK=AJA04+ASJ04&EAB/AB02		EAB	=AJA04 +ASJ04	AB02	3	SEZNAM DOKUMENTACE
1020002620 DPS	BK=AJA04+ASJ04&EAB/AB03		EAB	=AJA04 +ASJ04	AB03	4	SEZNAM DOKUMENTACE
1020002620 DPS	BK=AJA04+ASJ04&EFA/BA01		EFA	=AJA04 +ASJ04	BA01	5	JEDNOPÓLOVÉ SCHÉMA PŘEHLEDOVÉ SCHÉMA
1020002620 DPS	BK=AJA04+ASJ04&EFA/BC01		EFA	=AJA04 +ASJ04	BC01	6	BLOKOVÉ SCHÉMA PŘEHLEDOVÉ SCHÉMA
1020002620 DPS	BK=AJA04+ASJ04&EFS/GA01		EFS	=AJA04 +ASJ04	GA01	7	NAPÁJENÍ DC OBVODOVÉ SCHÉMA
1020002620 DPS	BK=AJA04+ASJ04&EFS/GA02		EFS	=AJA04 +ASJ04	GA02	8	NAPÁJENÍ POHONU DC OBVODOVÉ SCHÉMA
1020002620 DPS	BK=AJA04+ASJ04&EFS/MA01		EFS	=AJA04 +ASJ04	MA01	9	OVLÁDÁNÍ QM (ZAP/VYP) OBVODOVÉ SCHÉMA
1020002620 DPS	BK=AJA04+ASJ04&EFS/MA02		EFS	=AJA04 +ASJ04	MA02	10	OVLÁDÁNÍ ODPOJOVAČŮ OBVODOVÉ SCHÉMA
1020002620 DPS	BK=AJA04+ASJ04&EFS/NA01		EFS	=AJA04 +ASJ04	NA01	11	LOGICKÁ OCHRANA PŘÍPOJNIC OBVODOVÉ SCHÉMA
1020002620 DPS	BK=AJA04+ASJ04&EFS/NA02		EFS	=AJA04 +ASJ04	NA02	12	OVLÁDÁNÍ ODSÁVÁNÍ SF6 OBVODOVÉ SCHÉMA
1020002620 DPS	BK=AJA04+ASJ04&EFS/QA01		EFS	=AJA04 +ASJ04	QA01	13	STAVOVÁ SIGNALIZACE OBVODOVÉ SCHÉMA
1020002620 DPS	BK=AJA04+ASJ04&EFS/RA01		EFS	=AJA04 +ASJ04	RA01	14	PORUCHOVÁ SIGNALIZACE OBVODOVÉ SCHÉMA
1020002620 DPS	BK=AJA04+ASJ04&EFS/RA02		EFS	=AJA04 +ASJ04	RA02	15	PORUCHOVÁ SIGNALIZACE OBVODOVÉ SCHÉMA
1020002620 DPS	BK=AJA04+ASJ04&EFS/SA01		EFS	=AJA04 +ASJ04	SA01	16	PTP OBVODOVÉ SCHÉMA
1020002620 DPS	BK=AJA04+ASJ04&EFS/SV01		EFS	=AJA04 +ASJ04	SV01	17	PTN OBVODOVÉ SCHÉMA
1020002620 DPS	BK=AJA04+ASJ04&EFS/VA01		EFS	=AJA04 +ASJ04	VA01	18	KOMUNIKACE OBVODOVÉ SCHÉMA
1020002620 DPS	BK=AJA04+ASJ04&EFS/XA01		EFS	=AJA04 +ASJ04	XA01	19	REZERVNÍ SVORKY OBVODOVÉ SCHÉMA
1020002620 DPS	BK=AJA04+ASJ04&EFS/Z_F11_01		EFS	=AJA04 +ASJ04	Z_F11_01	20	VNITŘNÍ ZAPOJENÍ (OSAZENÍ SIPROTEC 5) OBVODOVÉ SCHÉMA
1020002620 DPS	BK=AJA04+ASJ04&EFS/Z_F11_02		EFS	=AJA04 +ASJ04	Z_F11_02	21	VNITŘNÍ ZAPOJENÍ (IO202 POZ.1) OBVODOVÉ SCHÉMA
1020002620 DPS	BK=AJA04+ASJ04&EFS/Z_F11_03		EFS	=AJA04 +ASJ04	Z_F11_03	22	VNITŘNÍ ZAPOJENÍ (PS201 POZ.2) OBVODOVÉ SCHÉMA
1020002620 DPS	BK=AJA04+ASJ04&EFS/Z_F11_04		EFS	=AJA04 +ASJ04	Z_F11_04	23	VNITŘNÍ ZAPOJENÍ (IO205 POZ.3) OBVODOVÉ SCHÉMA
1020002620 DPS	BK=AJA04+ASJ04&EFS/Z_F11_05		EFS	=AJA04 +ASJ04	Z_F11_05	24	VNITŘNÍ ZAPOJENÍ (IO206 POZ.4) OBVODOVÉ SCHÉMA
1020002620 DPS	BK=AJA04+ASJ04&EFS/Z_QB_01		EFS	=AJA04 +ASJ04	Z_QB_01	25	VNITŘNÍ ZAPOJENÍ OBVODOVÉ SCHÉMA
1020002620 DPS	BK=AJA04+ASJ04&EFS/Z_QA_01		EFS	=AJA04 +ASJ04	Z_QA_01	26	VNITŘNÍ ZAPOJENÍ OBVODOVÉ SCHÉMA
1020002620 DPS	BK=AJA04+ASJ04&EFS/Z_QM_01		EFS	=AJA04 +ASJ04	Z_QM_01	27	VNITŘNÍ ZAPOJENÍ OBVODOVÉ SCHÉMA
1020002620 DPS	BK=AJA04+ASJ04&EFS/Z_SO_01		EFS	=AJA04 +ASJ04	Z_SO_01	28	VNITŘNÍ ZAPOJENÍ OBVODOVÉ SCHÉMA
1020002620 DPS	BK=AJA04+ASJ04&EFS/ZF01		EFS	=AJA04 +ASJ04	ZF01	29	VÝKRES POUŽITÝCH PRVKŮ OBVODOVÉ SCHÉMA
1020002620 DPS	BK=AJA04+ASJ04&EFS/ZF02		EFS	=AJA04 +ASJ04	ZF02	30	VÝKRES POUŽITÝCH PRVKŮ OBVODOVÉ SCHÉMA
1020002620 DPS	BK=AJA04+ASJ04&EFS/ZK01		EFS	=AJA04 +ASJ04	ZK01	31	VÝKRES POUŽITÝCH PRVKŮ OBVODOVÉ SCHÉMA

Č.výkr.zhot: 505020100501
Č.zak.zhot: 1020002620
Č.stavby:

OMEXOM

EVU modul 4.9

05.08.2021 BK_R110_R22_DPS_20210731 =AJA04&EAB AB01 CE1

Datum	31.07.2021	TR 110/22 kV BLANSKO	SEZNAM DOKUMENTACE	=AJA04 +ASJ04 &EAB AB01	
Vyprac.	MUDRA	TR BLANSKO - ROZŠ. R110kV, DOPLNĚNÍ T103		STATUS: DPS	
Schvál.	LETEV	POLE SPÍNAČE PŘÍPOJNIC 1		ČÍSLO VÝKRESU: BK=AJA04+ASJ04&EAB/AB01	List: 2 Celkem: 68
Ind.revize / Popis revize / Datum / Jméno / Norma		EG.D, a.s.			

ČÍSLO STAVBY STATUS	ČÍSLO VÝKRESU	INDEX REVIZE	OZNAČENÍ DOKUMETU DRUH	REFERENČNÍ OZNAČENÍ	OZNAČ.LISTU	LIST	POZNÁMKA
1020002620 DPS	BK=AJA04+ASJ04&EFS/ZK02		EFS	=AJA04 +ASJ04	ZK02	32	VÝKRES POUŽITÝCH PRVKŮ OBVODOVÉ SCHÉMA
1020002620 DPS	BK=AJA04+ASJ04&EFS/ZL01		EFS	=AJA04 +ASJ04	ZL01	33	VÝKRES POUŽITÝCH PRVKŮ OBVODOVÉ SCHÉMA
1020002620 DPS	BK=AJA04+ASJ04&EFS/ZO01		EFS	=AJA04 +ASJ04	ZO01	34	VÝKRES POUŽITÝCH PRVKŮ OBVODOVÉ SCHÉMA
1020002620 DPS	BK=AJA04+ASJ04&EFS/ZQ01		EFS	=AJA04 +ASJ04	ZQ01	35	VÝKRES POUŽITÝCH PRVKŮ OBVODOVÉ SCHÉMA
1020002620 DPS	BK=AJA04+ASJ04&EFS/ZQ02		EFS	=AJA04 +ASJ04	ZQ02	36	VÝKRES POUŽITÝCH PRVKŮ OBVODOVÉ SCHÉMA
1020002620 DPS	BK=AJA04+ASJ04&EFS/ZR01		EFS	=AJA04 +ASJ04	ZR01	37	VÝKRES POUŽITÝCH PRVKŮ OBVODOVÉ SCHÉMA
1020002620 DPS	BK=AJA04+ASJ04&EFS/ZS01		EFS	=AJA04 +ASJ04	ZS01	38	VÝKRES POUŽITÝCH PRVKŮ OBVODOVÉ SCHÉMA
1020002620 DPS	BK=AJA04+ASJ04&EMB/WA01		EMB	=AJA04 +ASJ04	WA01	39	SEZNAM KABELŮ ZAPOJOVACÍ TABULKA
1020002620 DPS	BK=AJA04+ASJ04&EMB/WB01		EMB	=AJA04 +ASJ04	WB01	40	SESTAVA ZAPOJENÍ KABELŮ ZAPOJOVACÍ TABULKA
1020002620 DPS	BK=AJA04+ASJ04&EPB/GL01		EPB	=AJA04 +ASJ04	GL01	41	SEZNAM PRVKŮ SEZNAM ČÁSTÍ
1020002620 DPS	BK=AJA04+ASJ04&EPB/GL02		EPB	=AJA04 +ASJ04	GL02	42	SEZNAM PRVKŮ SEZNAM ČÁSTÍ
1020002620 DPS	BK=AJA04+ASJ04&EPB/GL03		EPB	=AJA04 +ASJ04	GL03	43	SEZNAM PRVKŮ SEZNAM ČÁSTÍ
1020002620 DPS	BK=AJA04+ASJ04&ELU/DD01		ELU	=AJA04 +ASJ04	DD01	44	POHLED NA ROZVÁDĚČ VÝKRES USPOŘÁDÁNÍ
1020002620 DPS	BK=AJA04+ASJ04&EMA/K10		EMA	=AJA04 +ASJ04	K10	45	SESTAVA SVORKOVNICE +ASJ04-XA ZAPOJOVACÍ TABULKA
1020002620 DPS	BK=AJA04+ASJ04&EMA/K20		EMA	=AJA04 +ASJ04	K20	46	SESTAVA SVORKOVNICE +ASJ04-XH ZAPOJOVACÍ TABULKA
1020002620 DPS	BK=AJA04+ASJ04&EMA/K30		EMA	=AJA04 +ASJ04	K30	47	SESTAVA SVORKOVNICE +ASJ04-XN11 ZAPOJOVACÍ TABULKA
1020002620 DPS	BK=AJA04+ASJ04&EMA/K40		EMA	=AJA04 +ASJ04	K40	48	SESTAVA SVORKOVNICE +ASJ04-XN13 ZAPOJOVACÍ TABULKA
1020002620 DPS	BK=AJA04+ASJ04&EMA/K50		EMA	=AJA04 +ASJ04	K50	49	SESTAVA SVORKOVNICE +ASJ04-XN101 ZAPOJOVACÍ TABULKA
1020002620 DPS	BK=AJA04+ASJ04&EMA/K60		EMA	=AJA04 +ASJ04	K60	50	SESTAVA SVORKOVNICE +ASJ04-XN113 ZAPOJOVACÍ TABULKA
1020002620 DPS	BK=AJA04+ASJ04&EMA/K70		EMA	=AJA04 +ASJ04	K70	51	SESTAVA SVORKOVNICE +ASJ04-XN131 ZAPOJOVACÍ TABULKA
1020002620 DPS	BK=AJA04+ASJ04&EMA/K80		EMA	=AJA04 +ASJ04	K80	52	SESTAVA SVORKOVNICE +ASJ04-XN132 ZAPOJOVACÍ TABULKA
1020002620 DPS	BK=AJA04+ASJ04&EMA/K90		EMA	=AJA04 +ASJ04	K90	53	SESTAVA SVORKOVNICE +ASJ04-XP ZAPOJOVACÍ TABULKA
1020002620 DPS	BK=AJA04+ASJ04&EMA/K100		EMA	=AJA04 +ASJ04	K100	54	SESTAVA SVORKOVNICE +ASJ04-XQA ZAPOJOVACÍ TABULKA
1020002620 DPS	BK=AJA04+ASJ04&EMA/K101		EMA	=AJA04 +ASJ04	K101	55	SESTAVA SVORKOVNICE +ASJ04-XQA ZAPOJOVACÍ TABULKA
1020002620 DPS	BK=AJA04+ASJ04&EMA/K102		EMA	=AJA04 +ASJ04	K102	56	SESTAVA SVORKOVNICE +ASJ04-XQA ZAPOJOVACÍ TABULKA
1020002620 DPS	BK=AJA04+ASJ04&EMA/K103		EMA	=AJA04 +ASJ04	K103	57	SESTAVA SVORKOVNICE +ASJ04-XQA ZAPOJOVACÍ TABULKA
1020002620 DPS	BK=AJA04+ASJ04&EMA/K110		EMA	=AJA04 +ASJ04	K110	58	SESTAVA SVORKOVNICE +ASJ04-XQB ZAPOJOVACÍ TABULKA
1020002620 DPS	BK=AJA04+ASJ04&EMA/K111		EMA	=AJA04 +ASJ04	K111	59	SESTAVA SVORKOVNICE +ASJ04-XQB ZAPOJOVACÍ TABULKA
1020002620 DPS	BK=AJA04+ASJ04&EMA/K112		EMA	=AJA04 +ASJ04	K112	60	SESTAVA SVORKOVNICE +ASJ04-XQB ZAPOJOVACÍ TABULKA
1020002620 DPS	BK=AJA04+ASJ04&EMA/K120		EMA	=AJA04 +ASJ04	K120	61	SESTAVA SVORKOVNICE +ASJ04-XQM ZAPOJOVACÍ TABULKA
1020002620 DPS	BK=AJA04+ASJ04&EMA/K121		EMA	=AJA04 +ASJ04	K121	62	SESTAVA SVORKOVNICE +ASJ04-XQM ZAPOJOVACÍ TABULKA

Č.výkr.zhot: 505020100501
Č.zak.zhot: 1020002620
Č.stavby:

OMEXOM

EVU modul 4.9

05.08.2021 BK_R110_R22_DPS_20210731 =AJA04&EAB AB02 CEI

Ind.revize	Popis revize	Datum	Jméno	Norma			
				Datum	31.07.2021	TR 110/22 kV BLANSKO	
				Vyprac.	MUDRA	TR BLANSKO - ROZŠ. R110kV, DOPLNĚNÍ T103	
				Schvál.	LETEV	POLE SPÍNAČE PŘÍPOJNIC 1	
						EG.D, a.s.	

eg.d

SEZNAM DOKUMENTACE

=AJA04	+ASJ04	&EAB	AB02

STATUS: DPS

ČÍSLO VÝKRESU: BK=AJA04+ASJ04&EAB/AB02

List: 3
Celkem: 68

ČÍSLO STAVBY STATUS	ČÍSLO VÝKRESU	INDEX REVIZE	OZNAČENÍ DOKUMETU DRUH	REFERENČNÍ OZNAČENÍ	OZNAČ.LISTU	LIST	POZNÁMKA
1020002620 DPS	BK=AJA04+ASJ04&EMA/K122		EMA	=AJA04 +ASJ04	K122	63	SESTAVA SVORKOVNICE +ASJ04-XQM ZAPOJOVACÍ TABULKA
1020002620 DPS	BK=AJA04+ASJ04&EMA/K123		EMA	=AJA04 +ASJ04	K123	64	SESTAVA SVORKOVNICE +ASJ04-XQM ZAPOJOVACÍ TABULKA
1020002620 DPS	BK=AJA04+ASJ04&EMA/K130		EMA	=AJA04 +ASJ04	K130	65	SESTAVA SVORKOVNICE +ASJ04-XR ZAPOJOVACÍ TABULKA
1020002620 DPS	BK=AJA04+ASJ04&EMA/K140		EMA	=AJA04 +ASJ04	K140	66	SESTAVA SVORKOVNICE +ASJ04-XS4 ZAPOJOVACÍ TABULKA
1020002620 DPS	BK=AJA04+ASJ04&EMA/K150		EMA	=AJA04 +ASJ04	K150	67	SESTAVA SVORKOVNICE +ASJ04-XV ZAPOJOVACÍ TABULKA
1020002620 DPS	BK=AJA04+ASJ04&EMA/K160		EMA	=AJA04 +ASJ04	K160	68	SESTAVA SVORKOVNICE +ASJ04-XN12 ZAPOJOVACÍ TABULKA

Č.výkr.zhot: 5050201001 01
Č.zak.zhot: 1020002620
Č.stavby:

OMEXOM

EVU modul 4.9

05.08.2021 BK_R110_R22_DPS_20210731
=AJA04&EAB
AB03
CE1

Datum	31.07.2021	TR 110/22 kV BLANSKO	SEZNAM DOKUMENTACE	=AJA04 +ASJ04 &EAB AB03	
Vyprac.	MUDRA	TR BLANSKO - ROZŠ. R110kV, DOPLNĚNÍ T103		STATUS: DPS	
Schvál.	LETEV	POLE SPÍNAČE PŘÍPOJNIC 1		ČÍSLO VÝKRESU: BK=AJA04+ASJ04&EAB/AB03	List: 4 Celkem: 68
Ind.revize / Popis revize / Datum / Jméno / Norma		EG.D, a.s.			

Č.výkr.zhot: 505020100501
Č.zak.zhot: 10200002620
Č.stavby:

OMEXOM

EVU modul 4.9

BK_R110_R22_DPS_20210731
=AJA04&EFA
BA01
CE1
05.08.2021

VŠEOBECNÉ PARAMETRY

FUNKCE	LOGIKA	KONTROLA LOGIKY	DÁLKOVÉ OVLÁDANÍ		POZNÁMKA
KONTROLA					
STAV ZAŘÍZENÍ					
MĚŘENÍ	I				
OCHRANA	F11	SIPROTEC5	TYP: 7SJ85 - 125F.P.	POZ.1-IO202,POZ.2-PS201,POZ.3-IO205	
SUM.MĚŘENÍ					

TECHNICKÁ DATA: VYPÍNAČE, ODPOJOVAČE, UZEMŇOVAČE, ODPÍNAČE

OZNAČENÍ	VÝROBCE	TYP	JMENOVITÝ PROUD	ZKRATOVÝ PROUD		POZNÁMKA
QA					ODPOJOVAČ	
QB					ODPOJOVAČ	
QM					VYPÍNAČ	
QE1, QE2					UZEMŇOVAČ	

TECHNICKÁ DATA: PTP, PTN, atd.

OZNAČENÍ	VÝROBCE	TYP	PŘEVOD	JÁDRO		POZNÁMKA
TA			750/1500/1/1A	5VA 5VA	0,5FS5 5P20	PROUD. TRANSF. PROUD. TRANSF.

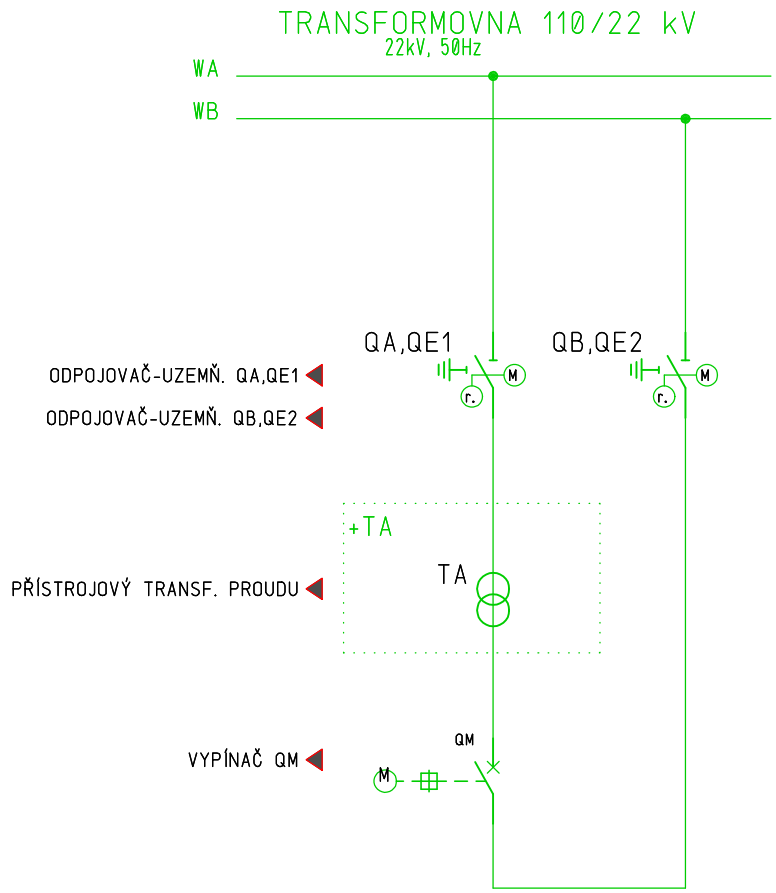

				Datum	31.07.2021	TR 110/22 kV BLANSKO	JEDNOPÓLOVÉ SCHÉMA	=AJA04	+ASJ04	&EFA	BA01
				Vyprac.	MUDRA	TR BLANSKO - ROZŠ. R110kV, DOPLNĚNÍ T103		STATUS: DPS	
				Schvál.	LETEV	POLE SPÍNAČE PŘÍPOJNIC 1			
Ind.revize	Popis revize	Datum	Jméno	Norma		EG.D, a.s.	PŘEHLEDOVÉ SCHÉMA	ČÍSLO VÝKRESU: BK=AJA04+ASJ04&EFA/BA01	List: 5 Celkem: 68

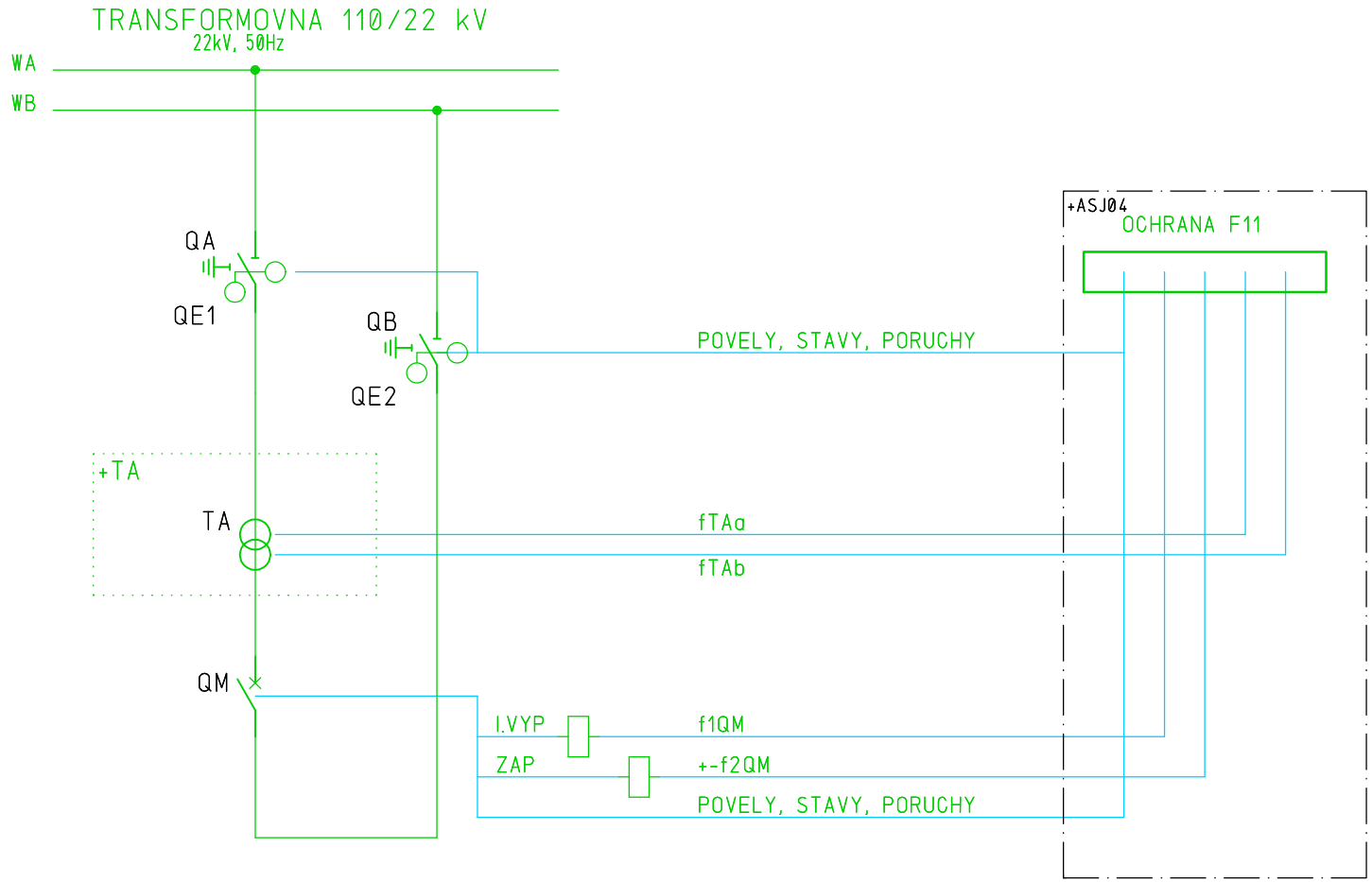

Č.výkr.zhot.: 505020100501
Č.zak.zhot.: 10200002620
Č.stavby:

OMEXOM

EVU modul 4.9

05.08.2021 BK_R110_R22_DPS_20210731
=AJA04&EFA
BC01
CE1

				Datum	31.07.2021	TR 110/22 kV BLANSKO	BLOKOVÉ SCHÉMA	=AJA04	+ASJ04	&EFA	BC01
				Vyprac.	MUDRA	TR BLANSKO - ROZŠ. R110kV, DOPLNĚNÍ T103		STATUS: DPS			
				Schvál.	LETEV	POLE SPÍNAČE PŘÍPOJNIC 1					List: 6
Ind.revize	Popis revize	Datum	Jméno	Norma		EG.D, a.s.	PŘEHLEDOVÉ SCHÉMA	ČÍSLO VÝKRESU: BK=AJA04+ASJ04&EFA/BC01			Celkem: 68

NAPÁJECÍ OBVOD DC

NAPĚTÍ PRO OVLÁDÁNÍ VYPÍNAČE	HLÍDÁNÍ ZTRÁTY NAPĚTÍ ±1.11 H8311L	HLÍDÁNÍ ZTRÁTY NAPĚTÍ ±1.21 H8321L	NAPÁJENÍ NADPROUDOVÉ OCHRANY	NAPĚTÍ PRO STAVOVOU A PORUCHOVOU SIGNALIZACI	NAPÁJENÍ PRO LOR

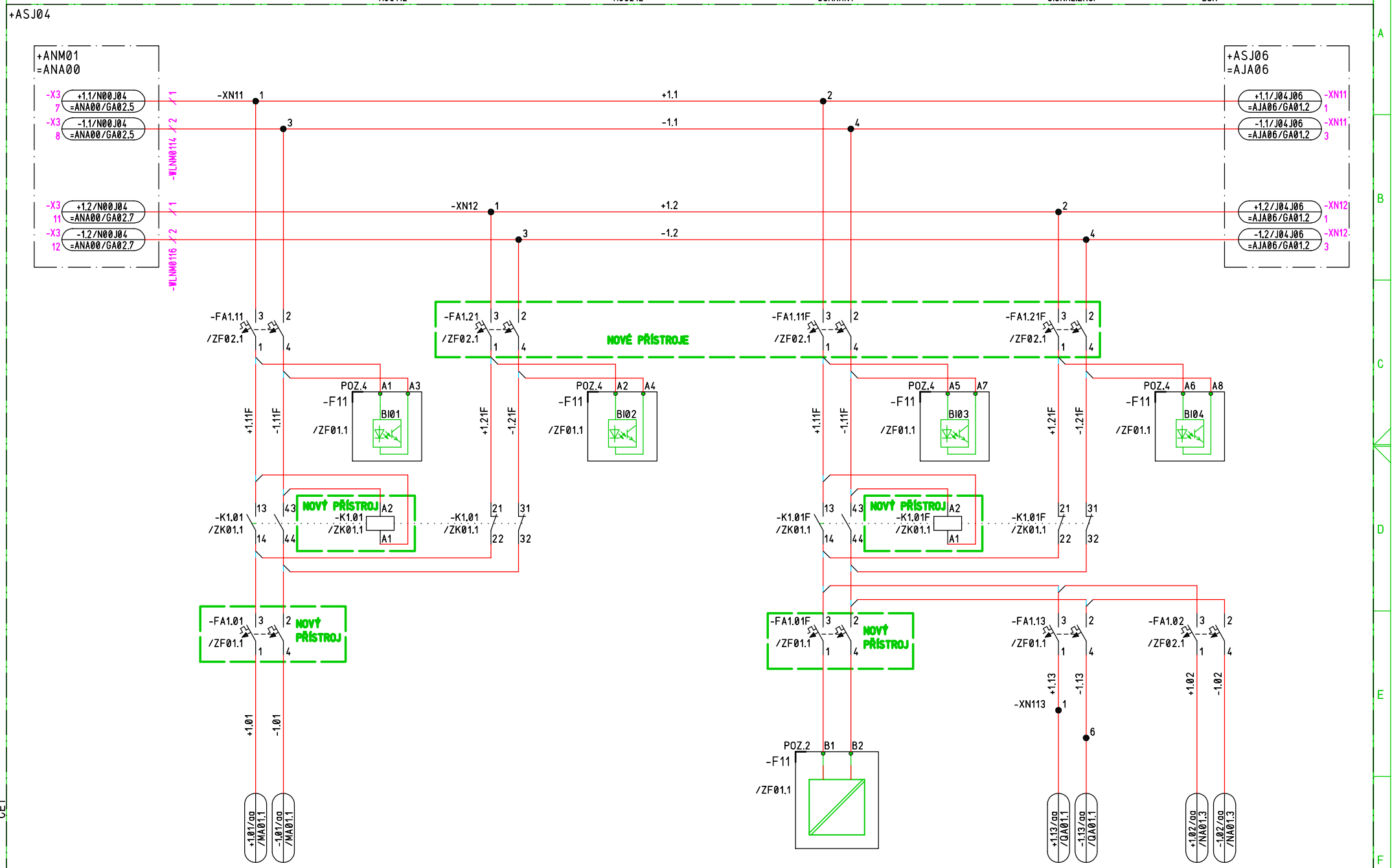

Č.výkr.zhot.: 505020100501
Č.zak.zhot.: 1020002620
Č.stavby:

OMEXOM

EVU modul 4.9

05.08.2021 BK_R110_R22_DPS_20210731 =AJA04&EFS GA01 CE1

				Datum	31.07.2021	TR 110/22 kV BLANSKO		NAPÁJENÍ DC	=AJA04	+ASJ04	&EFS	GA01
				Vypracl.	MUDRA	TR BLANSKO - ROZŠ. R110kV, DOPLNĚNÍ T103			STATUS: DPS			
				Schvál.	LETEV	POLE SPÍNAČE PŘÍPOJNIC 1						
Ind.revize	Popis revize	Datum	Jméno	Norma		EG.D, a.s.		OBVODOVÉ SCHÉMA	ČÍSLO VÝKRESU: BK=AJA04+ASJ04&EFS/GA01		List: 7	Celkem: 68

POHON VYPÍNAČE -QM

NAPÁJENÍ POHONU VYPÍNAČE	ZTRÁTA NAPĚTÍ POHON VYPÍNAČE	NAPĚTÍ PRO ODPOJOVAČE OVLÁDÁNÍ A POHON
	H891T	

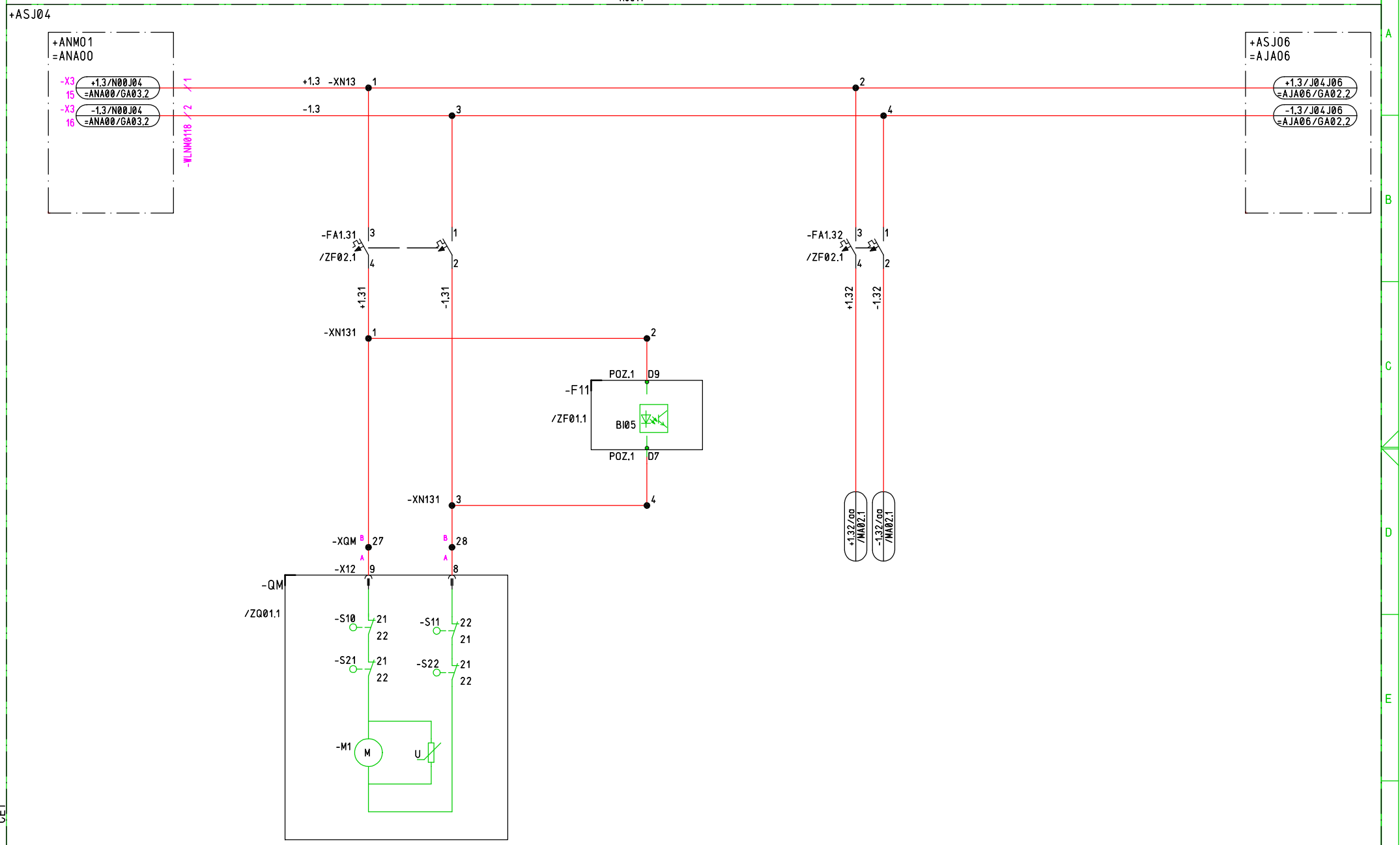

Č.výkr.zhot.: 505020100501
Č.zak.zhot.: 10200002620
Č.stavby:

OMEXOM

EVU modul 4.9

05.08.2021 BK_R110_R22_DPS_20210731
=AJA04&EFS
GA02
CE1

				Datum	31.07.2021	TR 110/22 kV BLANSKO		NAPÁJENÍ POHONU DC	=AJA04	+ASJ04	&EFS GA02
				Vyprac.	MUDRA	TR BLANSKO - ROZŠ. R110kV, DOPLNĚNÍ T103			STATUS: DPS		
				Schvál.	LETEV	POLE SPÍNAČE PŘÍPOJNIC 1					List: 8
Ind.revize	Popis revize	Datum	Jméno	Norma		EG.D, a.s.		OBVODOVÉ SCHÉMA	ČÍSLO VÝKRESU: BK=AJA04+ASJ04&EFS/GA02		Celkem: 68

OVLÁDÁNÍ VYPÍNAČE ZAP/VYP

ZAPNUTÍ VYPÍNAČE -QM	VYPNUTÍ VYPÍNAČE -QM	HLÍDÁNÍ VYP. CESTY VYPÍNAČE -QM	ZTRÁTA NAPĚTÍ OVLÁDÁNÍ QM H8301L

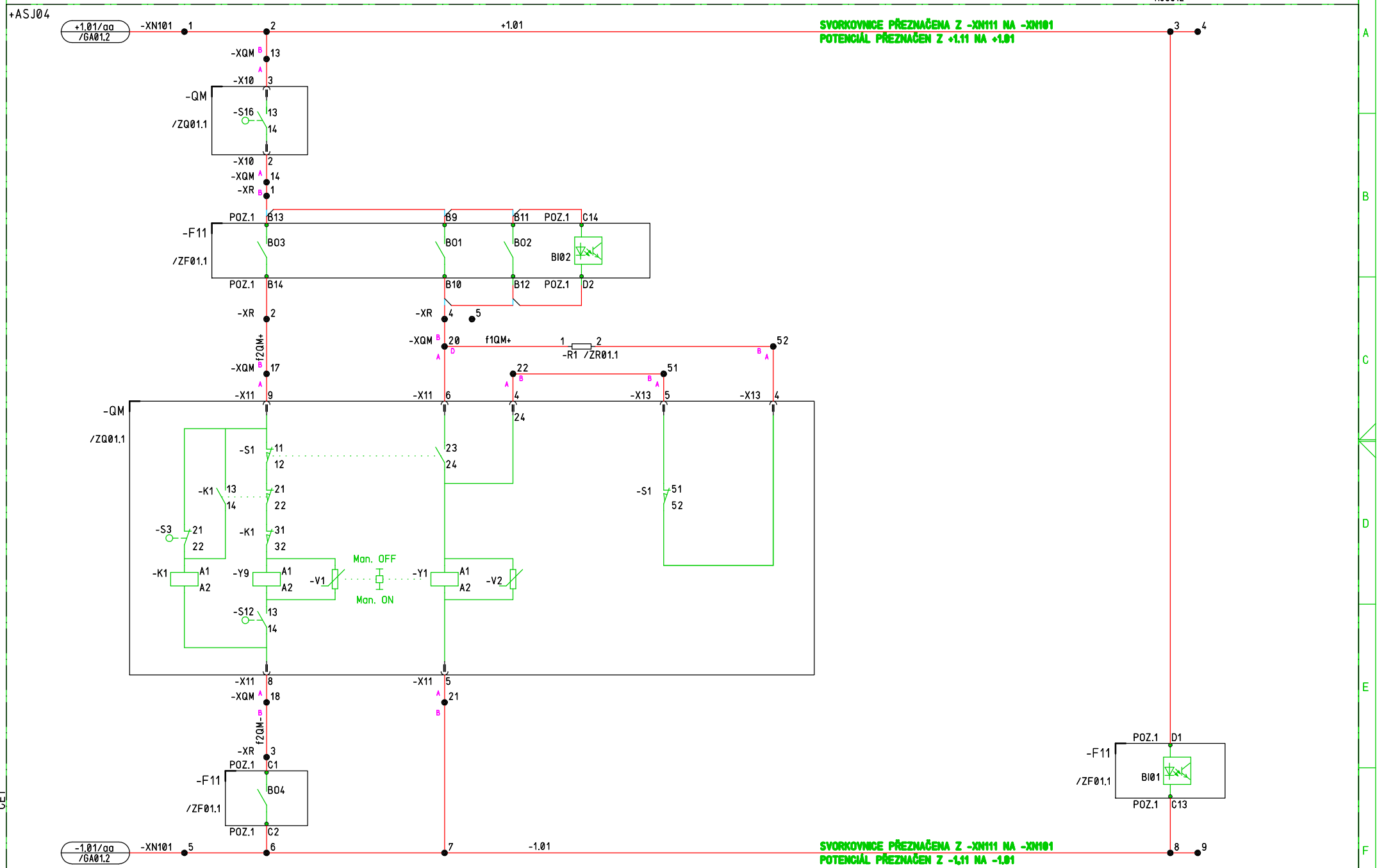

Č.výkr.zhot.: 505020100501
Č.zak.zhot.: 10200002620
Č.stavby:

OMEXOM

EVU modul 4.9

BK_R110_R22_DPS_20210731
=AJA04&EFS
MA01
CE1
05.08.2021

				Datum	31.07.2021	TR 110/22 kV BLANSKO	eg·d	OVLÁDÁNÍ QM (ZAP/VYP)	=AJA04	+ASJ04	&EFS	MA01
				Vyprac.	MUDRA	TR BLANSKO - ROZŠ. R110kV, DOPLNĚNÍ T103			STATUS: DPS			
				Schvál.	LETEV	POLE SPÍNAČE PŘÍPOJNIC 1						
Ind.revize	Popis revize	Datum	Jméno	Norma		EG.D, a.s.		OBVODOVÉ SCHÉMA	ČÍSLO VÝKRESU: BK=AJA04+ASJ04&EFS/MA01		List: 9	Celkem: 68

OVLÁDÁNÍ ODPOJOVAČE -QA,-QB

ZAPNUTÍ/VYPNUTÍ ODPOJOVAČ QA-QE	ZAPNUTÍ/VYPNUTÍ ODPOJOVAČ QB	BRZDA POHONŮ ODPOJOVAČŮ	ZTRÁTA NAPĚTÍ H8332L

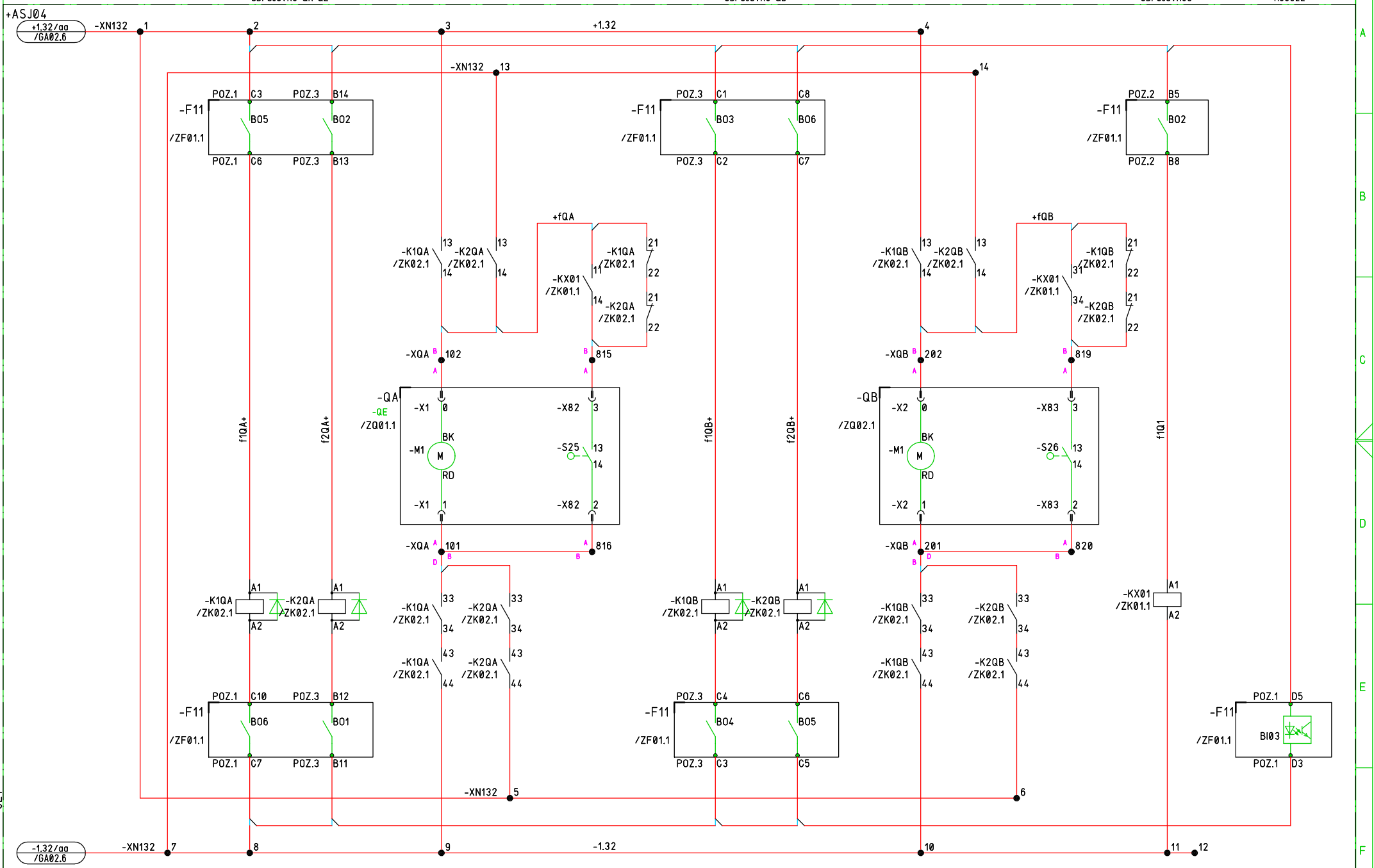

Č.výkr.zhot.: 505020100501
Č.zak.zhot.: 10200002620
Č.stavby:

OMEXOM

EVU modul 4.9

BK_R110_R22_DPS_20210731
=AJA04&EFS
MA02
CE1

05.08.2021

				Datum	31.07.2021	TR 110/22 kV BLANSKO	OVLÁDÁNÍ ODPOJOVAČŮ	=AJA04	+ASJ04	&EFS	MA02
				Vypracl.	MUDRA	TR BLANSKO - ROZŠ. R110kV, DOPLNĚNÍ T103		STATUS: DPS			
				Schvál.	LETEV	POLE SPÍNAČE PŘÍPOJNIC 1					
Ind.revize	Popis revize	Datum	Jméno	Norma		EG.D, a.s.	OBVODOVÉ SCHÉMA	ČÍSLO VÝKRESU: BK=AJA04+ASJ04&EFS/MA02		List: 10	Celkem: 68

LOGICKÁ OCHRANA PŘÍPOJNIC

PŘÍVOD NAPÁJENÍ
+-1.02

ZTRÁTA NAPĚTÍ
H8302L

+ASJ04

+ASJ27
=AJA27

+ASJ06
=AJA06

-XP 2 — +1.02/J27J04 =AJA27/NA01.8 — -WSSJ0403 /1 — +1.02 — -XP 1 — 2 — +1.02/J04J06 =AJA06/NA01.2

+1.02/aa /GA01.8

-XP 6 — f331S/J27J04 =AJA27/NA01.8 — -WSSJ0403 /2 — f331S — -XP 5 — 6 — f331S/J04J06 =AJA06/NA01.2

-F11
/ZF01.1
POZ.1 D14
BI08
POZ.1 D12

-1.02/aa /GA01.8

-XP 4 — -1.02/J27J04 =AJA27/NA01.8 — -WSSJ0403 /3 — -1.02 — -XP 3 — 4 — -1.02/J04J06 =AJA06/NA01.2

Č.výkr.zhot.: 505020100501
Č.zak.zhot.: 1020002620
Č.stavby:

OMEXOM

EVU modul 4.9

05.08.2021 BK_R110_R22_DPS_20210731
=AJA04&EFS
NA01
CE1

				Datum	31.07.2021	TR 110/22 kV BLANSKO	LOGICKÁ OCHRANA PŘÍPOJNIC	=AJA04	+ASJ04	&EFS	NA01
				Vyprac.	MUDRA	TR BLANSKO - ROZŠ. R110kV, DOPLNĚNÍ T103		STATUS: DPS			
				Schvál.	LETEV	POLE SPÍNAČE PŘÍPOJNIC 1					List: 11
Ind.revize	Popis revize	Datum	Jméno	Norma		EG.D, a.s.	OBVODOVÉ SCHÉMA	ČÍSLO VÝKRESU: BK=AJA04+ASJ04&EFS/NA01			Celkem: 68

POKLES TLAKU SF6

MODUL PŘÍPOJNICE WA | MODUL PŘÍPOJNICE WB | MODUL VYPÍNAČE QM

+ASJ04

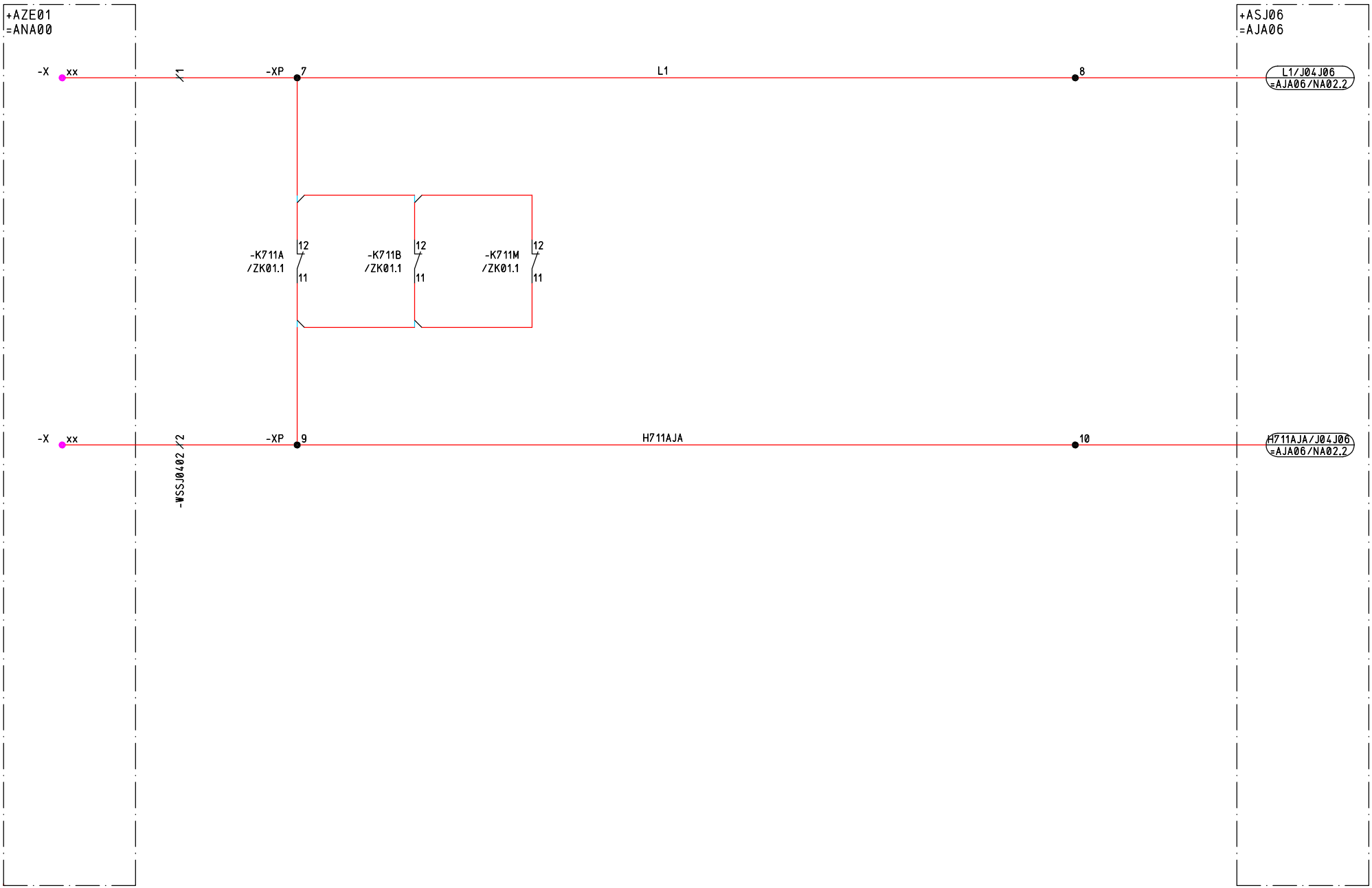

Č.výkr.zhot: 505020100501
Č.zak.zhot: 1020002620
Č.stavby:

OMEXOM

EVU modul 4.9

05.08.2021 BK_R110_R22_DPS_20210731
=AJA04&EFS
NA02
CE1

				Datum	31.07.2021	TR 110/22 kV BLANSKO	OVLÁDÁNÍ ODSÁVÁNÍ SF6	=AJA04	+ASJ04	&EFS	NA02
				Vyprac.	MUDRA	TR BLANSKO - ROZŠ. R110kV, DOPLNĚNÍ T103		STATUS: DPS			
				Schvál.	LETEV	POLE SPÍNAČE PŘÍPOJNIC 1					
Ind.revize	Popis revize	Datum	Jméno	Norma		EG.D, a.s.	OBVODOVÉ SCHÉMA	ČÍSLO VÝKRESU: BK=AJA04+ASJ04&EFS/NA02		List: 12	Celkem: 68

STAVOVÁ SIGNALIZACE

VYPÍNAČ QM		ODPOJOVAČ QA		UZEMŇOVAČ QE1		ODPOJOVAČ QB		UZEMŇOVAČ QE2	
VYP.	ZAP.	VYP.	ZAP.	VYP.	ZAP.	VYP.	ZAP.	VYP.	ZAP.

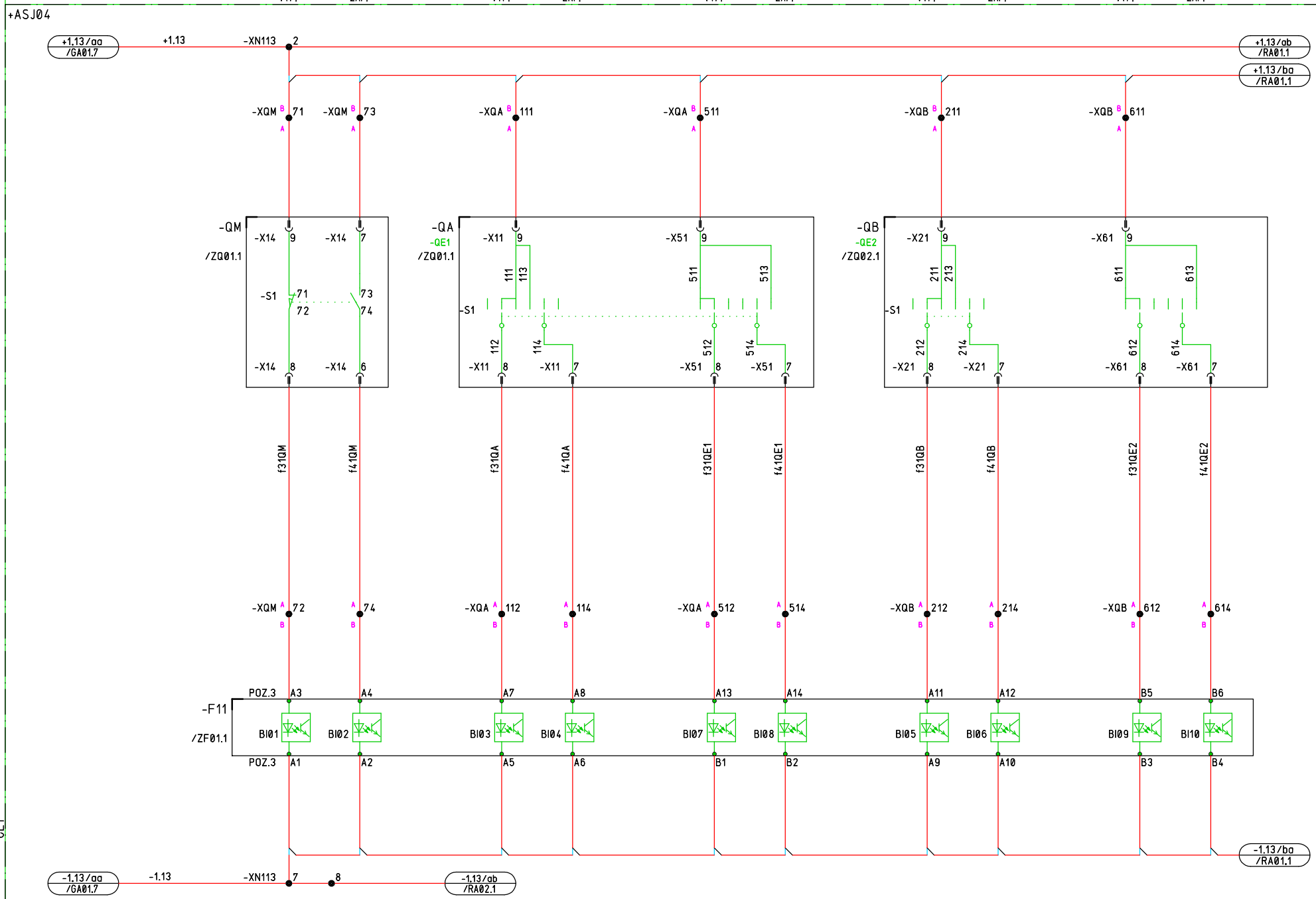

Č.výkr.zhot.: 505020100501
Č.zak.zhot.: 10200002620
Č.stavby:

OMEXOM

EVU modul 4.9

05.08.2021 BK_R110_R22_DPS_20210731
=AJA04&EFS
QA01
CE1

				Datum	31.07.2021	TR 110/22 kV BLANSKO	STAVOVÁ SIGNALIZACE	=AJA04	+ASJ04	&EFS	QA01
				Vypracl.	MUDRA	TR BLANSKO - ROZŠ. R110kV, DOPLNĚNÍ T103		STATUS: DPS	
				Schvál.	LETEV	POLE SPÍNAČE PŘÍPOJNIC 1			
Ind.revize	Popis revize	Datum	Jméno	Norma		EG.D, a.s.	OBVODOVÉ SCHÉMA	ČÍSLO VÝKRESU: BK=AJA04+ASJ04&EFS/QA01	List: 13 Celkem: 68

PORUCHOVÁ SIGNALIZACE

POHON QM NENASTŘÁDÁN	PÁKA -QA/QE1 VLOŽENÁ	PÁKA -QB/QE2 VLOŽENÁ	ZTRÁTA NAPĚTÍ H8313L	VÝPADEK JISTIČE PTN WB1	VNITŘNÍ PORUCHA IRF TERMINÁL -F11

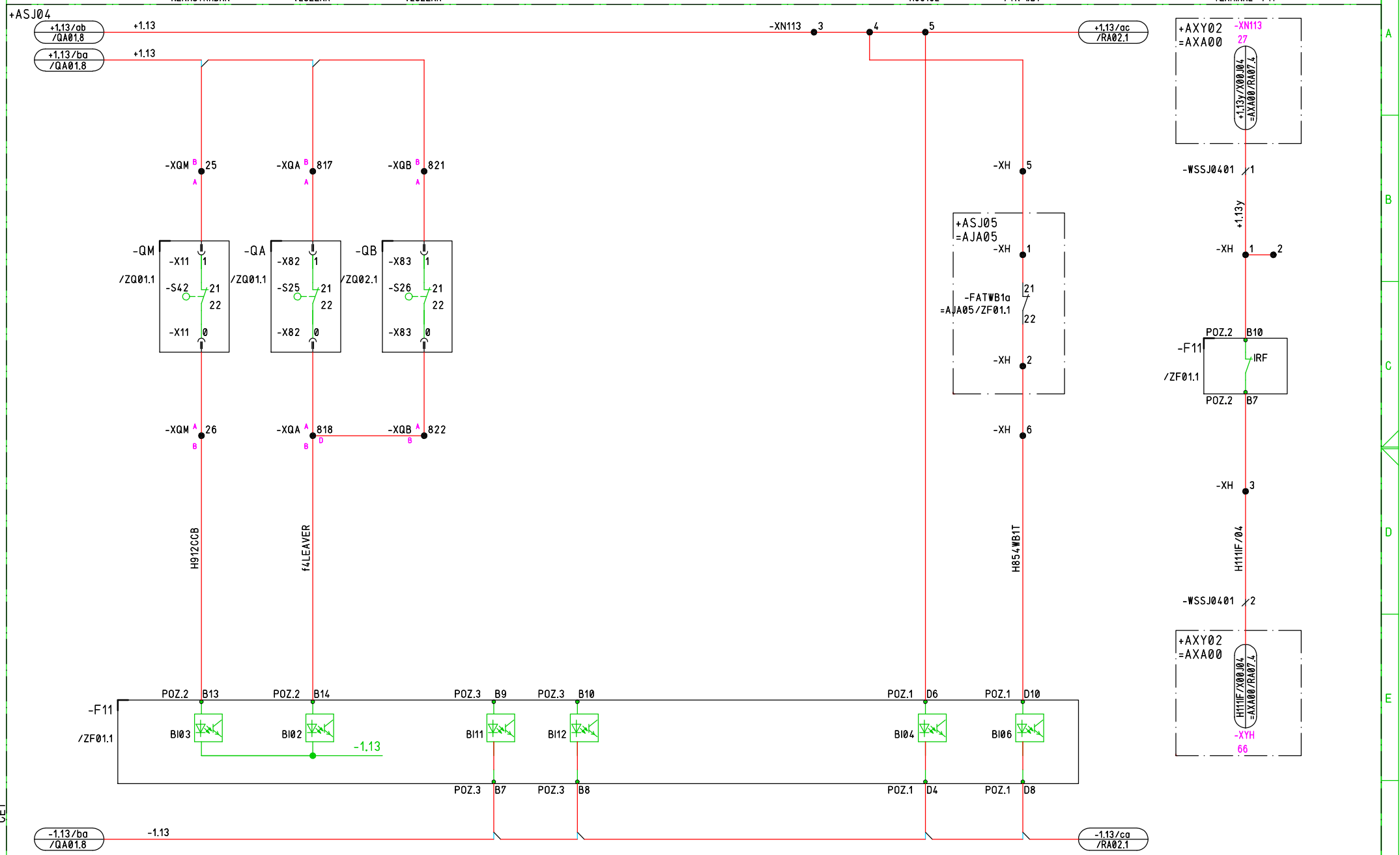

Č.výkr.zhot.: 505020100501
Č.zak.zhot.: 1020002620
Č.stavby:

OMEXOM

EVU modul 4.9

BK_R110_R22_DPS_20210731
=AJA04&EFS
RA01
CE1

05.08.2021

				Datum	31.07.2021	TR 110/22 kV BLANSKO	eg·d	PORUCHOVÁ SIGNALIZACE	=AJA04	+ASJ04	&EFS	RA01			
				Vyprac.	MUDRA	TR BLANSKO - ROZŠ. R110kV, DOPLNĚNÍ T103			STATUS:	DPS					
				Schvál.	LETEV	POLE SPÍNAČE PŘÍPOJNIC 1								List:	14
Ind.revize	Popis revize	Datum	Jméno	Norma		EG.D, a.s.		OBVODOVÉ SCHÉMA	ČÍSLO VÝKRESU:	BK=AJA04+ASJ04&EFS/RA01				Celkem:	68

PORUCHOVÁ SIGNALIZACE

POKLES TLAKU SF6	ZTRÁTA TLAKU SF6 MODUL PŘÍPOJNICE WA	ZTRÁTA TLAKU SF6 MODUL PŘÍPOJNICE WB	ZTRÁTA TLAKU SF6 MODUL VYPÍNAČE QM

+ASJ04

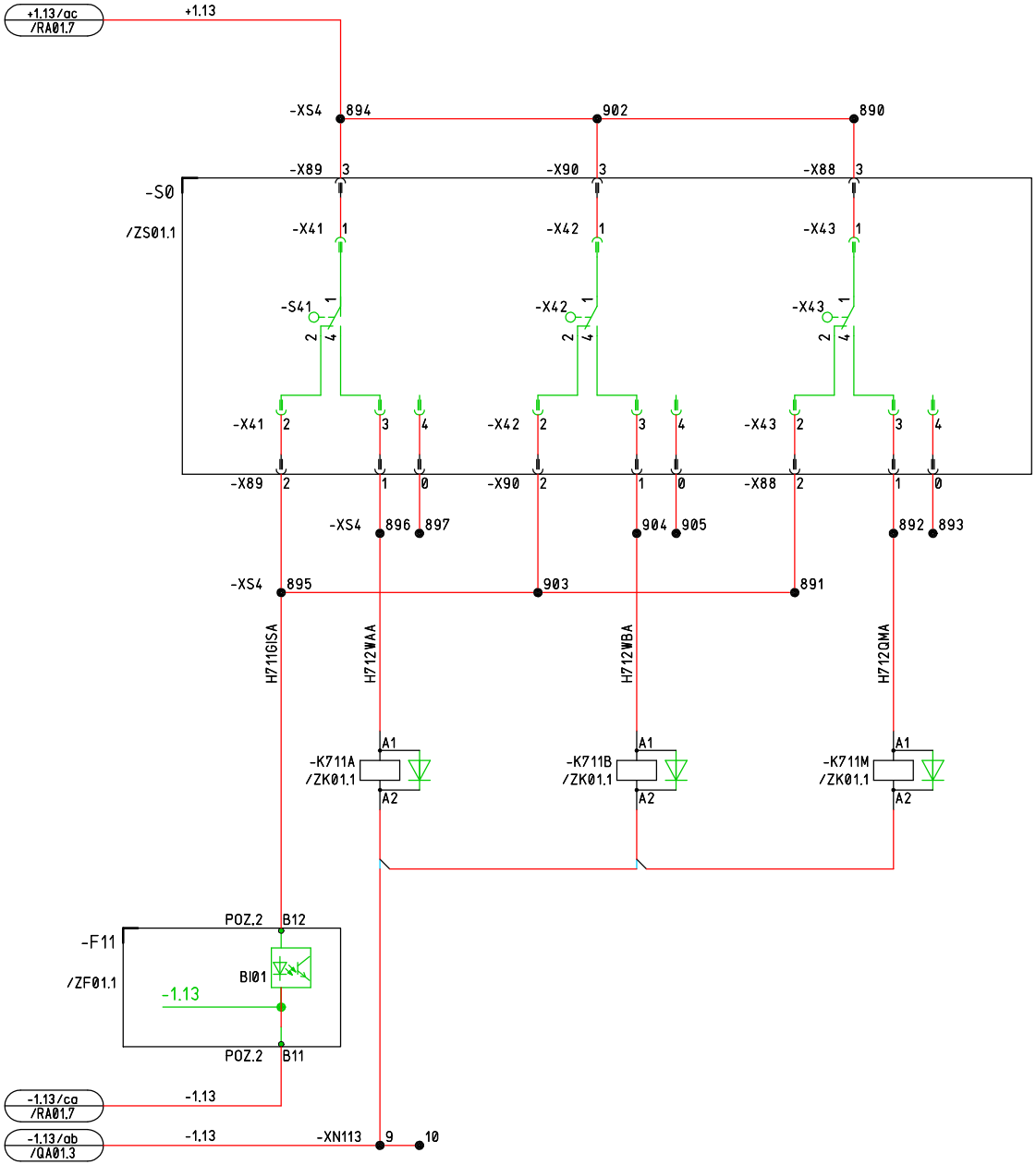

Č.výkr.zhot.: 505020100501
Č.zak.zhot.: 1020002620
Č.stavby:

OMEXOM

EVU modul 4.9

BK_R110_R22_DPS_20210731
=AJA04&EFS
RA02
CE1

05.08.2021

Ind.revize	Popis revize	Datum	Jméno	Norma					
				Datum	31.07.2021	TR 110/22 kV BLANSKO	PORUCHOVÁ SIGNALIZACE	=AJA04	+ASJ04	&EFS	RA02
				Vyprac.	MUDRA	TR BLANSKO - ROZŠ. R110kV, DOPLNĚNÍ T103		STATUS: DPS			
				Schvál.	LETEV	POLE SPÍNAČE PŘÍPOJNIC 1					
						EG.D, a.s.	OBVODOVÉ SCHÉMA	ČÍSLO VÝKRESU: BK=AJA04+ASJ04&EFS/RA02		List: 15	Celkem: 68

PTP

JÁDRO A	750/1500//1/1A	JÁDRO B
1A, 0.5FS10, 5VA		1A, 5P20, 5VA

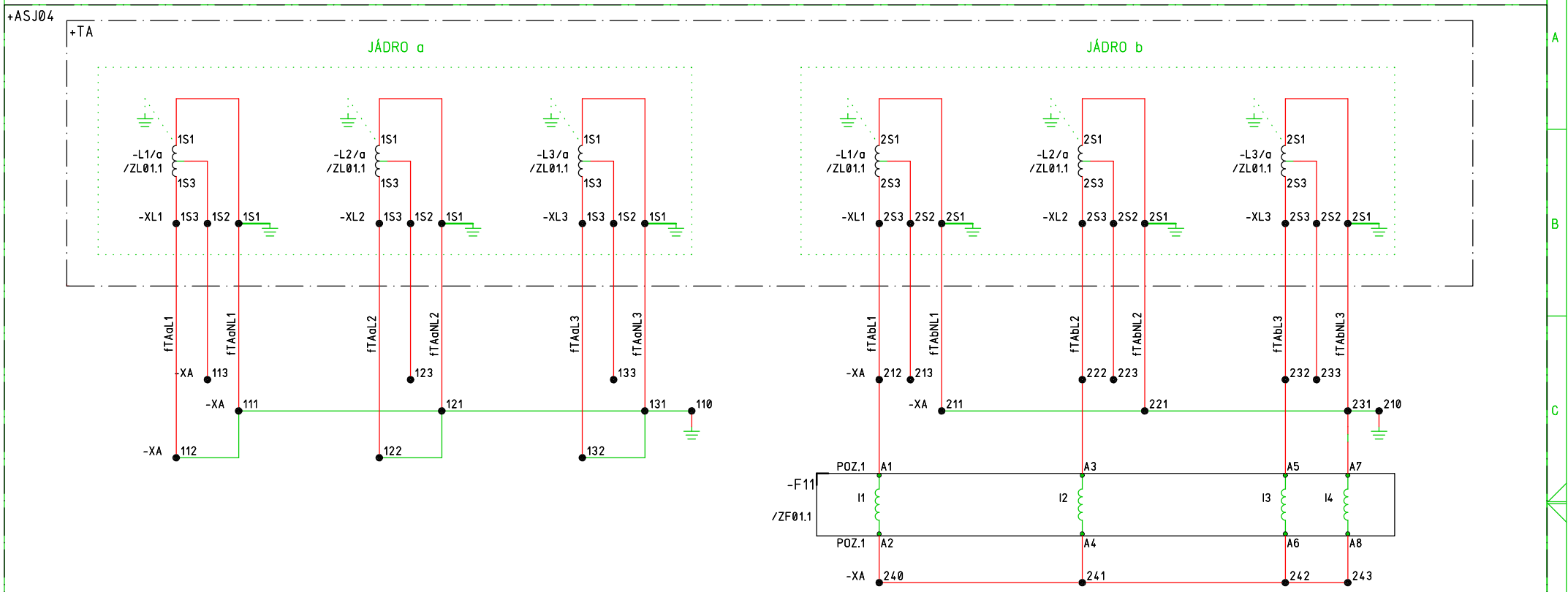

Č.výkr.zhot: 505020100501
Č.zak.zhot: 10200002620
Č.stavby:

OMEXOM

EVU modul 4.9

05.08.2021 BK_R110_R22_DPS_20210731
=AJA04&EFS
SA01
CE1

				Datum	31.07.2021	TR 110/22 kV BLANSKO	PTP	=AJA04	+ASJ04	&EFS	SA01
				Vyprac.	MUDRA	TR BLANSKO - ROZŠ. R110kV, DOPLNĚNÍ T103		STATUS: DPS			
				Schvál.	LETEV	POLE SPÍNAČE PŘÍPOJNIC 1					List: 16
Ind.revize	Popis revize	Datum	Jméno	Norma		EG.D, a.s.	OBVODOVÉ SCHÉMA	ČÍSLO VÝKRESU: BK=AJA04+ASJ04&EFS/SA01			Celkem: 68

OBVOD TRANSFORMÁTORU NAPĚTÍ
PRŮBĚŽNÉ OBVODA PTN

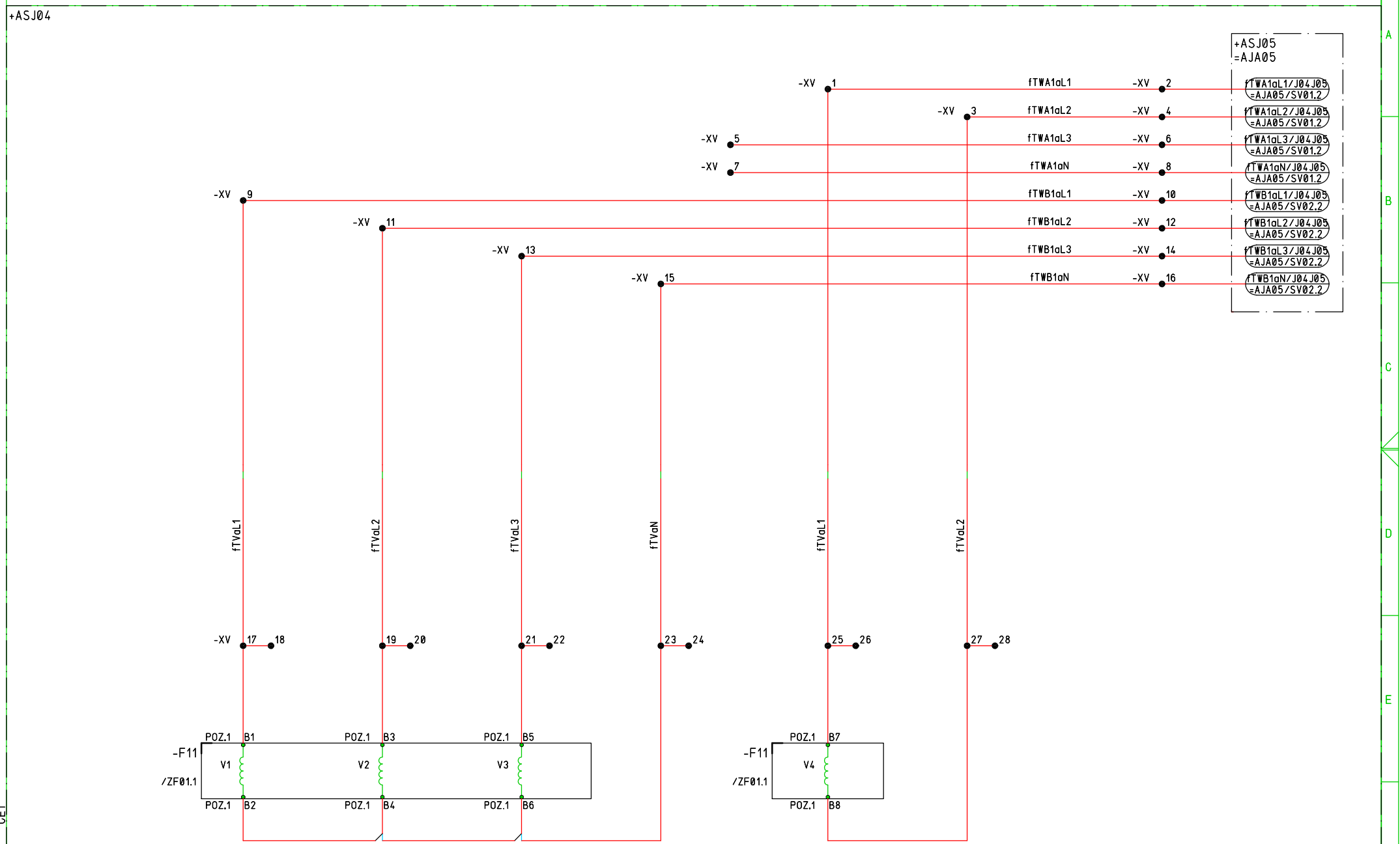

Č.výkr.zhot.: 505020100501
Č.zak.zhot.: 10200002620
Č.stavby:

OMEXOM

EVU modul 4.9

05.08.2021 BK_R110_R22_DPS_20210731
=AJA04&EFS
SV01
CE1

				Datum	31.07.2021	TR 110/22 kV BLANSKO		PTN	=AJA04	+ASJ04	&EFS SV01
				Vyprac.	MUDRA	TR BLANSKO - ROZŠ. R110kV, DOPLNĚNÍ T103			STATUS: DPS		
				Schvál.	LETEV	POLE SPÍNAČE PŘÍPOJNIC 1					List: 17
Ind.revize	Popis revize	Datum	Jméno	Norma		EG.D, a.s.		OBVODOVÉ SCHÉMA	ČÍSLO VÝKRESU: BK=AJA04+ASJ04&EFS/SV01		Celkem: 68

KOMUNIKACE OCHRAN

KOMUNIKACE

SYSTÉMOVÉ ROZHRANÍ

NADPROUDOVÉ OCHRANY VEDENÍ

+ASJ04

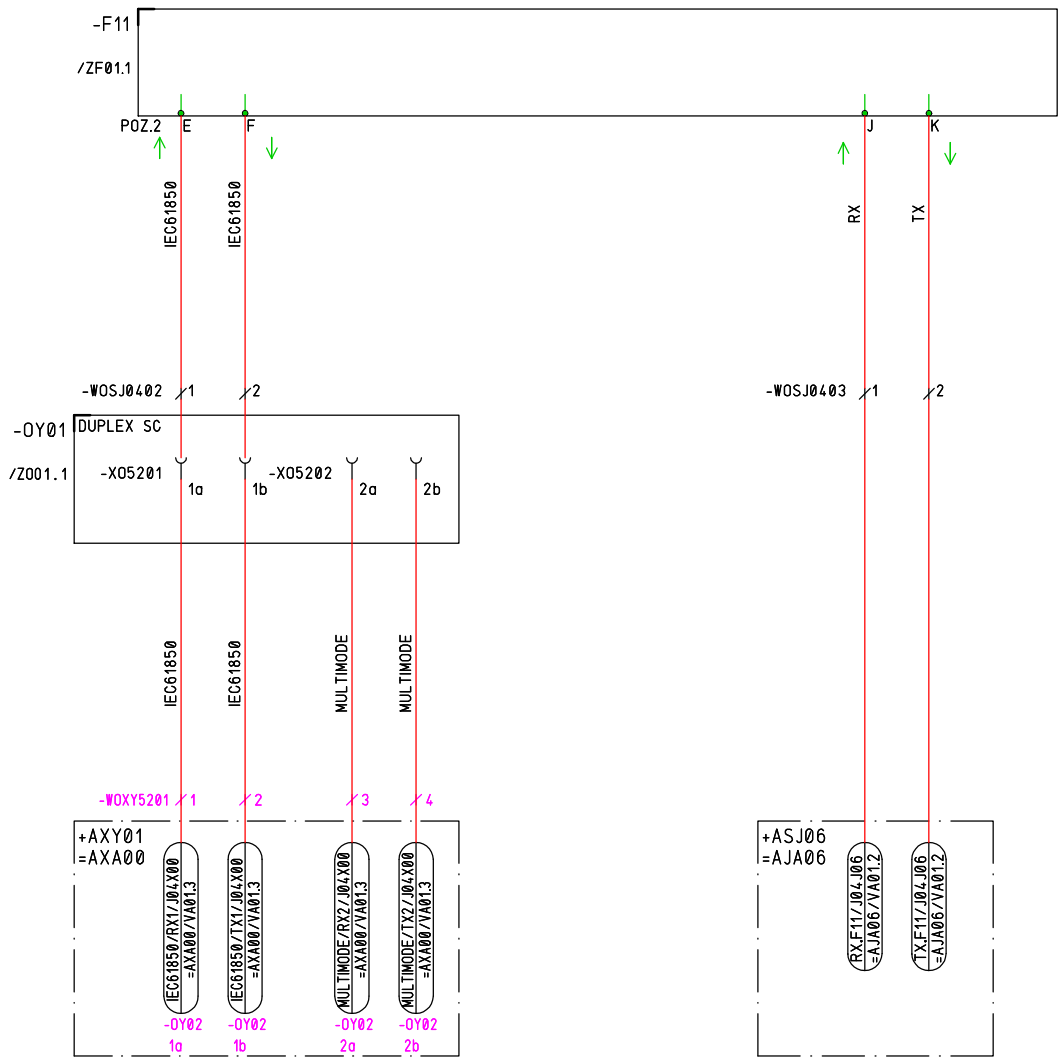

Č.výkr.zhot.:
Č.zak.zhot.: 505020100501
Č.stavby: 1020002620

OMEXOM

EVU modul 4.9

05.08.2021 BK_R110_R22_DPS_20210731
=AJA04&EFS
VA01
CE1

				Datum	31.07.2021	TR 110/22 kV BLANSKO	KOMUNIKACE	=AJA04	+ASJ04	&EFS	VA01
				Vyprac.	MUDRA	TR BLANSKO - ROZŠ. R110kV, DOPLNĚNÍ T103		STATUS: DPS			
				Schvál.	LETEV	POLE SPÍNAČE PŘÍPOJNIC 1					List: 18
Ind.revize	Popis revize	Datum	Jméno	Norma		EG.D, a.s.	OBVODOVÉ SCHÉMA	ČÍSLO VÝKRESU: BK=AJA04+ASJ04&EFS/VA01			Celkem: 68

+ASJ04

-XH 4

-XS4 5 6

-XQA 121 122 124 131 132 133 134 141 142 143 144 151 152 153 154 161 162 163 164 171 172 173 174

-XQA 521 522 524 531 532 533 534 541 542 543 544 551 552 553 554 561 562 563 564 571 572 573 574

-XQA 811 812 813 814 815 830 831 832 833

-XQB 211 212 214 221 222 224 231 232 233 234 241 242 243 244 251 252 253 254 261 262 263 264 271 272 273 274 671 672 673 674 830 831

-XQM 9 10 11 12 15 16 19 29 23 24 30 31 32 33 34

-XQM 41 42 43 44 45 46 53 54 61 62 63 64 81 82 83 84 91 92 93 94 101 102 103 104 111 112 113 114 121 122 123 124

-XR 7 8

Č.výkr.zhot.: 5050201000501
Č.zak.zhot.: 10200026 20
Č.stavby:

OMEXOM

EVU modul 4.9

05.08.2021 BK_R110_R22_DPS_20210731
=AJA04&EFS
XA01
CE1

				Datum	31.07.2021	TR 110/22 kV BLANSKO		REZERVNÍ SVORKY	=AJA04	+ASJ04	&EFS	XA01	
				Vyprac.	MUDRA	TR BLANSKO - ROZŠ. R110kV, DOPLNĚNÍ T103			STATUS: DPS				
				Schvál.	LETEV	POLE SPÍNAČE PŘÍPOJNIC 1						List:	19
Ind.revize	Popis revize	Datum	Jméno	Norma		EG.D, a.s.		OBVODOVÉ SCHÉMA	ČÍSLO VÝKRESU: BK=AJA04+ASJ04&EFS/XA01			Celkem:	68

+ASJ04
-F11

ZAPOJENÍ 7SJ85 - SP1 - 22 kV zapouzdřená R

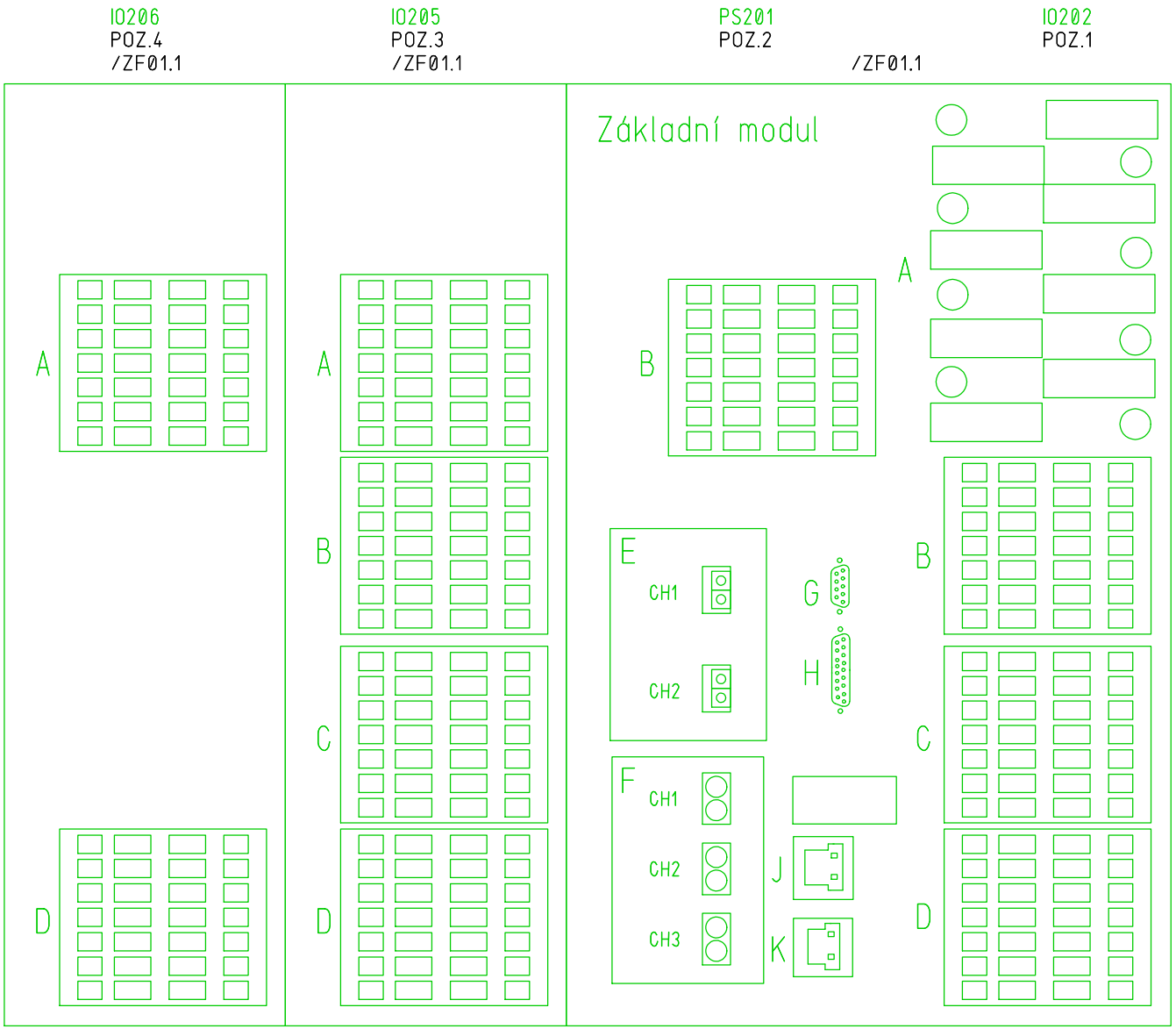

Č.výkr.zhot.: 505020100501
Č.zak.zhot.: 10200002620
Č.stavby:

OMEXOM

EVU modul 4.9

05.08.2021 BK_R110_R22_DPS_20210731
=AJA04&EFS
Z_F11_01
CE1

				Datum	31.07.2021	TR 110/22 kV BLANSKO	VNITŘNÍ ZAPOJENÍ (OSAZENÍ SIPROTEC 5)	=AJA04	+ASJ04	&EFS	Z_F11_01
				Vyprac.	MUDRA	TR BLANSKO - ROZŠ. R110kV, DOPLNĚNÍ T103		STATUS: DPS			
				Schvál.	LETEV	POLE SPÍNAČE PŘÍPOJNIC 1					
Ind.revize	Popis revize	Datum	Jméno	Norma		EG.D, a.s.	OBVODOVÉ SCHÉMA	ČÍSLO VÝKRESU: BK=AJA04+ASJ04&EFS/Z_F11_01		List: 20	Celkem: 68

+ASJ04

PŘÍSTROJ	KARTA/MODUL	KONEKTOR	UMÍSTĚNÍ	BTM-ODKAZ
-F11		POZ.1	=AJA04	/ZF01.1

FUNKCE	POTENCIÁL	ODKAZ	
MTP, JÁDRO B, L1	fTAbL1	/SA01.5	A1
MTP, JÁDRO B, N	fTAbL1	/SA01.5	A2
MTP, JÁDRO B, L2	fTAbL2	/SA01.6	A3
MTP, JÁDRO B, N	fTAbL2	/SA01.6	A4
MTP, JÁDRO B, L3	fTAbL3	/SA01.7	A5
MTP, JÁDRO B, N	fTAbL3	/SA01.7	A6
MTP, JÁDRO A	fTAbN	/SA01.8	A7
MTP, JÁDRO A	fTAbN	/SA01.8	A8
MTN, JÁDRO A, L1	fTVaL1	/SV01.2	B1
MTN, JÁDRO A, L1	fTVaN	/SV01.2	B2
MTN, JÁDRO A, L2	fTVaL2	/SV01.3	B3
MTN, JÁDRO A, L1	fTVaN	/SV01.3	B4
MTN, JÁDRO B, L3	fTVaL3	/SV01.4	B5
MTN, JÁDRO A, L1	fTVaN	/SV01.4	B6
MTN, JÁDRO B, L3	fTVaL1	/SV01.5	B7
MTN, JÁDRO A, L1	fTVaL2	/SV01.5	B8
-1.01	-1.01	/MA01.7	C13
OVL. QM ZTRÁT. NAP.	+1.01	/MA01.7	D1
	+1.01	/MA01.4	C14
HLÍDÁNÍ VYP.CESTY	H111TCF	/MA01.4	D2
	-1.32	/MA02.8	D3
POHON ODPOJOVAČ	+1.32	/MA02.8	D5
	-1.13	/RA01.6	D4
HLÍDÁNÍ 1.13	+1.13	/RA01.6	D6
		/GA02.4	D7
POHON VYPÍNAČE	+1.31	/GA02.4	D9
	-1.13	/RA01.6	D8
VYP. JIST. PTN WB1	H854WB1T	/RA01.6	D10
			D11
			D13
	-1.02	/NA01.5	D12
HLÍDÁNÍ 1.02	+1.02	/NA01.5	D14

7SJ85

SCHÉMA ZAPOJENÍ IO202

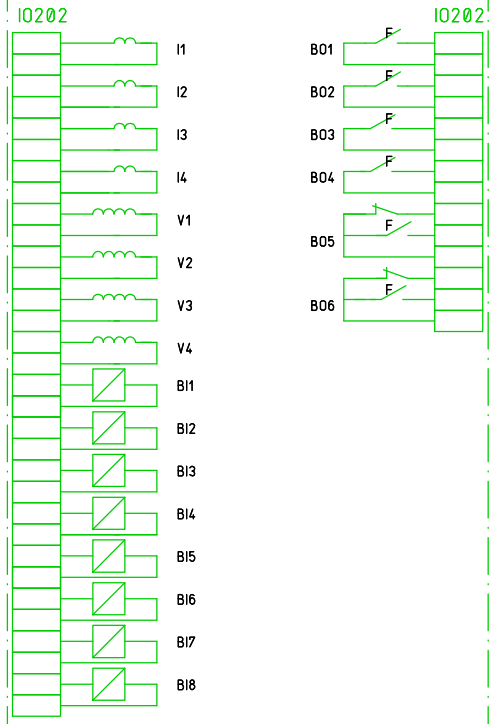

	BTM-ODKAZ	PŘÍSTROJ	KARTA/MODUL	KONEKTOR	UMÍSTĚNÍ
	/ZF01.1	-F11		POZ.1	=AJA04

	ODKAZ	POTENCIÁL	FUNKCE
B10	/MA01.3	f1QM+	VYPNUTÍ VYPÍNAČE-RUČNĚ
B9	/MA01.3	+1.01	
B12	/MA01.4	f11QM+	VYPNUTÍ VYPÍNAČE-OCHRANY
B11	/MA01.4	+1.01	
B13	/MA01.2	+1.01	
B14	/MA01.2	f2QM+	ZAPNUTÍ VYPÍNAČE +
C1	/MA01.2	f2QM-	ZAPNUTÍ VYPÍNAČE -
C2	/MA01.2	-1.01	
C4			
C6	/MA02.2	f1QA+	VYP QA / ZAP QE
C3	/MA02.2	+1.32	
C8			
C10	/MA02.2	f1QA-	VYP QA / ZAP QE
C7	/MA02.2	-1.32	

Č.výkr.zhot: 505020100501
Č.zak.zhot: 10200002620
Č.stavby:

OMEXOM

EVU modul 4.9

05.08.2021 BK_R110_R22_DPS_20210731
=AJA04&EFS
Z_F11_02
CE1

				Datum	31.07.2021	TR 110/22 kV BLANSKO	VNITŘNÍ ZAPOJENÍ (IO202 POZ.1)
				Vyprac.	MUDRA	TR BLANSKO - ROZŠ. R110kV, DOPLNĚNÍ T103	
				Schvál.	LETEV	POLE SPÍNAČE PŘÍPOJNIC 1	
Ind.revize	Popis revize	Datum	Jméno	Norma		EG.D, a.s.	OBVODOVÉ SCHÉMA

=AJA04 | +ASJ04 | &EFS | Z_F11_02

STATUS: DPS

ČÍSLO VÝKRESU: BK=AJA04+ASJ04&EFS/Z_F11_02

List: 21
Celkem: 68

+ASJ04

PŘÍSTROJ	KARTA/MODUL	KONEKTOR	UMÍSTĚNÍ	BTM-ODKAZ
-F11		POZ.2	=AJA04	/ZF01.1

FUNKCE	POTENCIÁL	ODKAZ	
NAPÁJENÍ +	+1.01F	/GA01.5	B1
NAPÁJENÍ -	-1.01F	/GA01.6	B2
POKLES SF6	H711GISA	/RA02.2	B12
PÁKA VLOŽENA	f4LEAVER	/RA01.3	B14
VYPÍNAČ NENASTŘÁD.	H912CCB	/RA01.2	B13
	-1.13	/RA02.2	B11

7SJ85

SCHÉMA ZAPOJENÍ PS201,CB202

PS201

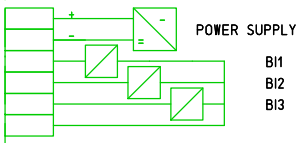

PS201

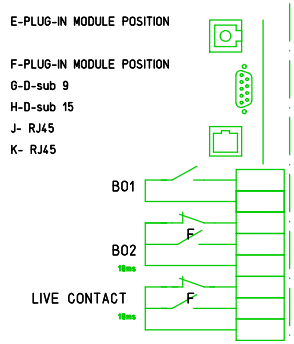

	BTM-ODKAZ	PŘÍSTROJ	KARTA/MODUL	KONEKTOR	UMÍSTĚNÍ
	/ZF01.1	-F11		POZ.2	=AJA04

	ODKAZ	POTENCIÁL	FUNKCE
E	/VA01.2	IEC61850	KOMUNIKACE
F	/VA01.3	IEC61850	KOMUNIKACE
G			
H			
J	/VA01.5	RX	KOMUNIKACE
K	/VA01.5	TX	KOMUNIKACE
B4			
B3			
B6			
B8	/MA02.7	f1Q1	BRZDA ODPOJOVAČŮ
B5	/MA02.7	+1.32	
B7	/RA01.8	H111IF/04	IRF
B9			
B10	/RA01.8	+1.13y	IRF

CB202

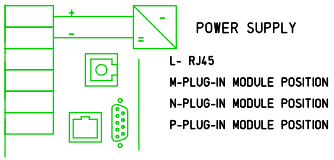

Č.výkr.zhot.: 505020100501
Č.zak.zhot.: 10200002620
Č.stavby:

OMEXOM

EVU modul 4.9

05.08.2021 BK_R110_R22_DPS_20210731
=AJA04&EFS
Z_F11_03
CE1

				Datum	31.07.2021	TR 110/22 kV BLANSKO	VNITŘNÍ ZAPOJENÍ (PS201 POZ.2)	=AJA04 +ASJ04 &EFS Z_F11_03
				Vyprac.	MUDRA	TR BLANSKO - ROZŠ. R110kV, DOPLNĚNÍ T103		STATUS: DPS
				Schvál.	LETEV	POLE SPÍNAČE PŘÍPOJNIC 1		List: 22
Ind.revize	Popis revize	Datum	Jméno	Norma		EG.D, a.s.	OBVODOVÉ SCHÉMA	ČÍSLO VÝKRESU: BK=AJA04+ASJ04&EFS/Z_F11_03 Celkem: 68

+ASJ04

PŘÍSTROJ	KARTA/MODUL	KONEKTOR	UMÍSTĚNÍ	BTM-ODKAZ
-F11		POZ.3	=AJA04	/ZF01.1

FUNKCE	POTENCIÁL	ODKAZ	
	-1.13	/QA01.2	A1
VYPÍNAČ -QM VYP.	f31QM	/QA01.2	A3
	-1.13	/QA01.3	A2
VYPÍNAČ -QM ZAP.	f41QM	/QA01.3	A4
	-1.13	/QA01.4	A5
ODPOJOVAČ -QA VYP.	f31QA	/QA01.4	A7
	-1.13	/QA01.4	A6
ODPOJOVAČ -QA ZAP.	f41QA	/QA01.4	A8
	-1.13	/QA01.6	A9
ODPOJOVAČ -QB VYP.	f31QB	/QA01.6	A11
	-1.13	/QA01.6	A10
ODPOJOVAČ -QB ZAP.	f41QB	/QA01.6	A12
UZEMŇOVAČ -QE1 VYP.	f31QE1	/QA01.5	A13
	-1.13	/QA01.5	B1
UZEMŇOVAČ -QE1 ZAP.	f41QE1	/QA01.5	A14
	-1.13	/QA01.5	B2
	-1.13	/QA01.7	B3
UZEMŇOVAČ -QE2 VYP.	f31QE2	/QA01.7	B5
	-1.13	/QA01.7	B4
UZEMŇOVAČ -QE2 ZAP.	f41QE2	/QA01.7	B6
	-1.13	/RA01.4	B7
		/RA01.4	B9
	-1.13	/RA01.4	B8
		/RA01.4	B10

7SJ85

SCHÉMA ZAPOJENÍ IO205

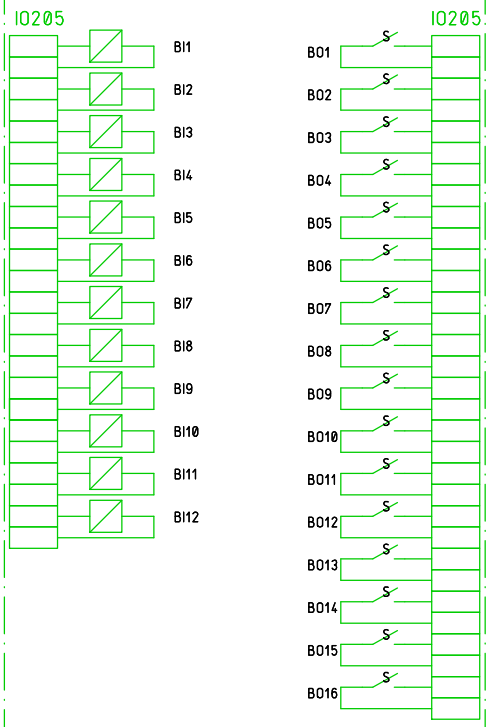

BTM-ODKAZ	PŘÍSTROJ	KARTA/MODUL	KONEKTOR	UMÍSTĚNÍ
/ZF01.1	-F11		POZ.3	=AJA04

ODKAZ	POTENCIÁL	FUNKCE	
/MA02.3	f2QA-	ZAP QA / VYP QE	B12
/MA02.3	-1.32		B11
/MA02.3	+1.32		B14
/MA02.3	f2QA+	ZAP QA / VYP QE	B13
/MA02.5	f1QB+	VYP QB	C2
/MA02.5	+1.32		C1
/MA02.5	f1QB+	VYP QB	C4
/MA02.5	-1.32		C3
/MA02.5	f2QB-	ZAP QB	C6
/MA02.5	-1.32		C5
/MA02.5	+1.32		C8
/MA02.5	f2QB+	ZAP QB	C7
			C10
			C9
			C12
			C11
			C14
			C13
			D2
			D1
			D4
			D3
			D6
			D5
			D8
			D7
			D10
			D9
			D12
			D11
			D14
			D13

Č.výkr.zhot.: 505020100501
Č.zak.zhot.: 10200002620
Č.stavby:

OMEXOM

EVU modul 4.9

05.08.2021 BK_R110_R22_DPS_20210731
=AJA04&EFS
Z_F11_04
CE1

				Datum	31.07.2021	TR 110/22 kV BLANSKO	
				Vyprac.	MUDRA	TR BLANSKO - ROZŠ. R110kV, DOPLNĚNÍ T103	
				Schvál.	LETEV	POLE SPÍNAČE PŘÍPOJNIC 1	
Ind.revize	Popis revize	Datum	Jméno	Norma		EG.D, a.s.	

eg.d

VNITŘNÍ ZAPOJENÍ (IO205 POZ.3)

OBVODOVÉ SCHÉMA

=AJA04	+ASJ04	&EFS	Z_F11_04
STATUS: DPS			
ČÍSLO VÝKRESU: BK=AJA04+ASJ04&EFS/Z_F11_04		List:	23
		Celkem:	68

+ASJ04

PŘÍSTROJ	KARTA/MODUL	KONEKTOR	UMÍSTĚNÍ	BTM-ODKAZ
-F11		POZ.4		/ZF01.1

FUNKCE	POTENCIÁL	ODKAZ	
ZTRÁTA NAPĚTÍ 1.11	+1.11F	/GA01.3	A1
	-1.11F	/GA01.3	A3
ZTRÁTA NAPĚTÍ 1.21	+1.21F	/GA01.4	A2
	-1.21F	/GA01.4	A4
ZTRÁTA NAPĚTÍ 1.11F	+1.11F	/GA01.6	A5
	-1.11F	/GA01.6	A7
ZTRÁTA NAPĚTÍ 1.21F	+1.21F	/GA01.7	A6
	-1.21F	/GA01.8	A8
			A9
			A11
			A10
			A12

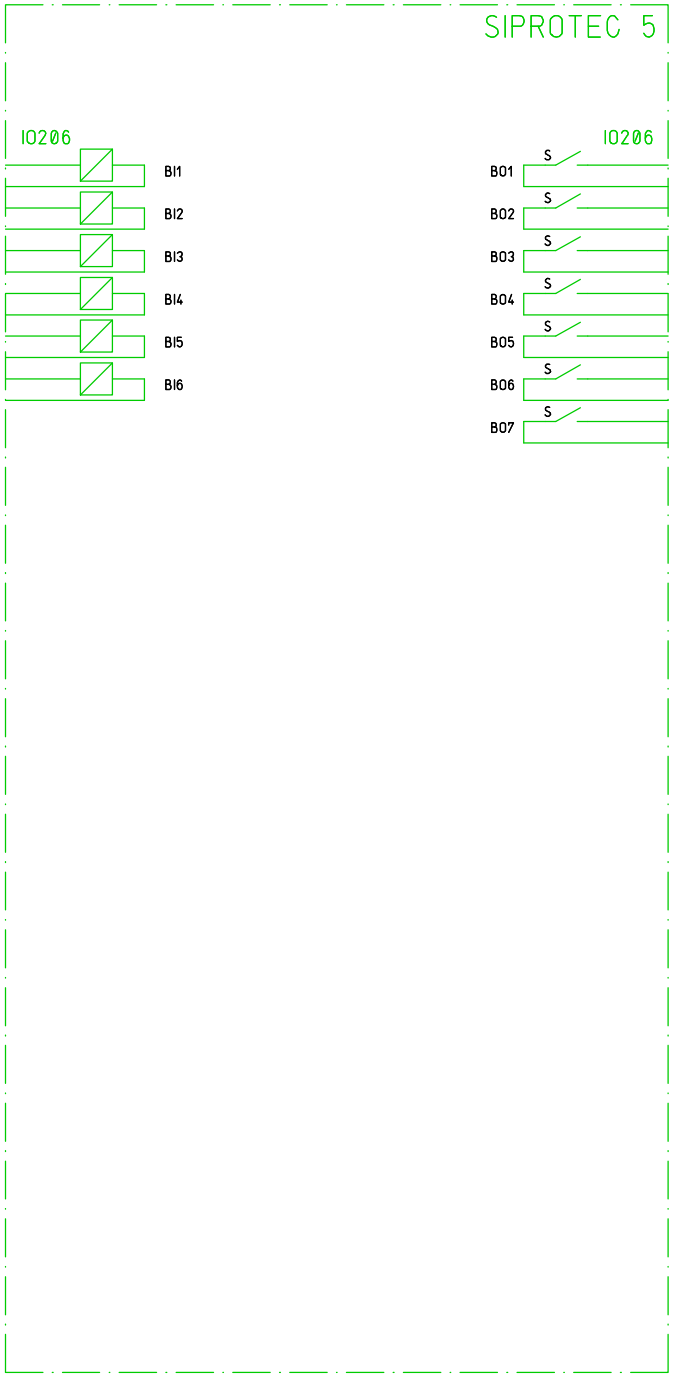

BTM-ODKAZ	PŘÍSTROJ	KARTA/MODUL	KONEKTOR	UMÍSTĚNÍ
/ZF01.1	-F11		POZ.4	

ODKAZ	POTENCIÁL	FUNKCE	
			D2
			D1
			D4
			D3
			D6
			D5
			D8
			D7
			D10
			D9
			D12
			D11
			D14
			D13

Č.výkr.zhot.: 505020100501
Č.zak.zhot.: 10200002620
Č.stavby:

OMEXOM

EVU modul 4.9

05.08.2021 BK_R110_R22_DPS_20210731
=AJA04&EFS
Z_F11_05
CE1

				Datum	31.07.2021	TR 110/22 kV BLANSKO	VNITŘNÍ ZAPOJENÍ (IO206 POZ.4)	=AJA04 / +ASJ04 / &EFS / Z_F11_05
				Vyprac.	MUDRA	TR BLANSKO - ROZŠ. R110kV, DOPLNĚNÍ T103		STATUS: DPS
				Schvál.	LETEV	POLE SPÍNAČE PŘÍPOJNIC 1		List: 24
Ind.revize	Popis revize	Datum	Jméno	Norma		EG.D, a.s.	OBVODOVÉ SCHÉMA	ČÍSLO VÝKRESU: BK=AJA04+ASJ04&EFS/Z_F11_05 Celkem: 68

POHON | VNITŘNÍ USPOŘÁDÁNÍ | POLOHA PÁKY

ZAMYKACÍ MAGNET -QB QE2 | -S1 - SPÍNAČ POLOHY | ODPOJOVAČE/UZEMŇOVAČE -QB-QE2 | VYSUNUTÁ VLOŽENÁ | VYSUNUTÁ VLOŽENÁ

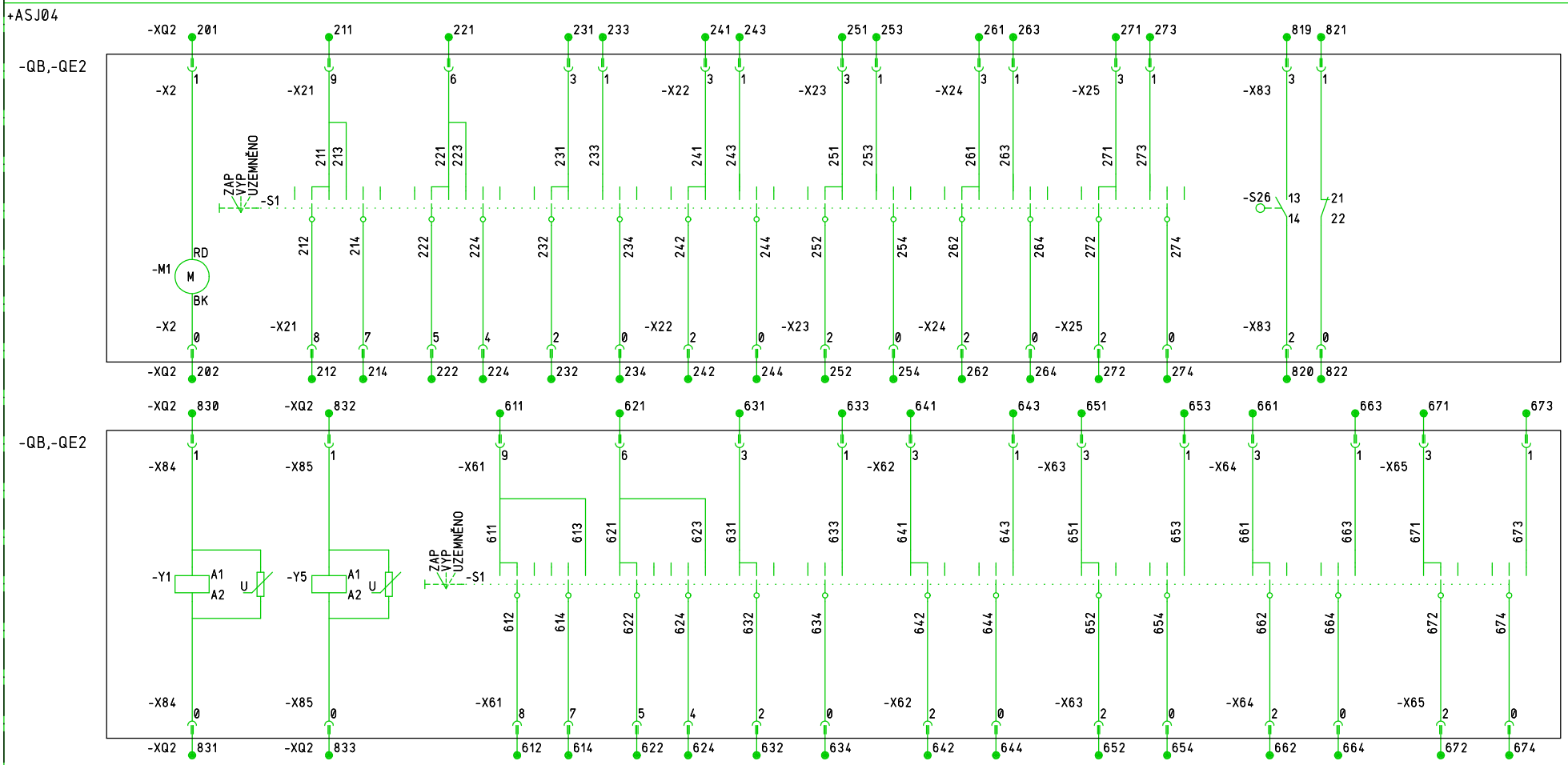

SVORKOVNICE ODPOJOVAČE

-QB -X2 /ZQ02.1	/MA02.6	/MA02.6								
-QB -X21 /ZQ02.1							/QA01.6	/QA01.6	/QA01.6	
-QB -X22 /ZQ02.1										
-QB -X23 /ZQ02.1										
-QB -X24 /ZQ02.1										
-QB -X25 /ZQ02.1										
-QB -X83 /ZQ02.1	/RA01.3	/RA01.3	/MA02.7	/MA02.7						

SVORKOVNICE UZEMŇOVAČE

-QB -X61 /ZQ02.1							/QA01.7	/QA01.7	/QA01.7	
-QB -X62 /ZQ02.1										
-QB -X63 /ZQ02.1										
-QB -X64 /ZQ02.1										
-QB -X65 /ZQ02.1										
-QB -X84 /ZQ02.1										
-QB -X85 /ZQ02.1										

Č.výkr.zhot.: 505020100501
Č.zak.zhot.: 10200002620
Č.stavby:

OMEXOM

EVU modul 4.9

05.08.2021 BK_R110_R22_DPS_20210731
=AJA04&EFS
Z_QB_01
CE1

Datum	31.07.2021	TR 110/22 kV BLANSKO	VNITŘNÍ ZAPOJENÍ	=AJA04	+ASJ04	&EFS	Z_QB_01		
Vypracl.	MUDRA	TR BLANSKO - ROZŠ. R110kV, DOPLNĚNÍ T103		STATUS:	DPS				
Schvál.	LETEV	POLE SPÍNAČE PŘÍPOJNIC 1						List:	25
Ind.revize	Popis revize	Datum	Jméno	Norma	EG.D, a.s.	OBVODOVÉ SCHÉMA	ČÍSLO VÝKRESU:	BK=AJA04+ASJ04&EFS/Z_QB_01	Celkem: 68

POHON | VNITŘNÍ USPOŘÁDÁNÍ | POLOHA PÁKY

ZAMYKACÍ MAGNET -QA QE | -S1 - SPÍNAČ POLOHY | ODPOJOVAČE/UZEMŇOVAČE -QA-QE1 | VYSUNUTÁ VLOŽENÁ | VYSUNUTÁ VLOŽENÁ

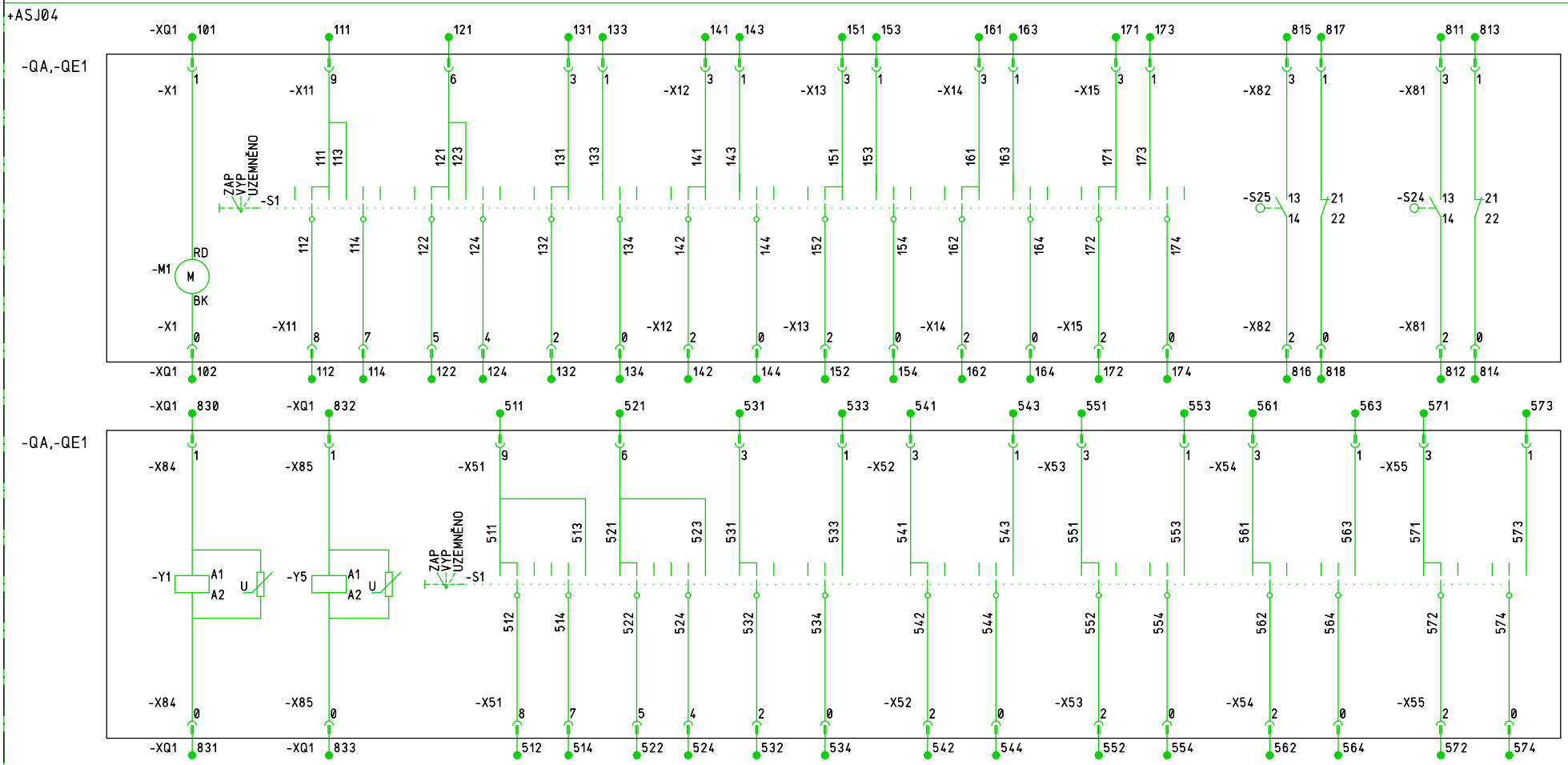

SVORKOVNICE ODPOJOVAČE

-QA -X1 /ZQ01.1	/NA02.3	/NA02.3									
-QA -X11 /ZQ01.1								/QA01.4	/QA01.4	/QA01.4	
-QA -X12 /ZQ01.1											
-QA -X13 /ZQ01.1											
-QA -X14 /ZQ01.1											
-QA -X15 /ZQ01.1											
-QA -X81 /ZQ01.1											
-QA -X82 /ZQ01.1	/RA01.3	/RA01.3	/NA02.4	/NA02.4							

SVORKOVNICE UZEMŇOVAČE

-QA -X51 /ZQ01.1								/QA01.5	/QA01.5	/QA01.5	
-QA -X52 /ZQ01.1											
-QA -X53 /ZQ01.1											
-QA -X54 /ZQ01.1											
-QA -X55 /ZQ01.1											
-QA -X84 /ZQ01.1											
-QA -X85 /ZQ01.1											

Č.výkr.zhot.: 505020100501
Č.zak.zhot.: 10200002620
Č.stavby:

OMEXOM

EVU modul 4.9

05.08.2021 BK_R110_R22_DPS_20210731 =AJA04&EFS Z_QA_01 ČE1

				Datum	31.07.2021	TR 110/22 kV BLANSKO	VNITŘNÍ ZAPOJENÍ	=AJA04	+ASJ04	&EFS	Z_QA_01
				Vypracl.	MUDRA	TR BLANSKO - ROZŠ. R110kV, DOPLNĚNÍ T103		STATUS: DPS			
				Schvál.	LETEV	POLE SPÍNAČE PŘÍPOJNIC 1					
Ind.revize	Popis revize	Datum	Jméno	Norma		EG.D, a.s.	OBVODOVÉ SCHÉMA	ČÍSLO VÝKRESU: BK=AJA04+ASJ04&EFS/Z_QA_01		List: 26	Celkem: 68

VNITŘNÍ USPOŘÁDÁNÍ
VYPÍNAČE -QM

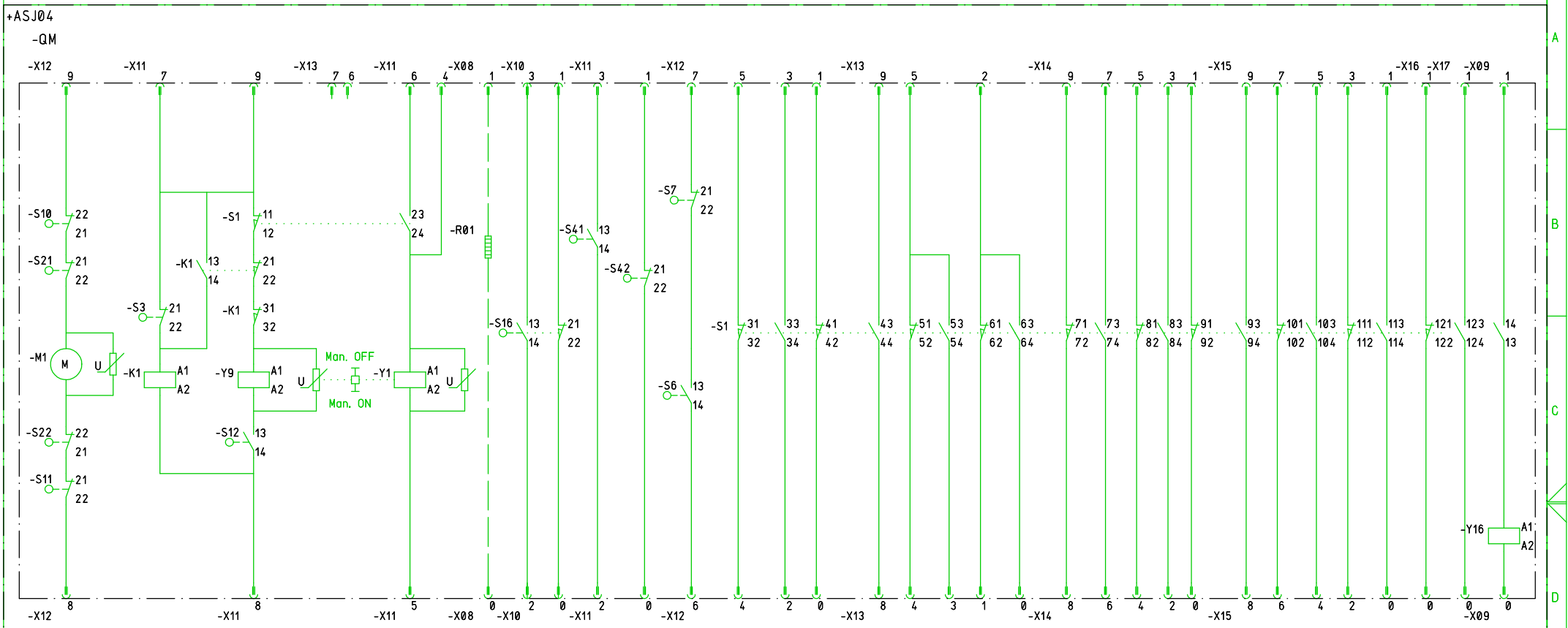

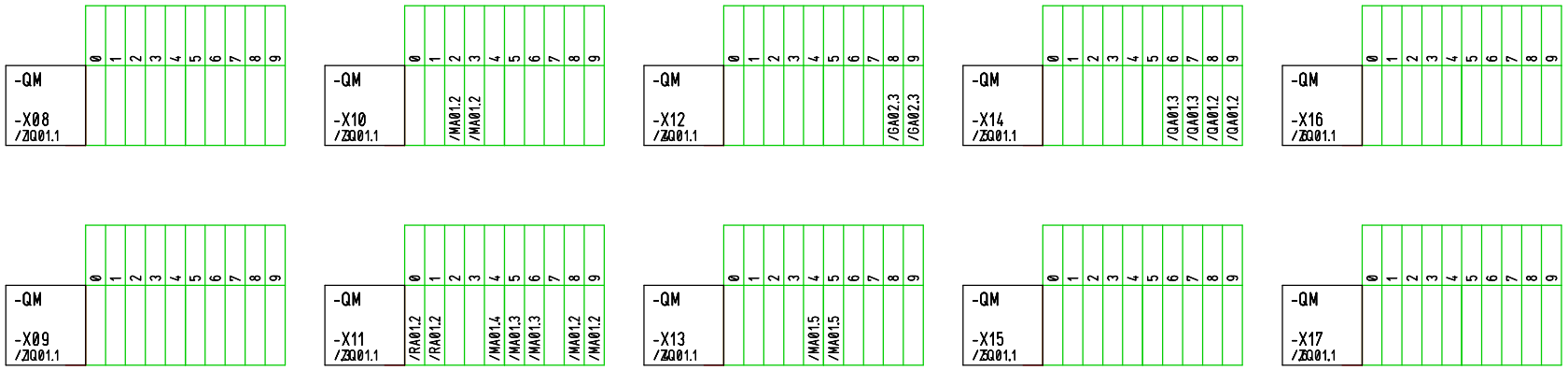

Č.výkr.zhot.: 505020100501
Č.zak.zhot.: 10200002620
Č.stavby:

OMEXOM

EVU modul 4.9

05.08.2021 BK_R110_R22_DPS_20210731
=AJA04&EFS
Z_QM_01
CE1

				Datum	31.07.2021	TR 110/22 kV BLANSKO	VNITŘNÍ ZAPOJENÍ	=AJA04	+ASJ04	&EFS	Z_QM_01
				Vypracl.	MUDRA	TR BLANSKO - ROZŠ. R110kV, DOPLNĚNÍ T103		STATUS: DPS			
				Schvál.	LETEV	POLE SPÍNAČE PŘÍPOJNIC 1					
Ind.revize	Popis revize	Datum	Jméno	Norma		EG.D, a.s.	OBVODOVÉ SCHÉMA	ČÍSLO VÝKRESU: BK=AJA04+ASJ04&EFS/Z_QM_01		List: 27	Celkem: 68

KONTROLA TLAKU SF6 MODUL PŘÍPOJNICE WA | KONTROLA TLAKU SF6 MODUL PŘÍPOJNICE WB | KONTROLA TLAKU SF6 MODUL VYPÍNAČE QM

+ASJ04

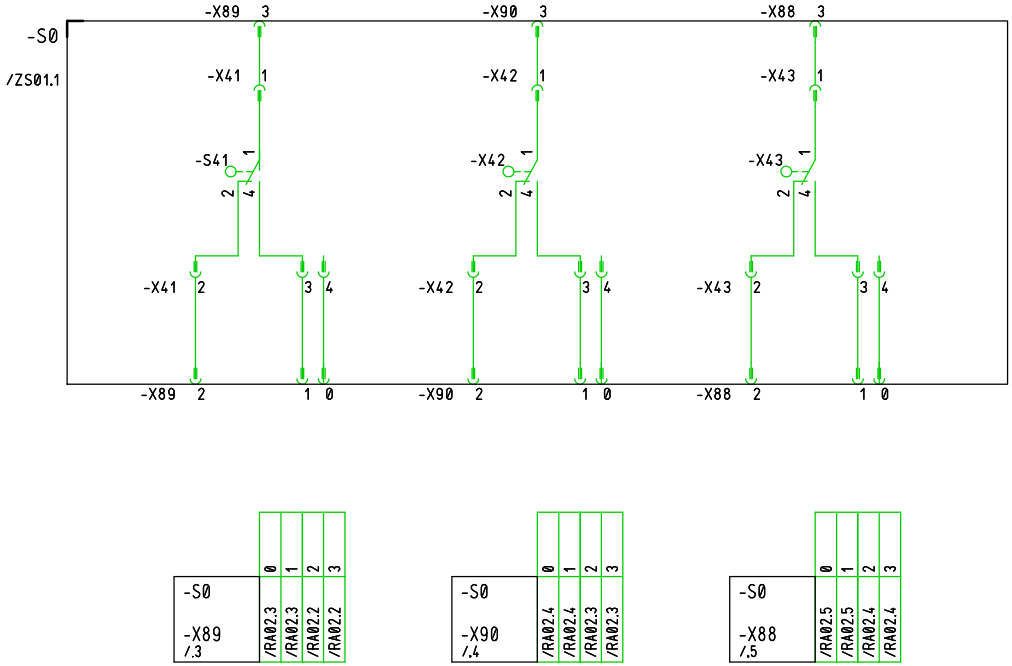

Č.výkr.zhot.: 505020100501
Č.zak.zhot.: 10200002620
Č.stavby:

OMEXOM

EVU modul 4.9

05.08.2021 BK_R110_R22_DPS_20210731
=AJA04&EFS
Z_SO_01
CE1

				Datum	31.07.2021	TR 110/22 kV BLANSKO	VNITŘNÍ ZAPOJENÍ	=AJA04	+ASJ04	&EFS	Z_SO_01
				Vyprac.	MUDRA	TR BLANSKO - ROZŠ. R110kV, DOPLNĚNÍ T103		STATUS: DPS			
				Schvál.	LETEV	POLE SPÍNAČE PŘÍPOJNIC 1					
Ind.revize	Popis revize	Datum	Jméno	Norma		EG.D, a.s.	OBVODOVÉ SCHÉMA	ČÍSLO VÝKRESU: BK=AJA04+ASJ04&EFS/Z_SO_01		List: 28	Celkem: 68

Odkaz na zobrazení skupiny ve schématu zapojení

Odkaz na samostatné podklady grafických detailů

Odkaz na připojení přístrojů

1 OCHRANA

VÝROBCE: SIEMENS TYP : SIPROTEC 5
OBJ.ČÍSLO: 7SL87

OCHRANA AUTOMATIZACE MONITORING 7SL87

DRUH OCHRANY : SIEMENS EON BLIŽŠÍ SPECIFIKACE : SIPROTEC 5

TECHNICKÉ KOMPONENTY	TYP	OBJEDNACÍ ČÍSLO

ZPŮSOB POUŽITÍ	NASTAVENÍ	UMÍSTĚNÍ	OZNAČENÍ PRVKU
SIPROTEC5			-F11

/GA01.6	/Z_F11_04.8
/GA01.7	/Z_F11_04.1
/GA01.5	
/GA01.3	
/GA01.4	
/GA02.4	
/MA01.2	
/MA01.7	
/MA01.2	
/MA02.5	
/MA02.5	
/MA02.2	/Z_F11_05.1
/MA02.2	/Z_F11_05.8
/MA02.8	
/MA02.7	
/MA01.5	IO202
/QA01.2	/Z_F11_02.1
/RA01.8	IO202
/RA01.1	/Z_F11_02.8
/RA02.1	
/SA01.5	
/SV01.2	
/SV01.5	PS201
/VA01.2	/Z_F11_03.1
	PS201
	/Z_F11_03.8

1 JISTIČ

VÝROBCE: OEZ LETOHRAD TYP : LTN-UC-2C-2
OBJ.ČÍSLO : OEZ:41861

2-PÓL. 230/400V AC

JMENOVITÝ PROUD : 2A JMENOVITÉ NAPĚTÍ : 220/440V DC

TECHNICKÉ KOMPONENTY	TYP	OBJ.ČÍSLO :

ZPŮSOB POUŽITÍ	NASTAVENÍ	UMÍSTĚNÍ	OZNAČENÍ PRVKU	
NAPĚTÍ STAVOVÉ A PORUCHOVÉ SIGNAL.			-FA1.13	/GA01.7

2 JISTIČ

VÝROBCE: OEZ LETOHRAD TYP : LTN-UC-4C-2
OBJ.ČÍSLO : OEZ:41862

2-PÓL. 230/400V AC

JMENOVITÝ PROUD : 4A JMENOVITÉ NAPĚTÍ : 220/440V DC

TECHNICKÉ KOMPONENTY	TYP	OBJ.ČÍSLO :

ZPŮSOB POUŽITÍ	NASTAVENÍ	UMÍSTĚNÍ	OZNAČENÍ PRVKU	
OVLÁDACÍ NAPĚTÍ VYPÍNAČE ±1.01			-FA1.01	/GA01.2
NAPÁJENÍ OCHRANY			-FA1.01F	/GA01.5

Č.výkr.zhot.: 505020100501
Č.zak.zhot.:
Č.stavby: 10200026 20

OMEXOM

EVU modul 4.9

05.08.2021 BK_R110_R22_DPS_20210731
=AJA04&EFS
ZF01
CE1

				Datum	31.07.2021	TR 110/22 kV BLANSKO	
				Vyprac.	MUDRA	TR BLANSKO - ROZŠ. R110kV, DOPLNĚNÍ T103	
				Schvál.	LETEV	POLE SPÍNAČE PŘÍPOJNIC 1	
Ind.revize	Popis revize	Datum	Jméno	Norma		EG.D, a.s.	

eg.d

VÝKRES POUŽITÝCH PRVKŮ

OBVODOVÉ SCHÉMA

=AJA04	+ASJ04	&EFS	ZF01
STATUS: DPS			
ČÍSLO VÝKRESU: BK=AJA04+ASJ04&EFS/ZF01		List:	29
		Celkem:	68

č.výkr.zhot: 505020100501
č.zak.zhot: 10200002620
č.stavby:

OMEXOM

EVU modul 4.9

BK_R110_R22_DPS_20210731
=AJA04&EFS
ZF02
CE1

05.08.2021

4 JISTIČ

VÝROBCE: OEZ LETOHRAD TYP: LTN-UC-6C-2
OBJ.ČÍSLO: OEZ:41863

2-PÓL. 230/400V AC

JMENOVITÝ PROUD : 6A JMENOVITÉ NAPĚTÍ : 220/440V DC

TECHNICKÉ KOMPONENTY	TYP	OBJ.ČÍSLO :

ZPŮSOB POUŽITÍ		NASTAVENÍ	UMÍSTĚNÍ	OZNAČENÍ PRVKU	
OVL. NAPĚTÍ	VYPÍNAČE			-FA1.11	/GA01.2
1. NAPÁJECÍ NAPĚTÍ	OCHRAN ±1.11F			-FA1.11F	/GA01.5
2. OVLÁDACÍ NAPĚTÍ	VYPÍNAČE ±1.21			-FA1.21	/GA01.4
2. NAPÁJECÍ NAPĚTÍ	OCHRAN ±1.21F			-FA1.21F	/GA01.7

2 JISTIČ

VÝROBCE: OEZ LETOHRAD TYP: LTN-UC-4C-2
OBJ.ČÍSLO: OEZ:41862

2-PÓL.,1S,1O 230/400V AC

JMENOVITÝ PROUD : 4A JMENOVITÉ NAPĚTÍ : 220/440V DC

	TECHNICKÉ KOMPONENTY	TYP	OBJEDNACÍ ČÍSLO
1	POMOCNÉ KONTAKTY 1S,1O	PS-LT-1100	OEZ:42297

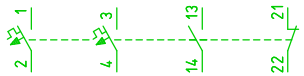

ZPŮSOB POUŽITÍ		NASTAVENÍ	UMÍSTĚNÍ	OZNAČENÍ PRVKU	
1.02 LOR				-FA1.02	/GA01.8
OVL. NAPĚTÍ	ODPOJ. A UZEMŇOVAČ			-FA1.32	/GA02.6 /GA02.6

1 JISTIČ

VÝROBCE: OEZ LETOHRAD TYP: LTN-UC-8C-2
OBJ.ČÍSLO: OEZ:41864

2-PÓL.,1S,1O 230/400V AC

JMENOVITÝ PROUD : 8A JMENOVITÉ NAPĚTÍ : 220/440V DC

	TECHNICKÉ KOMPONENTY	TYP	OBJEDNACÍ ČÍSLO
1	POMOCNÉ KONTAKTY 1S,1O	PS-LT-1100	OEZ:42297

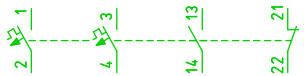

ZPŮSOB POUŽITÍ		NASTAVENÍ	UMÍSTĚNÍ	OZNAČENÍ PRVKU	
POHON -QM	+-1.31			-FA1.31	/GA02.3 /GA02.3

				Datum	31.07.2021	TR 110/22 kV BLANSKO	VÝKRES POUŽITÝCH PRVKŮ
				Vyprac.	MUDRA	TR BLANSKO - ROZŠ. R110kV, DOPLNĚNÍ T103	
				Schvál.	LETEV	POLE SPÍNAČE PŘÍPOJNIC 1	
Ind.revize	Popis revize	Datum	Jméno	Norma		EG.D, a.s.	OBVODOVÉ SCHÉMA

eg·d

=AJA04	+ASJ04	&EFS	ZF02
STATUS: DPS			
ČÍSLO VÝKRESU: BK=AJA04+ASJ04&EFS/ZF02		List:	30
		Celkem:	68

Č.výkr.zhot: 505020100501
Č.zak.zhot: 10200002620
Č.stavby:

OMEXOM

EVU modul 4.9

05.08.2021 BK_R110_R22_DPS_20210731
=AJA04&EFS
ZK01
CE1

1 POMOCNÉ RELÉ

VÝROBCE: SCHRACK TYP: MT(110V AC)
OBJ.ČÍSLO: MT326110

10A MULTIFUNKČNÍ RELÉ

POMOCNÉ NAPĚTÍ : 110V AC KONTAKTY : 3P

TECHNICKÉ KOMPONENTY		TYP	OBJ.ČÍSLO :
1	PATICE 11KOLÍKOVÁ,	MULTIMOD	MR78740
1	SPONA	SPONA	MR28800

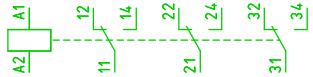

ZPŮSOB POUŽITÍ	NASTAVENÍ	UMÍSTĚNÍ	OZNAČENÍ PRVKU	
BRZDA POHONŮ ODPOJOVAČŮ			-KX01	/MA02.7 /MA02.4 /MA02.7

3 POMOCNÉ RELÉ

VÝROBCE: SCHRACK TYP: MT321110
OBJ.ČÍSLO: MT321110

10A MULTIFUNKČNÍ RELÉ DC, SE ZKUŠ.TLAČÍTKE

POMOCNÉ NAPĚTÍ : 110V DC KONTAKTY : 3W

TECHNICKÉ KOMPONENTY		TYP	OBJ.ČÍSLO :
1	PATICE A DIODA OCHRANNÁ	MODUL	MT78740_MTMT00A0
1	SPONA K MT	K MECH.SPOJENÍ	MR28800

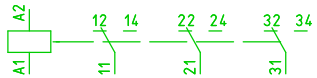

ZPŮSOB POUŽITÍ	NASTAVENÍ	UMÍSTĚNÍ	OZNAČENÍ PRVKU	
ZTRÁTA TLAKU SF6 PŘÍPOJNICE WA			-K711A	/RA02.3 /NA02.3
TRÁTA TLAKU SF6 PŘÍPOJNICE WB			-K711B	/RA02.4 /NA02.3
TRÁTA TLAKU SF6 PŘÍPOJNICE WA			-K711M	/RA02.5 /NA02.4

2 POMOCNÉ RELÉ

VÝROBCE: SIEMENS TYP: 3RH2122-1BF40
OBJ.ČÍSLO: 3RH2122-1BF40

10A

POMOCNÉ NAPĚTÍ : 110V DC KONTAKTY : 2S,2O

TECHNICKÉ KOMPONENTY	TYP	OBJEDNACÍ ČÍSLO

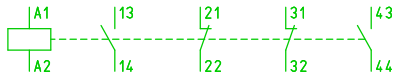

ZPŮSOB POUŽITÍ	NASTAVENÍ	UMÍSTĚNÍ	OZNAČENÍ PRVKU	
TVORBA NAPĚTÍ ±1.01			-K1.01	/GA01.3 /GA01.4 /GA01.2 /GA01.2 /GA01.4
TVORBA NAPĚTÍ ±1.01F			-K1.01F	/GA01.6 /GA01.7 /GA01.6 /GA01.5 /GA01.7

Datum	31.07.2021	TR 110/22 kV BLANSKO	VÝKRES POUŽITÝCH PRVKŮ	=AJA04	+ASJ04 &EFS ZK01
Vyprac.	MUDRA	TR BLANSKO - ROZŠ. R110kV, DOPLNĚNÍ T103		STATUS: DPS	
Schvál.	LETEV	POLE SPÍNAČE PŘÍPOJNIC 1			List: 31
Ind.revize / Popis revize / Datum / Jméno / Norma		EG.D, a.s.	OBVODOVÉ SCHÉMA	ČÍSLO VÝKRESU: BK=AJA04+ASJ04&EFS/ZK01	Celkem: 68

4	POMOCNÝ STYKAČ 3S,10	VÝROBCE: SIEMENS OBJ.ČÍSLO :	TYP : 3RH11 31
	JMENOVITÝ PROUD : 10A	NAPĚTÍ CÍVKY	: 110V DC
	TECHNICKÉ KOMPONENTY	TYP	OBJ.ČÍSLO :
1	Ochranná dioda	3RT1916-1DG00	

	ZPŮSOB POUŽITÍ	NASTAVENÍ	UMÍSTĚNÍ	OZNAČENÍ PRVKU									
	BRZDA POHONŮ			-K1QA		/MA02.2	/MA02.4	/MA02.3					
							/MA02.3	/MA02.3					
	BRZDA POHONŮ			-K1QB		/MA02.5	/MA02.7	/MA02.6					
							/MA02.6	/MA02.6					
	BRZDA POHONŮ			-K2QA		/MA02.3	/MA02.4	/MA02.4					
							/MA02.4	/MA02.4					
	BRZDA POHONŮ			-K2QB		/MA02.5	/MA02.7	/MA02.7					
							/MA02.6	/MA02.7					

Č.výkr.zhot.:
Č.zak.zhot.: 5050201000501
Č.stavby: 1020002620

OMEXOM

EVU modul 4.9

05.08.2021 BK_R110_R22_DPS_20210731
=AJA04&EFS
ZK02
CE1

				Datum	31.07.2021	TR 110/22 kV BLANSKO	VÝKRES POUŽITÝCH PRVKŮ	=AJA04	+ASJ04	&EFS	ZK02
				Vyprac.	MUDRA	TR BLANSKO - ROZŠ. R110kV, DOPLNĚNÍ T103		STATUS: DPS			
				Schvál.	LETEV	POLE SPÍNAČE PŘÍPOJNIC 1					List: 32
Ind.revize	Popis revize	Datum	Jméno	Norma		EG.D, a.s.	OBVODOVÉ SCHÉMA	ČÍSLO VÝKRESU: BK=AJA04+ASJ04&EFS/ZK02			Celkem: 68

3 TRANSF. PROUDU VÝROBCE: NEDEFINOVÁN TYP :
OBJ.ČÍSLO:

0,5/5P20

PŘEVOD : 150/300//1/1A VÝKON : 5VA/5VA

TECHNICKÉ KOMPONENTY TYP : OBJ.ČÍSLO :

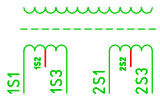

ZPŮSOB POUŽITÍ	NASTAVENÍ	UMÍSTĚNÍ	OZNAČENÍ PRVKU			
PROUDOVÝ TRANSF.		+TA	-L1/a		/SA01.2	/SA01.5
PROUDOVÝ TRANSF.		+TA	-L2/a		/SA01.3	/SA01.6
PROUDOVÝ TRANSF.		+TA	-L3/a		/SA01.4	/SA01.7

Č.výkr.zhot.: 505020100501
Č.zak.zhot.: 10200002620
Č.stavby:

OMEXOM

EVU modul 4.9

05.08.2021 BK_R110_R22_DPS_20210731
=AJA04&EFS
ZL01
CE1

Datum	31.07.2021	TR 110/22 kV BLANSKO	VÝKRES POUŽITÝCH PRVKŮ	=AJA04	+ASJ04	&EFS ZL01
Vyprac.	MUDRA	TR BLANSKO - ROZŠ. R110kV, DOPLNĚNÍ T103		STATUS: DPS		
Schvál.	LETEV	POLE SPÍNAČE PŘÍPOJNIC 1				List: 33
Ind.revize / Popis revize / Datum / Jméno / Norma		EG.D, a.s.	OBVODOVÉ SCHÉMA	ČÍSLO VÝKRESU: BK=AJA04+ASJ04&EFS/ZL01		Celkem: 68

1	KONEKTOR	VÝROBCE OBJ. ČÍSLO	FIBRE	TYP	DIN RAIL BOX 2xDSC
	POČET NAPOJENÍ	: OPTICKÝ BOX	JMENOVITÝ PROUD	: 2xDSC konektor	
	TECHNICKÉ KOMPONENTY	TYP	OBJ. ČÍSLO		

ZPŮSOB POUŽITÍ	NASTAVENÍ	UMÍSTĚNÍ	OZNAČENÍ PRVKU
OPTICKÝ PATCHPANEL			-OY01

/VA01.2
/VA01.3
/VA01.3
/VA01.3

Č.výkr.zhot.:
Č.zak.zhot.: 505020100501
Č.stavby: 1020002620

OMEXOM

EVU modul 4.9

05.08.2021 BK_R110_R22_DPS_20210731
=AJA04&EFS
ZO01
CE1

				Datum	31.07.2021	TR 110/22 kV BLANSKO	VÝKRES POUŽITÝCH PRVKŮ	=AJA04	+ASJ04	&EFS	ZO01
				Vyprac.	MUDRA	TR BLANSKO - ROZŠ. R110kV, DOPLNĚNÍ T103		STATUS: DPS			
				Schvál.	LETEV	POLE SPÍNAČE PŘÍPOJNIC 1					List: 34
Ind.revize	Popis revize	Datum	Jméno	Norma		EG.D, a.s.	OBVODOVÉ SCHÉMA	ČÍSLO VÝKRESU: BK=AJA04+ASJ04&EFS/ZO01			Celkem: 68

1 PŘÍSTROJ VÝROBCE: SIEMENS TYP :
OBJ.ČÍSLO:

3P-SPÍNAČ

JMENOVITÉ NAPĚTÍ : JMENOVITÝ PROUD :

TECHNICKÉ KOMPONENTY	TYP	OBJEDNACÍ ČÍSLO

Odkaz na zobrazení skupiny ve schématu zapojení

Odkaz na samostatné podklady grafických detailů

Odkaz na připojení přístrojů

ZPŮSOB POUŽITÍ	NASTAVENÍ	UMÍSTĚNÍ	OZNAČENÍ PRVKU
VYPÍNAČ S POMOCNÝMI KONTAKTY			-QM

/GA02.2
/MA01.1
/MA01.2
/QA01.2
/RA01.2

-X08 /Z_QM_01.2
-X09 /Z_QM_01.2
-X10 /Z_QM_01.3
-X11 /Z_QM_01.3
-X12 /Z_QM_01.4
-X13 /Z_QM_01.4
-X14 /Z_QM_01.5
-X15 /Z_QM_01.5
-X16 /Z_QM_01.7
-X17 /Z_QM_01.7

1 PŘÍSTROJ VÝROBCE: SIEMENS TYP :
OBJ.ČÍSLO:

ODPOJOVAČ/UZEMŇOVAČ

JMENOVITÉ NAPĚTÍ : JMENOVITÝ PROUD :

TECHNICKÉ KOMPONENTY	TYP	OBJEDNACÍ ČÍSLO

Odkaz na zobrazení skupiny ve schématu zapojení

Odkaz na samostatné podklady grafických detailů

Odkaz na připojení přístrojů

ZPŮSOB POUŽITÍ	NASTAVENÍ	UMÍSTĚNÍ	OZNAČENÍ PRVKU
ODPOJOVAČ S POMOCNÝMI KONTAKTY			-QA

/MA02.3
/QA01.3
/RA01.2

-X1 /Z_QA_01.2
-X11 /Z_QA_01.3
-X12 /Z_QA_01.4
-X13 /Z_QA_01.5
-X14 /Z_QA_01.5
-X15 /Z_QA_01.6
-X81 /Z_QA_01.7
-X82 /Z_QA_01.8
-X51 /Z_QA_01.3
-X52 /Z_QA_01.4
-X53 /Z_QA_01.5
-X54 /Z_QA_01.5
-X55 /Z_QA_01.6
-X84 /Z_QA_01.7
-X85 /Z_QA_01.8

Č.výkr.zhot.: 505020100501
Č.zak.zhot.: 10200026 20
Č.stavby:

OMEXOM

EVU modul 4.9

05.08.2021 BK_R110_R22_DPS_20210731
=AJA04&EFS
ZQ01
CE1

				Datum	31.07.2021	TR 110/22 kV BLANSKO	VÝKRES POUŽITÝCH PRVKŮ	=AJA04	+ASJ04	&EFS	ZQ01
				Vyprac.	MUDRA	TR BLANSKO - ROZŠ. R110kV, DOPLNĚNÍ T103		STATUS: DPS			
				Schvál.	LETEV	POLE SPÍNAČE PŘÍPOJNIC 1					List: 35
Ind.revize	Popis revize	Datum	Jméno	Norma		EG.D, a.s.	OBVODOVÉ SCHÉMA	ČÍSLO VÝKRESU: BK=AJA04+ASJ04&EFS/ZQ01			Celkem: 68

1	PŘÍSTROJ ODPOJOVAČ	VÝROBCE: SIEMENS OBJ.ČÍSLO:	TYP :
JMENOVITÉ NAPĚTÍ :		JMENOVITÝ PROUD :	
TECHNICKÉ KOMPONENTY		TYP	OBJEDNACÍ ČÍSLO

Odkaz na zobrazení skupiny ve schématu zapojení

Odkaz na samostatné podklady grafických detailů

Odkaz na připojení přístrojů

ZPŮSOB POUŽITÍ	NASTAVENÍ	UMÍSTĚNÍ	OZNAČENÍ PRVKU
ODPOJOVAČ S POMOCNÝMI KONTAKTY			-QB

/MA02.6
/QA01.6
/RA01.3

-X2 /Z_QB_01.2
-X21 /Z_QB_01.3
-X22 /Z_QB_01.4
-X23 /Z_QB_01.5
-X24 /Z_QB_01.5
-X25 /Z_QB_01.6
-X83 /Z_QB_01.7

-X61 /Z_QB_01.3
-X62 /Z_QB_01.4
-X63 /Z_QB_01.5
-X64 /Z_QB_01.5
-X65 /Z_QB_01.6
-X84 /Z_QB_01.7
-X85 /Z_QB_01.8

Č.výkr.zhot.:
Č.zak.zhot.: 505020100501
Č.stavby: 1020002620

OMEXOM

EVU modul 4.9

05.08.2021 BK_R110_R22_DPS_20210731
=AJA04&EFS
ZQ02
CE1

				Datum	31.07.2021	TR 110/22 kV BLANSKO	VÝKRES POUŽITÝCH PRVKŮ	=AJA04	+ASJ04	&EFS	ZQ02
				Vyprac.	MUDRA	TR BLANSKO - ROZŠ. R110kV, DOPLNĚNÍ T103		STATUS: DPS			
				Schvál.	LETEV	POLE SPÍNAČE PŘÍPOJNIC 1					List: 36
Ind.revize	Popis revize	Datum	Jméno	Norma		EG.D, a.s.	OBVODOVÉ SCHÉMA	ČÍSLO VÝKRESU: BK=AJA04+ASJ04&EFS/ZQ02			Celkem: 68

1	ODPOR	VÝROBCE: NEDEFINOVÁN OBJ.ČÍSLO :	TYP :	
	ODPOR : 12kOhm	VÝKON : 2W		
	TECHNICKÉ KOMPONENTY	TYP	OBJ.ČÍSLO :	

ZPŮSOB POUŽITÍ	NASTAVENÍ	UMÍSTĚNÍ	OZNAČENÍ PRVKU
REZISTOR			-R1

/MA01.4

Č.výkr.zhot.: 505020100501
Č.zak.zhot.: 10200002620
Č.stavby:

OMEXOM

EVU modul 4.9

05.08.2021 BK_R110_R22_DPS_20210731
=AJA04&EFS
ZR01
CE1

				Datum	31.07.2021	TR 110/22 kV BLANSKO	VÝKRES POUŽITÝCH PRVKŮ	=AJA04	+ASJ04	&EFS	ZR01
				Vyprac.	MUDRA	TR BLANSKO - ROZŠ. R110kV, DOPLNĚNÍ T103		STATUS: DPS			
				Schvál.	LETEV	POLE SPÍNAČE PŘÍPOJNIC 1					List: 37
Ind.revize	Popis revize	Datum	Jméno	Norma		EG.D, a.s.	OBVODOVÉ SCHÉMA	ČÍSLO VÝKRESU: BK=AJA04+ASJ04&EFS/ZR01			Celkem: 68

1	PŘÍSTROJ	VÝROBCE: SIEMENS OBJ.ČÍSLO:	TYP : NEZNÁMÝ
	SIGNAL.KONTAKTY STAVU SF6		
	JMENOVITÉ NAPĚTÍ : 110V DC	JMENOVITÝ PROUD :	

TECHNICKÉ KOMPONENTY	TYP	OBJEDNACÍ ČÍSLO

ZPŮSOB POUŽITÍ	NASTAVENÍ	UMÍSTĚNÍ	OZNAČENÍ PRVKU
SLEDOVÁNÍ STAVU SF6			-S0

/RA02.2
/Z_S0_01.3

Odkaz na zobrazení skupiny ve schématu zapojení

Odkaz na samostatné podklady grafických detailů

Odkaz na připojení přístrojů

Č.výkr.zhot.:
Č.zak.zhot.: 505020100501
Č.stavby: 1020002620

OMEXOM

EVU modul 4.9

05.08.2021 BK_R110_R22_DPS_20210731
=AJA04&EFS
ZS01
CE1

				Datum	31.07.2021	TR 110/22 kV BLANSKO	VÝKRES POUŽITÝCH PRVKŮ	=AJA04	+ASJ04	&EFS	ZS01
				Vyprac.	MUDRA	TR BLANSKO - ROZŠ. R110kV, DOPLNĚNÍ T103		STATUS: DPS			
				Schvál.	LETEV	POLE SPÍNAČE PŘÍPOJNIC 1					List: 38
Ind.revize	Popis revize	Datum	Jméno	Norma		EG.D, a.s.	OBVODOVÉ SCHÉMA	ČÍSLO VÝKRESU: BK=AJA04+ASJ04&EFS/ZS01			Celkem: 68

OZNAČENÍ KABELU	ODKUD (ZE ZAŘÍZENÍ) POPIS			KAM DO ZAŘÍZENÍ			TYP PRŮŘEZ APLIKACE	VODIČE	STÍNĚNÍ	Z: DO:	ŽÍLY POUŽITÉ VOLNÉ	KABELOVÁ TRASA DÉLKA	DÉLKA (REAL.)	STAV
-WSSJ0401	=AJA04	+ASJ04	-XH	=AXA00	+AXY02	-XYH	CYKFY-O 2x1,5mm² 1,5mm²	KABEL PVC			2 2 0	53m		
				=AXA00	+AXY02	-XN113								
-WSSJ0402	=AJA04	+ASJ04	-XP	=ANA00	+AZE01	-X	CYKFY-O 2x1,5mm² 1,5mm²	KABEL PVC			2 2 0	7m		
-WSSJ0403	=AJA04	+ASJ04	-XP	=AJA27	+ASJ27	-XP	CYKFY-O 3x1,5mm² 1,5mm²	KABEL PVC			3 3 0	36m		

Č.výkr.zhot.: 505020100501
Č.zak.zhot.: 10200002620
Č.stavby:

OMEXOM

EVU modul 4.9

05.08.2021 BK_R110_R22_DPS_20210731
=AJA04&EMB
WA01
CE1

Datum	31.07.2021	TR 110/22 kV BLANSKO	SEZNAM KABELŮ	=AJA04	+ASJ04 &EMB WA01
Vyprac.	MUDRA	TR BLANSKO - ROZŠ. R110kV, DOPLNĚNÍ T103		STATUS: DPS	
Schvál.	LETEV	POLE SPÍNAČE PŘÍPOJNIC 1			List: 39
Ind.revize / Popis revize / Datum / Jméno / Norma		EG.D, a.s.	ZAPOJOVACÍ TABULKA	ČÍSLO VÝKRESU: BK=AJA04+ASJ04&EMB/WA01	Celkem: 68

Kabel	Žíla	Cíl 1	Svorka	Cíl 2	Svorka	Potenciál	Odkaz
-WSSJ0401	1	=AJA04 +ASJ04 -XH	1	=AXA00 +AXY02 -XN113	27	+1.13y	=AJA04&EFS/RA01.8
CYKFY-O 2x1,5mm² 1,5mm²	2	=AJA04 +ASJ04 -XH	3	=AXA00 +AXY02 -XYH	66	H111IF/04	=AJA04&EFS/RA01.8
KABEL PVC							
2 53m							
-WSSJ0402	1	=AJA04 +ASJ04 -XP	7	=ANA00 +AZE01 -X	xx	L1	=AJA04&EFS/NA02.1
CYKFY-O 2x1,5mm² 1,5mm²	2	=AJA04 +ASJ04 -XP	9	=ANA00 +AZE01 -X	xx	H711AJA	=AJA04&EFS/NA02.1
KABEL PVC							
2 7m							
-WSSJ0403	1	=AJA04 +ASJ04 -XP	1	=AJA27 +ASJ27 -XP	2	+1.02	=AJA04&EFS/NA01.2
CYKFY-O 3x1.5mm² 1.5mm²	2	=AJA04 +ASJ04 -XP	5	=AJA27 +ASJ27 -XP	6	f331S	=AJA04&EFS/NA01.2
KABEL PVC	3	=AJA04 +ASJ04 -XP	3	=AJA27 +ASJ27 -XP	4	-1.02	=AJA04&EFS/NA01.2
3 36m							

Č.výkr.zhot: 505020100501
Č.zak.zhot: 10200002620
Č.stavby:

OMEXOM

EVU modul 4.9

05.08.2021 BK_R110_R22_DPS_20210731
=AJA04&EMB
WB01
CE1

Datum	31.07.2021	TR 110/22 kV BLANSKO	SESTAVA ZAPOJENÍ KABELŮ	=AJA04	+ASJ04	&EMB	WB01
Vyprac.	MUDRA	TR BLANSKO - ROZŠ. R110kV, DOPLNĚNÍ T103		STATUS: DPS			
Schvál.	LETEV	POLE SPÍNAČE PŘÍPOJNIC 1					List: 40
Ind.revize / Popis revize / Datum / Jméno / Norma		EG.D, a.s.	ZAPOJOVACÍ TABULKA	ČÍSLO VÝKRESU: BK=AJA04+ASJ04&EMB/WB01			Celkem: 68

REFER.OZNAČENÍ PRVKU = + - -1	DRUH PŘÍSTROJE KOMPONENTY	POČ. KUSŮ	VÝROBCE	TYP PŘÍSTROJE	T.SPEC.1 T.SPEC.2	TECHNICKÁ DATA	OBJEDNACÍ ČÍSLO
=AJA04 +ASJ04 -OY01	KONEKTOR	1	FIBRE	DIN RAIL BOX 2xDSC	OPTICKÝ BOX 2xDSC konektor		
=AJA04 +ASJ04 -R1	ODPOR	1	NEDEFINOVÁN		12kOhm 2W		
=AJA04 +TA -L1/a							
=AJA04 +TA -L2/a							
=AJA04 +TA -L3/a	TRANSF. PROUDU	3	NEDEFINOVÁN		150/300//1/1A 5VA/5VA	0,5/5P20	
=AJA04 +ASJ04 -FA1.13	JISTIČ	1	OEZ LETOHRAD	LTN-UC-2C-2	2A 220/440V DC	2-PÓL. 230/400V AC	OEZ:41861
=AJA04 +ASJ04 -FA1.01							
=AJA04 +ASJ04 -FA1.01F	JISTIČ	2	OEZ LETOHRAD	LTN-UC-4C-2	4A 220/440V DC	2-PÓL. 230/400V AC	OEZ:41862
=AJA04 +ASJ04 -FA1.11							
=AJA04 +ASJ04 -FA1.21							
=AJA04 +ASJ04 -FA1.11F							
=AJA04 +ASJ04 -FA1.21F	JISTIČ	4	OEZ LETOHRAD	LTN-UC-6C-2	6A 220/440V DC	2-PÓL. 230/400V AC	OEZ:41863
=AJA04 +ASJ04 -FA1.02							
=AJA04 +ASJ04 -FA1.32	JISTIČ	2	OEZ LETOHRAD	LTN-UC-4C-2	4A 220/440V DC	2-PÓL.,1S,1O 230/400V AC	OEZ:41862
	POMOCNÉ KONTAKTY 1S,1O	2	OEZ LETOHRAD	PS-LT-1100			OEZ:42297

Č.výkr.zhot.: 505020100501
Č.zak.zhot.: 1020002620
Č.stavby:

OMEXOM

EVU modul 4.9

05.08.2021 BK_R110_R22_DPS_20210731 =AJA04&EPB GL01 CE1

Datum	31.07.2021	TR 110/22 kV BLANSKO	SEZNAM PRVKŮ	=AJA04 +ASJ04 &EPB GL01	
Vyprac.	MUDRA	TR BLANSKO - ROZŠ. R110kV, DOPLNĚNÍ T103		STATUS: DPS	
Schvál.	LETEV	POLE SPÍNAČE PŘÍPOJNIC 1			List: 41
		EG.D, a.s.	SEZNAM ČÁSTÍ	ČÍSLO VÝKRESU: BK=AJA04+ASJ04&EPB/GL01	Celkem: 68

Ind.revize | Popis revize | Datum | Jméno | Norma

REFER.OZNAČENÍ PRVKU = + - -1	DRUH PŘÍSTROJE KOMPONENTY	POČ. KUSŮ	VÝROBCE	TYP PŘÍSTROJE	T.SPEC.1 T.SPEC.2	TECHNICKÁ DATA	OBJEDNACÍ ČÍSLO
=AJA04 +ASJ04 -FA1.31	JISTIČ	1	OEZ LETOHRAD	LTN-UC-8C-2	8A 220/440V DC	2-PÓL.,1S,1O 230/400V AC	OEZ:41864
	POMOCNÉ KONTAKTY 1S,1O	1	OEZ LETOHRAD	PS-LT-1100			OEZ:42297
=AJA04 +ASJ04 -KX01	POMOCNÉ RELÉ	1	SCHRACK	MT(110V AC)	110V AC 3P	10A MULTIFUNKČNÍ RELÉ	MT326110
	PATICE 11KOLÍKOVÁ,	1	SCHRACK	MULTIMOD			MR78740
	SPONA	1	SCHRACK	SPONA			MR28800
=AJA04 +ASJ04 -K711A							
=AJA04 +ASJ04 -K711B							
=AJA04 +ASJ04 -K711M	POMOCNÉ RELÉ	3	SCHRACK	MT321110	110V DC 3W	10A MULTIFUNKČNÍ RELÉ DC, SE ZKUŠ.TLAČÍTKE	MT321110
	PATICE A DIODA OCHRANNÁ	3	SCHRACK	MT78740_MTMT00A0			MT78740_MTMT00A0
	SPONA K MT	3	SCHRACK	MR28800			MR28800
=AJA04 +ASJ04 -F11	OCHRANA	1	SIEMENS	SIPROTEC 5	SIEMENS EON SIPROTEC 5	OCHRANA AUTOMATIZACE MONITORING 7SL87	7SL87
=AJA04 +ASJ04 -QM	PŘÍSTROJ	1	SIEMENS			3P-SPÍNAČ	
=AJA04 +ASJ04 -QA	PŘÍSTROJ	1	SIEMENS			ODPOJOVAČ/UZEMŇOVAČ	
=AJA04 +ASJ04 -QB	PŘÍSTROJ	1	SIEMENS			ODPOJOVAČ	

Č.výkr.zhot: 505020100501
Č.zak.zhot: 10200002620
Č.stavby:

OMEXOM

EVU modul 4.9

05.08.2021 BK_R110_R22_DPS_20210731 =AJA04&EPB GL02 CE1

Datum	31.07.2021	TR 110/22 kV BLANSKO	SEZNAM PRVKŮ	=AJA04 +ASJ04 &EPB GL02	
Vyprac.	MUDRA	TR BLANSKO - ROZŠ. R110kV, DOPLNĚNÍ T103		STATUS: DPS	
Schvál.	LETEV	POLE SPÍNAČE PŘÍPOJNIC 1			List: 42
		EG.D, a.s.	SEZNAM ČÁSTÍ	ČÍSLO VÝKRESU: BK=AJA04+ASJ04&EPB/GL02	Celkem: 68

Ind.revize | Popis revize | Datum | Jméno | Norma

REFER.OZNAČENÍ PRVKU = + - -1	DRUH PŘÍSTROJE KOMPONENTY	POČ. KUSŮ	VÝROBCE	TYP PŘÍSTROJE	T.SPEC.1 T.SPEC.2	TECHNICKÁ DATA	OBJEDNACÍ ČÍSLO
=AJA04 +ASJ04 -S0	PŘÍSTROJ	1	SIEMENS	NEZNÁMÝ	110V DC	SIGNAL.KONTAKTY STAVU SF6	
=AJA04 +ASJ04 -K1.01							
=AJA04 +ASJ04 -K1.01F	POMOCNÉ RELÉ	2	SIEMENS	3RH2122-1BF40	110V DC 2S,2O	10A	3RH2122-1BF40
=AJA04 +ASJ04 -K1QA							
=AJA04 +ASJ04 -K1QB							
=AJA04 +ASJ04 -K2QA							
=AJA04 +ASJ04 -K2QB	POMOCNÝ STYKAČ	4	SIEMENS	3RH11 31	10A 110V DC	3S,1O	
	Ochranná dioda	4	SIEMENS	3RT1916-1DG00			

Č.výkr.zhot.: 505020100501
Č.zak.zhot.: 10200002620
Č.stavby:

OMEXOM

EVU modul 4.9

05.08.2021 BK_R110_R22_DPS_20210731
=AJA04&EPB
GL03
CE1

Datum	31.07.2021	TR 110/22 kV BLANSKO	SEZNAM PRVKŮ	=AJA04	+ASJ04 &EPB GL03
Vyprac.	MUDRA	TR BLANSKO - ROZŠ. R110kV, DOPLNĚNÍ T103		STATUS: DPS	
Schvál.	LETEV	POLE SPÍNAČE PŘÍPOJNIC 1			List: 43
		EG.D, a.s.	SEZNAM ČÁSTÍ	ČÍSLO VÝKRESU: BK=AJA04+ASJ04&EPB/GL03	Celkem: 68

Ind.revize | Popis revize | Datum | Jméno | Norma

NXPlus - DVEŘE + PANEL

AJA04 - SPÍNAČ PŘÍPOJNIC I

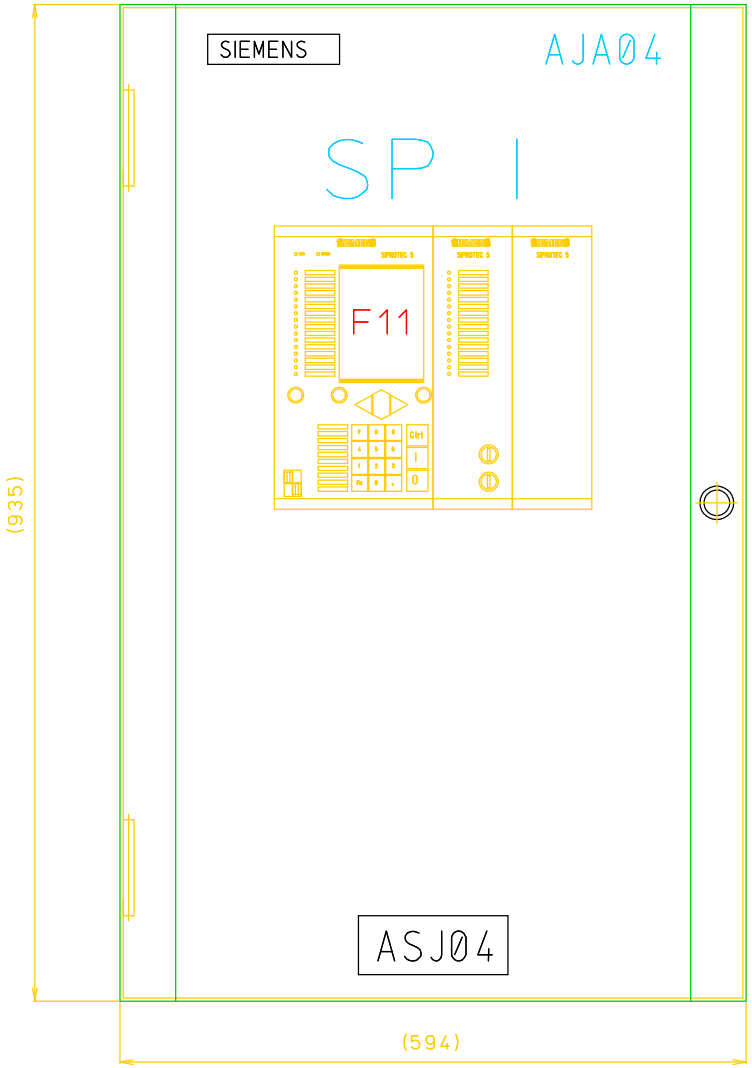

Č.výkr.zhot.: 505020100501
Č.zak.zhot.: 10200026 20
Č.stavby:

OMEXOM

EVU modul 4.9

05.08.2021 BK_R110_R22_DPS_20210731
=AJA04+ASJ04&ELU
DD01
CE1

				Datum	31.07.2021	TR 110/22 kV BLANSKO	eg·d	POHLED NA ROZVÁDĚČ	=AJA04	+ASJ04	&ELU	DD01
				Vyprac.	MUDRA	TR BLANSKO - ROZŠ. R110kV, DOPLNĚNÍ T103			STATUS: DPS			
				Schvál.	LETEV	POLE SPÍNAČE PŘÍPOJNIC 1						List: 44
Ind.revize	Popis revize	Datum	Jméno	Norma		EG.D, a.s.		VÝKRES USPOŘÁDÁNÍ	ČÍSLO VÝKRESU: BK=AJA04+ASJ04&ELU/DD01			Celkem: 68

Č.	KABEL	OBSAZ.ŽIL:	VÝKR.\SPOL.	TYP KABELU:	ŽÍLA	POKRAČUJE SCH. ZAPOJENÍ

-XA

MATERIÁL VODIČŮ	∅	BARVA
STANDARD: H07V-K 2,5mm2		SW

TYP SVORKY:
STANDARD: 110-243 URTK/S

ZPĚTNÝ ODKAZ	Č. 1	2	3	4	5	6	7	8	9	10	11	12	ŽÍLY/ LTG	OZNAČENÍ CÍLE			POTENCIÁL	Č.	OZNAČENÍ CÍLE			ŽÍLY/ LTG	POZNÁMKA
/SA01.4																		110					
/SA01.2														+TA	-XL1	1S1	fTAaNL1	111					
/SA01.2														+TA	-XL1	1S3	fTAaL1	112					
/SA01.2														+TA	-XL1	1S2		113					
/SA01.3														+TA	-XL2	1S1	fTAaNL2	121					
/SA01.3														+TA	-XL2	1S3	fTAaL2	122					
/SA01.3														+TA	-XL2	1S2		123					
/SA01.4														+TA	-XL3	1S1	fTAaNL3	131					
/SA01.4														+TA	-XL3	1S3	fTAaL3	132					
/SA01.4														+TA	-XL3	1S2		133					
/SA01.8																		210					
/SA01.5														+TA	-XL1	2S1	fTAbNL1	211					
/SA01.5														+TA	-XL1	2S3	fTAbL1	212	-F11	POZ.1	A1		
/SA01.5														+TA	-XL1	2S2		213					
/SA01.6														+TA	-XL2	2S1	fTAbNL2	221					
/SA01.6														+TA	-XL2	2S3	fTAbL2	222	-F11	POZ.1	A3		
/SA01.6														+TA	-XL2	2S2		223					
/SA01.8														+TA	-XL3	2S1	fTAbNL3	231	-F11		22		
/SA01.7														+TA	-XL3	2S3	fTAbL3	232	-F11	POZ.1	A5		
/SA01.7														+TA	-XL3	2S2		233					
/SA01.5																		240	-F11	POZ.1	A2		
/SA01.6																		241	-F11	POZ.1	A4		
/SA01.7																		242	-F11	POZ.1	A6		
/SA01.8																		243	-F11	POZ.1	A8		

Č.výkr.zhot.: 505020100501
Č.zak.zhot.: 10200002620
Č.stavby:

OMEXOM

EVU modul 4.9

05.08.2021 BK_R110_R22_DPS_20210731
=AJA04+ASJ04&EMA
K10
CE1

Datum	31.07.2021	TR 110/22 kV BLANSKO	SESTAVA SVORKOVNICE +ASJ04-XA	=AJA04	+ASJ04	&EMA	K10
Vyprac.	MUDRA	TR BLANSKO - ROZŠ. R110kV, DOPLNĚNÍ T103		STATUS: DPS			
Schvál.	LETEV	POLE SPÍNAČE PŘÍPOJNIC 1					List: 45
Ind.revize / Popis revize / Datum / Jméno / Norma		EG.D, a.s.	ZAPOJOVACÍ TABULKA	ČÍSLO VÝKRESU: BK=AJA04+ASJ04&EMA/K10			Celkem: 68

Č.	KABEL	OBSAZ.ŽIL:	VÝKR.	SPOL.	TYP KABELU:	ŽÍLA	POKRAČUJE SCH. ZAPOJENÍ
1	-WSSJ0401		2	2	CYKFY-O 2x1,5mm,5mm²	2	

-XH

MATERIÁL VODIČŮ		∅	BARVA
STANDARD:	H07V-K	1,5mm2	SW

TYP SVORKY:
STANDARD:
1-6 UT4-MT-P/P

ZPĚTNÝ ODKAZ	Č. 1	2	3	4	5	6	7	8	9	10	11	12	ŽÍLY/ LTG	OZNAČENÍ CÍLE			
/RA01.8	<-												1	=AXA00	+AXY02	-XN113	27
/RA01.8																	
/RA01.8	<-												2	=AXA00	+AXY02	-XYH	66
/XA01.1																	
/RA01.6														=AJA05	+ASJ05	-XH	1
/RA01.6														=AJA05	+ASJ05	-XH	2

POTENCIÁL	Č.
+1.13y	1
+1.13y	2
H111IF/04	3
	4
+1.13	5
H854WB1T	6

OZNAČENÍ CÍLE			ŽÍLY/ LTG	POZNÁMKA
-F11	POZ.2	B10		
-F11	POZ.2	B7		
-XN113		4		
-F11	POZ.1	D10		

č.výkr.zhot.: 505020100501
č.zak.zhot.: 1020002620
č.stavby:

OMEXOM

EVU modul 4.9

05.08.2021 BK_R110_R22_DPS_20210731
=AJA04+ASJ04&EMA
K20
CE1

				Datum	31.07.2021	TR 110/22 kV BLANSKO	SESTAVA SVORKOVNICE +ASJ04-XH	=AJA04	+ASJ04	&EMA	K20
				Vyprac.	MUDRA	TR BLANSKO - ROZŠ. R110kV, DOPLNĚNÍ T103		STATUS: DPS			
				Schvál.	LETEV	POLE SPÍNAČE PŘÍPOJNIC 1					List: 46
Ind.revize	Popis revize	Datum	Jméno	Norma		EG.D, a.s.	ZAPOJOVACÍ TABULKA	ČÍSLO VÝKRESU: BK=AJA04+ASJ04&EMA/K20			Celkem: 68

Č.	KABEL	OBSAZ.ŽIL:	VÝKR.	SPOL.	TYP KABELU:	ŽÍLA	POKRAČUJE SCH. ZAPOJENÍ
1	-WLNM0114		2	0	CYKY-O 2x6 6mm²	2	

-XN11

MATERIÁL VODIČŮ	∅	BARVA
STANDARD: H07V-K 2,5mm2		SW

TYP SVORKY:
STANDARD:
1-4 UT6

ZPĚTNÝ ODKAZ	Č. 1	2	3	4	5	6	7	8	9	10	11	12	ŽÍLY/ LTG	OZNAČENÍ CÍLE			
/GA01.2	<-												1	=ANA00	+ANM01	-X3	7
/GA01.5														=AJA06	+ASJ06	-XN11	1
/GA01.2	<-												2	=ANA00	+ANM01	-X3	8
/GA01.6														=AJA06	+ASJ06	-XN11	3

POTENCIÁL	Č.
+1.1	1
+1.1	2
-1.1	3
-1.1	4

OZNAČENÍ CÍLE		ŽÍLY/ LTG	POZNÁMKA
-FA1.11	3		
-FA1.11F	3		
-FA1.11	1		
-FA1.11F	1		

Č.výkr.zhot.: 505020100501
Č.zak.zhot.: 10200026 20
Č.stavby:

OMEXOM

EVU modul 4.9

05.08.2021 BK_R110_R22_DPS_20210731
=AJA04+ASJ04&EMA
K30
CE1

				Datum	31.07.2021	TR 110/22 kV BLANSKO	SESTAVA SVORKOVNICE +ASJ04-XN11	=AJA04	+ASJ04	&EMA	K30
				Vyprac.	MUDRA	TR BLANSKO - ROZŠ. R110kV, DOPLNĚNÍ T103		STATUS: DPS			
				Schvál.	LETEV	POLE SPÍNAČE PŘÍPOJNIC 1					List: 47
Ind.revize	Popis revize	Datum	Jméno	Norma		EG.D, a.s.	ZAPOJOVACÍ TABULKA	ČÍSLO VÝKRESU: BK=AJA04+ASJ04&EMA/K30			Celkem: 68

Č.	KABEL	OBSAZ.ŽIL:	VÝKR.	SPOL.	TYP KABELU:	ŽÍLA	POKRAČUJE SCH. ZAPOJENÍ
1	-WLNM0118		2	0	CYKY-O 2x6 6mm²	2	

-XN13

MATERIÁL VODIČŮ	∅	BARVA
STANDARD: H07V-K 2,5mm2		SW

TYP SVORKY:
STANDARD: 1-4 UT6

ZPĚTNÝ ODKAZ	Č. 1	2	3	4	5	6	7	8	9	10	11	12	ŽÍLY/ LTG	OZNAČENÍ CÍLE			
/GA02.3	<-												1	=ANA00	+ANM01	-X3	15
/GA02.6														=AJA06	+ASJ06	-XN13	1
/GA02.3	<-												2	=ANA00	+ANM01	-X3	16
/GA02.6														=AJA06	+ASJ06	-XN13	3

POTENCIÁL	Č.
+1.3	1
+1.3	2
-1.3	3
-1.3	4

OZNAČENÍ CÍLE		ŽÍLY/ LTG	POZNÁMKA
-FA1.31	3		
-FA1.32	3		
-FA1.31	1		
-FA1.32	1		

Č.výkr.zhot.: 505020100501
Č.zak.zhot.: 10200026620
Č.stavby:

OMEXOM

EVU modul 4.9

05.08.2021 BK_R110_R22_DPS_20210731
=AJA04+ASJ04&EMA
K40
CE1

				Datum	31.07.2021	TR 110/22 kV BLANSKO	SESTAVA SVORKOVNICE +ASJ04-XN13	=AJA04	+ASJ04	&EMA	K40
				Vyprac.	MUDRA	TR BLANSKO - ROZŠ. R110kV, DOPLNĚNÍ T103		STATUS: DPS			
				Schvál.	LETEV	POLE SPÍNAČE PŘÍPOJNIC 1					List: 48
Ind.revize	Popis revize	Datum	Jméno	Norma		EG.D, a.s.	ZAPOJOVACÍ TABULKA	ČÍSLO VÝKRESU: BK=AJA04+ASJ04&EMA/K40			Celkem: 68

Č.	KABEL	OBSAZ.ŽIL:	VÝKR.\SPOL.	TYP KABELU:	ŽÍLA	POKRAČUJE SCH. ZAPOJENÍ

-XN101

MATERIÁL VODIČŮ	∅	BARVA
STANDARD: H07V-K	1,5mm2	SW

TYP SVORKY:
STANDARD:
1-9 UT4-MT-P/P

ZPĚTNÝ ODKAZ	Č. 1	2	3	4	5	6	7	8	9	10	11	12	ŽÍLY/ LTG	OZNAČENÍ CÍLE	
/MA01.2														-FA1.01	4
/MA01.2															
/MA01.7															
/MA01.8															
/MA01.2														-FA1.01	2
/MA01.2															
/MA01.3															
/MA01.7															
/MA01.8															

POTENCIÁL	Č.
+1.01	1
+1.01	2
+1.01	3
+1.01	4
-1.01	5
-1.01	6
-1.01	7
-1.01	8
-1.01	9

OZNAČENÍ CÍLE			ŽÍLY/ LTG	POZNÁMKA
-XQM		13 B		
-F11	POZ.1	D1		
-F11	POZ.1	C2		
-XQM		21 B		
-F11	POZ.1	C13		

Č.výkr.zhot.: 505020100501
Č.zak.zhot.: 1020002620
Č.stavby:

OMEXOM

EVU modul 4.9

05.08.2021 BK_R110_R22_DPS_20210731
=AJA04+ASJ04&EMA
K50
CE1

				Datum	31.07.2021	TR 110/22 kV BLANSKO
				Vyprac.	MUDRA	TR BLANSKO - ROZŠ. R110kV, DOPLNĚNÍ T103
				Schvál.	LETEV	POLE SPÍNAČE PŘÍPOJNIC 1
Ind.revize	Popis revize	Datum	Jméno	Norma		EG.D, a.s.

eg.d

SESTAVA SVORKOVNICE +ASJ04-XN101

ZAPOJOVACÍ TABULKA

=AJA04	+ASJ04	&EMA	K50

STATUS: DPS

ČÍSLO VÝKRESU: BK=AJA04+ASJ04&EMA/K50

List: 49
Celkem: 68

Č.	KABEL	OBSAZ.ŽIL:	VÝKR.\SPOL.	TYP KABELU:	ŽÍLA	POKRAČUJE SCH. ZAPOJENÍ

-XN113

MATERIÁL VODIČŮ	∅	BARVA
STANDARD: H07V-K	1,5mm2	SW

TYP SVORKY:
STANDARD:
1-10 UT4-MT-P/P

ZPĚTNÝ ODKAZ	Č. 1	2	3	4	5	6	7	8	9	10	11	12	ŽÍLY/ LTG		OZNAČENÍ CÍLE		
/GA01.7															-FA1.13		4
/QA01.2																	
/RA01.5																	
/RA01.6																	
/RA01.6															-F11	POZ.1	D6
/GA01.7															-FA1.13		2
/QA01.2																	
/QA01.3																	
/RA02.3														Q	-K711A		A2
/RA02.3																	

POTENCIÁL	Č.
+1.13	1
+1.13	2
+1.13	3
+1.13	4
+1.13	5
-1.13	6
-1.13	7
-1.13	8
-1.13	9
-1.13	10

OZNAČENÍ CÍLE				ŽÍLY/ LTG	POZNÁMKA
-XQB		611 B	Q		
-XH		5			
-XS4		894			
-F11	POZ.3	A1	Q		

Č.výkr.zhot.: 505020100501
Č.zak.zhot.: 1020002620
Č.stavby:

OMEXOM

EVU modul 4.9

05.08.2021 BK_R110_R22_DPS_20210731
=AJA04+ASJ04&EMA
K60
CE1

				Datum	31.07.2021	TR 110/22 kV BLANSKO	SESTAVA SVORKOVNICE +ASJ04-XN113	=AJA04 / +ASJ04 / &EMA / K60
				Vypracl.	MUDRA	TR BLANSKO - ROZŠ. R110kV, DOPLNĚNÍ T103		STATUS: DPS
				Schvál.	LETEV	POLE SPÍNAČE PŘÍPOJNIC 1		List: 50
Ind.revize	Popis revize	Datum	Jméno	Norma		EG.D, a.s.	ZAPOJOVACÍ TABULKA	ČÍSLO VÝKRESU: BK=AJA04+ASJ04&EMA/K60 Celkem: 68

Č.	KABEL	OBSAZ.ŽIL:	VÝKR.\SPOL.	TYP KABELU:	ŽÍLA	POKRAČUJE SCH. ZAPOJENÍ

-XN131

MATERIÁL VODIČŮ	∅	BARVA
STANDARD: H07V-K	1,5mm2	SW

TYP SVORKY:
STANDARD:
1-4 UT4-MT-P/P

ZPĚTNÝ ODKAZ	Č. 1	2	3	4	5	6	7	8	9	10	11	12	ŽÍLY/ LTG	OZNAČENÍ CÍLE	
/GA02.3														-FA1.31	4
/GA02.4															
/GA02.3														-FA1.31	2
/GA02.4															

POTENCIÁL	Č.
+1.31	1
+1.31	2
-1.31	3
-1.31	4

OZNAČENÍ CÍLE			ŽÍLY/ LTG	POZNÁMKA
-XQM		27 B		
-F11	POZ.1	D9		
-XQM		28 B		
-F11		B12		

Č.výkr.zhot.: 505020100501
Č.zak.zhot.: 10200026620
Č.stavby:

OMEXOM

EVU modul 4.9

05.08.2021 BK_R110_R22_DPS_20210731
=AJA04+ASJ04&EMA
K70
CE1

Datum	31.07.2021	TR 110/22 kV BLANSKO	SESTAVA SVORKOVNICE +ASJ04-XN131	=AJA04	+ASJ04	&EMA	K70
Vyprac.	MUDRA	TR BLANSKO - ROZŠ. R110kV, DOPLNĚNÍ T103		STATUS: DPS			
Schvál.	LETEV	POLE SPÍNAČE PŘÍPOJNIC 1					List: 51
Ind.revize / Popis revize / Datum / Jméno / Norma		EG.D, a.s.	ZAPOJOVACÍ TABULKA	ČÍSLO VÝKRESU: BK=AJA04+ASJ04&EMA/K70			Celkem: 68

Č.	KABEL	OBSAZ.ŽIL:	VÝKR.\SPOL.	TYP KABELU:	ŽÍLA	POKRAČUJE SCH. ZAPOJENÍ

-XN132

MATERIÁL VODIČŮ	∅	BARVA
STANDARD: H07V-K	1,5mm2	SW

TYP SVORKY:
STANDARD:
1-14 UT4-MT-P/P

ZPĚTNÝ ODKAZ	Č. 1	2	3	4	5	6	7	8	9	10	11	12	ŽÍLY/ LTG	OZNAČENÍ CÍLE		POTENCIÁL	Č.	OZNAČENÍ CÍLE				ŽÍLY/ LTG	POZNÁMKA
/MA02.2														-FA1.32	4	+1.32	1						
/MA02.2																+1.32	2	-F11	POZ.1	C3	Q		
/MA02.3																+1.32	3	-K1QA		13			
/MA02.6																+1.32	4	-K1QB		13			
/MA02.4																+1.32	5	-K2QA		44			
/MA02.7																+1.32	6	-K2QB		44			
/MA02.2														-FA1.32	2	-1.32	7						
/MA02.2																-1.32	8	-F11	POZ.1	C7	Q		
/MA02.3																-1.32	9	-K1QA		44			
/MA02.6																-1.32	10	-K1QB		44			
/MA02.7																-1.32	11	-KX01		A2			
/MA02.8																-1.32	12						
/MA02.4																-1.32	13	-K2QA		13			
/MA02.6																-1.32	14	-K2QB		13			

Č.výkr.zhot.: 505020100501
Č.zak.zhot.: 1020002620
Č.stavby:

OMEXOM

EVU modul 4.9

05.08.2021 BK_R110_R22_DPS_20210731
=AJA04+ASJ04&EMA
K80
CE1

				Datum	31.07.2021	TR 110/22 kV BLANSKO	
				Vyprac.	MUDRA	TR BLANSKO - ROZŠ. R110kV, DOPLNĚNÍ T103	
				Schvál.	LETEV	POLE SPÍNAČE PŘÍPOJNIC 1	
Ind.revize	Popis revize	Datum	Jméno	Norma		EG.D, a.s.	

eg.d

SESTAVA SVORKOVNICE +ASJ04-XN132

ZAPOJOVACÍ TABULKA

=AJA04	+ASJ04	&EMA	K80
STATUS: DPS			
ČÍSLO VÝKRESU: BK=AJA04+ASJ04&EMA/K80		List:	52
		Celkem:	68

Č.	KABEL	OBSAZ.ŽIL:	VÝKR.	SPOL.	TYP KABELU:	ŽÍLA	POKRAČUJE SCH. ZAPOJENÍ
1	-WSSJ0403		3	3	CYKFY-O 3x1.5mm²5mm²	3	=AJA26+ASJ26/K100
2	-WSSJ0402		2	2	CYKFY-O 2x1,5mm²5mm²	2	

-XP

MATERIÁL VODIČŮ		∅	BARVA
STANDARD:	H07V-K	1,5mm2	SW

TYP SVORKY:
STANDARD:
1-6 UT4-MT-P/P

ZPĚTNÝ ODKAZ	Č. 1	2	3	4	5	6	7	8	9	10	11	12	ŽÍLY/ LTG	OZNAČENÍ CÍLE			
/NA01.3	->															-FA1.02	4
/NA01.5														=AJA06	+ASJ06	-XP	1
/NA01.3	->															-FA1.02	2
/NA01.5														=AJA06	+ASJ06	-XP	3
/NA01.3	<-												2	=AJA27	+ASJ27	-XP	6
/NA01.6														=AJA06	+ASJ06	-XP	5
/NA02.3		<-											1	=ANA00	+AZE01	-X	xx
/NA02.7														=AJA06	+ASJ06	-XP	7
/NA02.3		<-											2	=ANA00	+AZE01	-X	xx
/NA02.7														=AJA06	+ASJ06	-XP	9

POTENCIÁL	Č.
+1.02	1
+1.02	2
-1.02	3
-1.02	4
f331S	5
f331S	6
L1	7
L1	8
H711AJA	9
H711AJA	10

OZNAČENÍ CÍLE						ŽÍLY/ LTG	POZNÁMKA
=AJA27	+ASJ27	-XP			2	1	
		-F11	POZ.1	D14			
=AJA27	+ASJ27	-XP			4	3	
		-F11	POZ.1	D12			
		-K711A			12	Q	
		-K711A			11	Q	

č.výkr.zhot.: 5050201000501
č.zak.zhot.: 1020002620
č.stavby:

OMEXOM

EVU modul 4.9

05.08.2021 BK_R110_R22_DPS_20210731
=AJA04+ASJ04&EMA
K90
CE1

				Datum	31.07.2021	TR 110/22 kV BLANSKO	SESTAVA SVORKOVNICE +ASJ04-XP	=AJA04	+ASJ04	&EMA	K90
				Vyprac.	MUDRA	TR BLANSKO - ROZŠ. R110kV, DOPLNĚNÍ T103		STATUS: DPS			
				Schvál.	LETEV	POLE SPÍNAČE PŘÍPOJNIC 1					List: 53
Ind.revize	Popis revize	Datum	Jméno	Norma		EG.D, a.s.	ZAPOJOVACÍ TABULKA	ČÍSLO VÝKRESU: BK=AJA04+ASJ04&EMA/K90			Celkem: 68

Č.	KABEL	OBSAZ.ŽIL:	VÝKR.\SPOL.	TYP KABELU:	ŽÍLA	POKRAČUJE SCH. ZAPOJENÍ

-XQA

MATERIÁL VODIČŮ	∅	BARVA
STANDARD: H07V-K	1,5mm2	SW

TYP SVORKY:
STANDARD:
101-152 VBST 4-FS

ZPĚTNÝ ODKAZ	Č. 1	2	3	4	5	6	7	8	9	10	11	12	ŽÍLY/ LTG	OZNAČENÍ CÍLE	POTENCIÁL	Č.	OZNAČENÍ CÍLE	ŽÍLY/ LTG	POZNÁMKA
/MA02.3														-QA -X1 1		101	-XQA 816 B		
/MA02.3														-QA -X1 0	+fQA	102	-K1QA 14 Q		
/QA01.4														-QA -X11 9	A +1.13	111 B	-XQA 511 B Q		
															C	D			
/QA01.4														-QA -X11 8	A f31QA	112 B	-F11 POZ.3 A7		
															C	D			
/QA01.4														-QA -X11 7	A f41QA	114 B	-F11 POZ.3 A8		
															C	D			
/XA01.1															A	121 B			
															C	D			
/XA01.2															A	122 B			
															C	D			
/XA01.2															A	124 B			
															C	D			
/XA01.2															A	131 B			
															C	D			
/XA01.2															A	132 B			
															C	D			
/XA01.2															A	133 B			
															C	D			
/XA01.2															A	134 B			
															C	D			
/XA01.3															A	141 B			
															C	D			
/XA01.3															A	142 B			
															C	D			
/XA01.3															A	143 B			
															C	D			
/XA01.3															A	144 B			
															C	D			
/XA01.3															A	151 B			
															C	D			
/XA01.3															A	152 B			
															C	D			

Č.výkr.zhot.: 505020100501
Č.zak.zhot.: 10200002620
Č.stavby:

OMEXOM

EVU modul 4.9

05.08.2021 BK_R110_R22_DPS_20210731
=AJA04+ASJ04&EMA
K100
CE1

Datum	31.07.2021	TR 110/22 kV BLANSKO	SESTAVA SVORKOVNICE +ASJ04-XQA	=AJA04	+ASJ04 &EMA K100
Vyprac.	MUDRA	TR BLANSKO - ROZŠ. R110kV, DOPLNĚNÍ T103		STATUS: DPS	
Schvál.	LETEV	POLE SPÍNAČE PŘÍPOJNIC 1			List: 54
Ind.revize / Popis revize / Datum / Jméno / Norma		EG.D, a.s.	ZAPOJOVACÍ TABULKA	ČÍSLO VÝKRESU: BK=AJA04+ASJ04&EMA/K100	Celkem: 68

Č.	KABEL	OBSAZ.ŽIL:	VÝKR.\SPOL.	TYP KABELU:	ŽÍLA	POKRAČUJE SCH. ZAPOJENÍ

-XQA

MATERIÁL VODIČŮ	∅	BARVA
STANDARD: H07V-K 1,5mm2		SW

TYP SVORKY:
STANDARD:
153-531 VBST 4-FS

Č.výkr.zhot.: 505020100501
Č.zak.zhot.: 10200002620
Č.stavby:

OMEXOM

EVU modul 4.9

BK_R110_R22_DPS_20210731
=AJA04+ASJ04&EMA
K101
CE1

05.08.2021

ZPĚTNÝ ODKAZ	Č. 1	2	3	4	5	6	7	8	9	10	11	12	ŽÍLY/ LTG	OZNAČENÍ CÍLE	POTENCIÁL	Č.	OZNAČENÍ CÍLE	ŽÍLY/ LTG	POZNÁMKA
/XA01.4															A	153 B			
															C	D			
/XA01.4															A	154 B			
															C	D			
/XA01.4															A	161 B			
															C	D			
/XA01.4															A	162 B			
															C	D			
/XA01.4															A	163 B			
															C	D			
/XA01.4															A	164 B			
															C	D			
/XA01.4															A	171 B			
															C	D			
/XA01.5															A	172 B			
															C	D			
/XA01.5															A	173 B			
															C	D			
/XA01.5															A	174 B			
															C	D			
/QA01.5														-QA -X51 9	A +1.13	511 B	-XQA 111 B Q		
															C	D			
/QA01.5														-QA -X51 8	A f31QE1	512 B	-F11 POZ.3 A13		
															C	D			
/QA01.5														-QA -X51 7	A f41QE1	514 B	-F11 POZ.3 A14		
															C	D			
/XA01.1															A	521 B			
															C	D			
/XA01.2															A	522 B			
															C	D			
/XA01.2															A	524 B			
															C	D			
/XA01.2															A	531 B			
															C	D			

			Datum	31.07.2021	TR 110/22 kV BLANSKO	
			Vyprac.	MUDRA	TR BLANSKO - ROZŠ. R110kV, DOPLNĚNÍ T103	
			Schvál.	LETEV	POLE SPÍNAČE PŘÍPOJNIC 1	
Ind.revize	Popis revize	Datum	Jméno	Norma	EG.D, a.s.	

eg.d

SESTAVA SVORKOVNICE +ASJ04-XQA

ZAPOJOVACÍ TABULKA

=AJA04	+ASJ04	&EMA	K101
STATUS: DPS			
ČÍSLO VÝKRESU: BK=AJA04+ASJ04&EMA/K101		List:	55
		Celkem:	68

Č.	KABEL	OBSAZ.ŽIL:	VÝKR.\SPOL.	TYP KABELU:	ŽÍLA	POKRAČUJE SCH. ZAPOJENÍ

-XQA

MATERIÁL VODIČŮ ∅ BARVA
STANDARD: H07V-K 1,5mm2 SW

TYP SVORKY:
STANDARD: 532-572 VBST 4-FS

ZPĚTNÝ ODKAZ	Č. 1	2	3	4	5	6	7	8	9	10	11	12	ŽÍLY/ LTG	OZNAČENÍ CÍLE
/XA01.2														
/XA01.2														
/XA01.2														
/XA01.3														
/XA01.3														
/XA01.3														
/XA01.3														
/XA01.3														
/XA01.3														
/XA01.4														
/XA01.4														
/XA01.4														
/XA01.4														
/XA01.4														
/XA01.4														
/XA01.4														
/XA01.5														

POTENCIÁL	Č.	OZNAČENÍ CÍLE	ŽÍLY/ LTG	POZNÁMKA
A	532 B			
C	D			
A	533 B			
C	D			
A	534 B			
C	D			
A	541 B			
C	D			
A	542 B			
C	D			
A	543 B			
C	D			
A	544 B			
C	D			
A	551 B			
C	D			
A	552 B			
C	D			
A	553 B			
C	D			
A	554 B			
C	D			
A	561 B			
C	D			
A	562 B			
C	D			
A	563 B			
C	D			
A	564 B			
C	D			
A	571 B			
C	D			
A	572 B			
C	D			

Č.výkr.zhot.: 505020100501
Č.zak.zhot.: 10200026620
Č.stavby:

OMEXOM

EVU modul 4.9

05.08.2021 BK_R110_R22_DPS_20210731
=AJA04+ASJ04&EMA
K102
CE1

Ind.revize	Popis revize	Datum	Jméno	Norma			
				Datum	31.07.2021	TR 110/22 kV BLANSKO	
				Vyprac.	MUDRA	TR BLANSKO - ROZŠ. R110kV, DOPLNĚNÍ T103	
				Schvál.	LETEV	POLE SPÍNAČE PŘÍPOJNIC 1	
						EG.D, a.s.	

eg.d

SESTAVA SVORKOVNICE +ASJ04-XQA

ZAPOJOVACÍ TABULKA

=AJA04 +ASJ04 &EMA K102

STATUS: DPS

ČÍSLO VÝKRESU: BK=AJA04+ASJ04&EMA/K102

List: 56
Celkem: 68

Č.	KABEL	OBSAZ.ŽIL:	VÝKR.\SPOL.	TYP KABELU:	ŽÍLA	POKRAČUJE SCH. ZAPOJENÍ

-XQA

MATERIÁL VODIČŮ	∅	BARVA
STANDARD: H07V-K 1,5mm2		SW

TYP SVORKY:
STANDARD: 573-833 VBST 4-FS

ZPĚTNÝ ODKAZ	Č. 1	2	3	4	5	6	7	8	9	10	11	12	ŽÍLY/ LTG	OZNAČENÍ CÍLE	POTENCIÁL	Č.	OZNAČENÍ CÍLE		ŽÍLY/ LTG	POZNÁMKA
/XA01.5															A	573 B				
															C	D				
/XA01.5															A	574 B				
															C	D				
/XA01.1															A	811 B				
															C	D				
/XA01.2															A	812 B				
															C	D				
/XA01.2															A	813 B				
															C	D				
/XA01.2															A	814 B				
															C	D				
/MA02.4														-QA -X82 3	A	815 B	-KX01 14	Q		
															C	D				
/MA02.4														-QA -X82 2		816	-XQA 101 B			
/RA01.3														-QA -X82 1	A +1.13	817 B	-XQB 611 B	Q		
															C	D				
/RA01.3														-QA -X82 0	A f4LEAVER	818 B	-F11 POZ.2 B14			
															C	D	-XQB 822 B			
/XA01.2															A	830 B				
															C	D				
/XA01.3															A	831 B				
															C	D				
/XA01.3															A	832 B				
															C	D				
/XA01.3															A	833 B				
															C	D				

Č.výkr.zhot.: 505020100501
Č.zak.zhot.: 10200002620
Č.stavby:

OMEXOM

EVU modul 4.9

05.08.2021 BK_R110_R22_DPS_20210731
=AJA04+ASJ04&EMA
K103
CE1

Datum	31.07.2021	TR 110/22 kV BLANSKO	SESTAVA SVORKOVNICE +ASJ04-XQA	=AJA04	+ASJ04	&EMA	K103
Vyprac.	MUDRA	TR BLANSKO - ROZŠ. R110kV, DOPLNĚNÍ T103		STATUS: DPS			
Schvál.	LETEV	POLE SPÍNAČE PŘÍPOJNIC 1					List: 57
Ind.revize / Popis revize / Datum / Jméno / Norma		EG.D, a.s.	ZAPOJOVACÍ TABULKA	ČÍSLO VÝKRESU: BK=AJA04+ASJ04&EMA/K103			Celkem: 68

Č.	KABEL	OBSAZ.ŽIL:	VÝKR.\SPOL.	TYP KABELU:	ŽÍLA	POKRAČUJE SCH. ZAPOJENÍ

-XQB

MATERIÁL VODIČŮ	∅	BARVA
STANDARD: H07V-K	1,5mm2	SW

TYP SVORKY:
STANDARD:
201-252 VBST 4-FS

Č.výkr.zhot.: 505020100501
Č.zak.zhot.: 10200026620
Č.stavby:

OMEXOM

EVU modul 4.9

BK_R110_R22_DPS_20210731
=AJA04+ASJ04&EMA
K110
CE1

05.08.2021

ZPĚTNÝ ODKAZ	Č. 1	2	3	4	5	6	7	8	9	10	11	12	ŽÍLY/ LTG	OZNAČENÍ CÍLE			POTENCIÁL	Č.	OZNAČENÍ CÍLE				ŽÍLY/ LTG	POZNÁMKA
/MA02.6														-QB	-X2	1		201	-K1QB		33	Q		
/MA02.6														-QB	-X2	0	+fQB	202	-K1QB		14	Q		
/QA01.6														-QB	-X21	9	A +1.13	211 B	-XQB		611 B	Q		
																	C	D						
/QA01.6														-QB	-X21	8	A f31QB	212 B	-F11	POZ.3	A11			
																	C	D						
/QA01.6														-QB	-X21	7	A f41QB	214 B	-F11	POZ.3	A12			
																	C	D						
/XA01.2																	A	221 B						
																	C	D						
/XA01.2																	A	222 B						
																	C	D						
/XA01.2																	A	224 B						
																	C	D						
/XA01.2																	A	231 B						
																	C	D						
/XA01.3																	A	232 B						
																	C	D						
/XA01.3																	A	233 B						
																	C	D						
/XA01.3																	A	234 B						
																	C	D						
/XA01.3																	A	241 B						
																	C	D						
/XA01.3																	A	242 B						
																	C	D						
/XA01.3																	A	243 B						
																	C	D						
/XA01.4																	A	244 B						
																	C	D						
/XA01.4																	A	251 B						
																	C	D						
/XA01.4																	A	252 B						
																	C	D						

Ind.revize	Popis revize	Datum	Jméno	Norma				
				Datum	31.07.2021	TR 110/22 kV BLANSKO	SESTAVA SVORKOVNICE +ASJ04-XQB	=AJA04 +ASJ04 &EMA K110
				Vyprac.	MUDRA	TR BLANSKO - ROZŠ. R110kV, DOPLNĚNÍ T103		STATUS: DPS
				Schvál.	LETEV	POLE SPÍNAČE PŘÍPOJNIC 1		List: 58
						EG.D, a.s.	ZAPOJOVACÍ TABULKA	ČÍSLO VÝKRESU: BK=AJA04+ASJ04&EMA/K110 Celkem: 68

Č.	KABEL	OBSAZ.ŽIL:	VÝKR.\SPOL.	TYP KABELU:	ŽÍLA	POKRAČUJE SCH. ZAPOJENÍ

-XQB

MATERIÁL VODIČŮ	∅	BARVA
STANDARD: H07V-K 1,5mm2		SW

TYP SVORKY:
STANDARD:
253-674 VBST 4-FS

Č.výkr.zhot.: 505020100501
Č.zak.zhot.: 10200002620
Č.stavby:

OMEXOM

EVU modul 4.9

BK_R110_R22_DPS_20210731
=AJA04+ASJ04&EMA
K111
CE1

05.08.2021

ZPĚTNÝ ODKAZ	Č. 1	2	3	4	5	6	7	8	9	10	11	12	ŽÍLY/ LTG	OZNAČENÍ CÍLE	POTENCIÁL	Č.	OZNAČENÍ CÍLE	ŽÍLY/ LTG	POZNÁMKA
/XA01.4															A	253 B			
															C	D			
/XA01.4															A	254 B			
															C	D			
/XA01.4															A	261 B			
															C	D			
/XA01.4															A	262 B			
															C	D			
/XA01.5															A	263 B			
															C	D			
/XA01.5															A	264 B			
															C	D			
/XA01.5															A	271 B			
															C	D			
/XA01.5															A	272 B			
															C	D			
/XA01.5															A	273 B			
															C	D			
/XA01.5															A	274 B			
															C	D			
/QA01.7														-QB -X61 9	A +1.13	611 B	-XQB 211 B Q		
															C	D			
/QA01.7														-QB -X61 8	A f31QE2	612 B	-F11 POZ.3 B5		
															C	D			
/QA01.7														-QB -X61 7	A f41QE2	614 B	-F11 POZ.3 B6		
															C	D			
/XA01.6															A	671 B			
															C	D			
/XA01.6															A	672 B			
															C	D			
/XA01.6															A	673 B			
															C	D			
/XA01.6															A	674 B			
															C	D			

Ind.revize	Popis revize	Datum	Jméno	Norma					
				Datum	31.07.2021	TR 110/22 kV BLANSKO	SESTAVA SVORKOVNICE +ASJ04-XQB	=AJA04	+ASJ04	&EMA	K111
				Vyprac.	MUDRA	TR BLANSKO - ROZŠ. R110kV, DOPLNĚNÍ T103		STATUS: DPS			
				Schvál.	LETEV	POLE SPÍNAČE PŘÍPOJNIC 1					
						EG.D, a.s.	ZAPOJOVACÍ TABULKA	ČÍSLO VÝKRESU: BK=AJA04+ASJ04&EMA/K111		List: 59	Celkem: 68

Č.	KABEL	OBSAZ.ŽIL:	VÝKR.\SPOL.	TYP KABELU:	ŽÍLA	POKRAČUJE SCH. ZAPOJENÍ

-XQB

MATERIÁL VODIČŮ	∅	BARVA
STANDARD: H07V-K 1,5mm2		SW

TYP SVORKY:
STANDARD:
819-831 VBST 4-FS

ZPĚTNÝ ODKAZ	Č. 1	2	3	4	5	6	7	8	9	10	11	12	ŽÍLY/ LTG	OZNAČENÍ CÍLE		
/MA02.7														-QB	-X83	3
/MA02.7														-QB	-X83	2
/RA01.3														-QB	-X83	1
/RA01.3														-QB	-X83	0
/XA01.6																
/XA01.6																

POTENCIÁL	Č.
	819
	820
A +1.13	821 B
C	D
A f4LEAVER	822 B
C	D
A	830 B
C	D
A	831 B
C	D

OZNAČENÍ CÍLE			ŽÍLY/ LTG	POZNÁMKA
-KX01	34	Q		
-XQB	201 D			
-XQB	611 B	Q		
-XQA	818 D			

Č.výkr.zhot.: 505020100501
Č.zak.zhot.: 10200002620
Č.stavby:

OMEXOM

EVU modul 4.9

05.08.2021 BK_R110_R22_DPS_20210731
=AJA04+ASJ04&EMA
K112
CE1

				Datum	31.07.2021	TR 110/22 kV BLANSKO	SESTAVA SVORKOVNICE +ASJ04-XQB	=AJA04 +ASJ04 &EMA K112
				Vyprac.	MUDRA	TR BLANSKO - ROZŠ. R110kV, DOPLNĚNÍ T103		STATUS: DPS
				Schvál.	LETEV	POLE SPÍNAČE PŘÍPOJNIC 1		List: 60
Ind.revize	Popis revize	Datum	Jméno	Norma		EG.D, a.s.	ZAPOJOVACÍ TABULKA	ČÍSLO VÝKRESU: BK=AJA04+ASJ04&EMA/K112 Celkem: 68

Č.	KABEL	OBSAZ.ŽIL:	VÝKR.\SPOL.	TYP KABELU:	ŽÍLA	POKRAČUJE SCH. ZAPOJENÍ

-XQM

MATERIÁL VODIČŮ	∅	BARVA
STANDARD: H07V-K 1,5mm2		SW

TYP SVORKY:
STANDARD: 9-25 VBST 4-FS

ZPĚTNÝ ODKAZ	Č. 1	2	3	4	5	6	7	8	9	10	11	12	ŽÍLY/ LTG	OZNAČENÍ CÍLE	POTENCIÁL	Č.	OZNAČENÍ CÍLE	ŽÍLY/ LTG	POZNÁMKA
/XA01.1															A	9 B			
															C	D			
/XA01.2															A	10 B			
															C	D			
/XA01.2															A	11 B			
															C	D			
/XA01.2															A	12 B			
															C	D			
/MA01.2														-QM -X10 3	A +1.01	13 B	-XN101 2		
															C	D			
/MA01.2														-QM -X10 2	A +1.01	14 B	-XR 1		
															C	D			
/XA01.2															A	15 B			
															C	D			
/XA01.2															A	16 B			
															C	D			
/MA01.2														-QM -X11 9	A f2QM+	17 B	-XR 2		
															C	D			
/MA01.2														-QM -X11 8	A f2QM-	18 B	-XR 3		
															C	D			
/XA01.2															A	19 B			
															C	D			
/MA01.3														-QM -X11 6	A f1QM+	20 B	-XR 4		
															C	D	-R1 1		
/MA01.3														-QM -X11 5	A -1.01	21 B	-XN101 7		
															C	D			
/MA01.4														-QM -X11 4	A	22 B	-XQM 51 B		
															C	D			
/XA01.3															A	23 B			
															C	D			
/XA01.3															A	24 B			
															C	D			
/RA01.2														-QM -X11 1	A +1.13	25 B	-XQA 817 B Q		
															C	D			

Č.výkr.zhot.: 505020100501
Č.zak.zhot.: 10200002620
Č.stavby:

OMEXOM

EVU modul 4.9

BK_R110_R22_DPS_20210731
=AJA04+ASJ04&EMA
K120
CE1

05.08.2021

Datum	31.07.2021	TR 110/22 kV BLANSKO	SESTAVA SVORKOVNICE +ASJ04-XQM	=AJA04	+ASJ04	&EMA	K120
Vypracl.	MUDRA	TR BLANSKO - ROZŠ. R110kV, DOPLNĚNÍ T103		STATUS: DPS			
Schvál.	LETEV	POLE SPÍNAČE PŘÍPOJNIC 1					
Ind.revize / Popis revize / Datum / Jméno / Norma		EG.D, a.s.	ZAPOJOVACÍ TABULKA	ČÍSLO VÝKRESU: BK=AJA04+ASJ04&EMA/K120		List: 61	Celkem: 68

Č.	KABEL	OBSAZ.ŽIL:	VÝKR.\SPOL.	TYP KABELU:	ŽÍLA	POKRAČUJE SCH. ZAPOJENÍ

-XQM

MATERIÁL VODIČŮ	∅	BARVA
STANDARD: H07V-K	1,5mm2	SW

TYP SVORKY:
STANDARD: 26-52 VBST 4-FS

ZPĚTNÝ ODKAZ	Č. 1	2	3	4	5	6	7	8	9	10	11	12	ŽÍLY/ LTG	OZNAČENÍ CÍLE	POTENCIÁL	Č.	OZNAČENÍ CÍLE	ŽÍLY/ LTG	POZNÁMKA
/RA01.2														-QM -X11 0	A H912CCB	26 B	-F11 POZ.2 B13		
															C	D			
/GA02.3														-QM -X12 9	A +1.31	27 B	-XN131 1		
															C	D			
/GA02.3														-QM -X12 8	A -1.31	28 B	-XN131 3		
															C	D			
/XA01.3															A	29 B			
															C	D			
/XA01.3															A	30 B			
															C	D			
/XA01.3															A	31 B			
															C	D			
/XA01.3															A	32 B			
															C	D			
/XA01.4															A	33 B			
															C	D			
/XA01.4															A	34 B			
															C	D			
/XA01.1															A	41 B			
															C	D			
/XA01.2															A	42 B			
															C	D			
/XA01.2															A	43 B			
															C	D			
/XA01.2															A	44 B			
															C	D			
/XA01.2															A	45 B			
															C	D			
/XA01.2															A	46 B			
															C	D			
/MA01.5														-QM -X13 5	A	51 B	-XQM 22 B		
															C	D			
/MA01.5														-QM -X13 4	A	52 B	-R1 2		
															C	D			

Č.výkr.zhot.: 505020100501
Č.zak.zhot.: 10200002620
Č.stavby:

OMEXOM

EVU modul 4.9

BK_R110_R22_DPS_20210731
=AJA04+ASJ04&EMA
K121
CE1

05.08.2021

Datum	31.07.2021	TR 110/22 kV BLANSKO	SESTAVA SVORKOVNICE +ASJ04-XQM	=AJA04	+ASJ04	&EMA	K121
Vyprac.	MUDRA	TR BLANSKO - ROZŠ. R110kV, DOPLNĚNÍ T103		STATUS: DPS			
Schvál.	LETEV	POLE SPÍNAČE PŘÍPOJNIC 1					
Ind.revize / Popis revize / Datum / Jméno / Norma		EG.D, a.s.	ZAPOJOVACÍ TABULKA	ČÍSLO VÝKRESU: BK=AJA04+ASJ04&EMA/K121		List: 62	Celkem: 68

Č.	KABEL	OBSAZ.ŽIL:	VÝKR.\SPOL.	TYP KABELU:	ŽÍLA	POKRAČUJE SCH. ZAPOJENÍ

-XQM

MATERIÁL VODIČŮ	∅	BARVA
STANDARD: H07V-K 1,5mm2		SW

TYP SVORKY:
STANDARD: 53-93 VBST 4-FS

Č.výkr.zhot.: 505020100501
Č.zak.zhot.: 10200026620
Č.stavby:

OMEXOM

EVU modul 4.9

05.08.2021 BK_R110_R22_DPS_20210731
=AJA04+ASJ04&EMA
K122
CE1

ZPĚTNÝ ODKAZ	Č. 1	2	3	4	5	6	7	8	9	10	11	12	ŽÍLY/ LTG	OZNAČENÍ CÍLE	POTENCIÁL	Č.	OZNAČENÍ CÍLE	ŽÍLY/ LTG	POZNÁMKA
/XA01.2															A	53 B			
															C	D			
/XA01.3															A	54 B			
															C	D			
/XA01.3															A	61 B			
															C	D			
/XA01.3															A	62 B			
															C	D			
/XA01.3															A	63 B			
															C	D			
/XA01.3															A	64 B			
															C	D			
/QA01.2														-QM -X14 9	A +1.13	71 B	-XQM 25 B Q		
															C	D			
/QA01.2														-QM -X14 8	A f31QM	72 B	-F11 POZ.3 A3		
															C	D			
/QA01.3														-QM -X14 7	A +1.13	73 B	-XQM 25 B Q		
															C	D			
/QA01.3														-QM -X14 6	A f41QM	74 B	-F11 POZ.3 A4		
															C	D			
/XA01.3															A	81 B			
															C	D			
/XA01.4															A	82 B			
															C	D			
/XA01.4															A	83 B			
															C	D			
/XA01.4															A	84 B			
															C	D			
/XA01.4															A	91 B			
															C	D			
/XA01.4															A	92 B			
															C	D			
/XA01.4															A	93 B			
															C	D			

Ind.revize	Popis revize	Datum	Jméno	Norma				
				Datum	31.07.2021	TR 110/22 kV BLANSKO	SESTAVA SVORKOVNICE +ASJ04-XQM	=AJA04 +ASJ04 &EMA K122
				Vyprac.	MUDRA	TR BLANSKO - ROZŠ. R110kV, DOPLNĚNÍ T103		STATUS: DPS
				Schvál.	LETEV	POLE SPÍNAČE PŘÍPOJNIC 1		List: 63
						EG.D, a.s.	ZAPOJOVACÍ TABULKA	ČÍSLO VÝKRESU: BK=AJA04+ASJ04&EMA/K122 Celkem: 68

Č.	KABEL	OBSAZ.ŽIL:	VÝKR.\SPOL.	TYP KABELU:	ŽÍLA	POKRAČUJE SCH. ZAPOJENÍ

-XQM

MATERIÁL VODIČŮ	∅	BARVA
STANDARD: H07V-K 1,5mm2		SW

TYP SVORKY:
STANDARD: 94-124 VBST 4-FS

ZPĚTNÝ ODKAZ	Č. 1	2	3	4	5	6	7	8	9	10	11	12	ŽÍLY/ LTG	OZNAČENÍ CÍLE
/XA01.4														
/XA01.5														
/XA01.5														
/XA01.5														
/XA01.5														
/XA01.5														
/XA01.5														
/XA01.6														
/XA01.6														
/XA01.6														
/XA01.6														
/XA01.6														
/XA01.6														

POTENCIÁL	Č.	OZNAČENÍ CÍLE	ŽÍLY/ LTG	POZNÁMKA
A	94 B			
C	D			
A	101 B			
C	D			
A	102 B			
C	D			
A	103 B			
C	D			
A	104 B			
C	D			
A	111 B			
C	D			
A	112 B			
C	D			
A	113 B			
C	D			
A	114 B			
C	D			
A	121 B			
C	D			
A	122 B			
C	D			
A	123 B			
C	D			
A	124 B			
C	D			

Č.výkr.zhot.: 505020100501
Č.zak.zhot.: 10200026620
Č.stavby:

OMEXOM

EVU modul 4.9

05.08.2021 BK_R110_R22_DPS_20210731
=AJA04+ASJ04&EMA
K123
CE1

Datum	31.07.2021	TR 110/22 kV BLANSKO	SESTAVA SVORKOVNICE +ASJ04-XQM	=AJA04	+ASJ04	&EMA	K123
Vyprac.	MUDRA	TR BLANSKO - ROZŠ. R110kV, DOPLNĚNÍ T103		STATUS: DPS			
Schvál.	LETEV	POLE SPÍNAČE PŘÍPOJNIC 1					List: 64
Ind.revize / Popis revize / Datum / Jméno / Norma		EG.D, a.s.	ZAPOJOVACÍ TABULKA	ČÍSLO VÝKRESU: BK=AJA04+ASJ04&EMA/K123			Celkem: 68

Č.	KABEL	OBSAZ.ŽIL:	VÝKR.\SPOL.	TYP KABELU:	ŽÍLA	POKRAČUJE SCH. ZAPOJENÍ

-XR

MATERIÁL VODIČŮ	∅	BARVA
STANDARD: H07V-K	1,5mm2	SW

TYP SVORKY:
STANDARD:
1-8 UT4-MT-P/P

ZPĚTNÝ ODKAZ	Č. 1	2	3	4	5	6	7	8	9	10	11	12	ŽÍLY/ LTG		OZNAČENÍ CÍLE		
/MA01.2														Q	-F11	POZ.1	B13
/MA01.2															-F11	POZ.1	B14
/MA01.2															-F11	POZ.1	C1
/MA01.3														Q	-F11	POZ.1	B10
/MA01.3																	
/XA01.1																	
/XA01.2																	

POTENCIÁL	Č.
+1.01	1
f2QM+	2
f2QM-	3
f1QM+	4
	5
	7
	8

OZNAČENÍ CÍLE		ŽÍLY/ LTG	POZNÁMKA
-XQM	14 B		
-XQM	17 B		
-XQM	18 B		
-XQM	20 B		

Č.výkr.zhot.: 505020100501
Č.zak.zhot.: 10200002620
Č.stavby:

OMEXOM

EVU modul 4.9

05.08.2021 BK_R110_R22_DPS_20210731
=AJA04+ASJ04&EMA
K130
CE1

				Datum	31.07.2021	TR 110/22 kV BLANSKO	SESTAVA SVORKOVNICE +ASJ04-XR	=AJA04 / +ASJ04 / &EMA / K130
				Vyprac.	MUDRA	TR BLANSKO - ROZŠ. R110kV, DOPLNĚNÍ T103		STATUS: DPS
				Schvál.	LETEV	POLE SPÍNAČE PŘÍPOJNIC 1		List: 65
Ind.revize	Popis revize	Datum	Jméno	Norma		EG.D, a.s.	ZAPOJOVACÍ TABULKA	ČÍSLO VÝKRESU: BK=AJA04+ASJ04&EMA/K130 Celkem: 68

Č.	KABEL	OBSAZ.ŽIL:	VÝKR.\SPOL.	TYP KABELU:	ŽÍLA	POKRAČUJE SCH. ZAPOJENÍ

-XS4

MATERIÁL VODIČŮ		∅	BARVA
STANDARD:	H07V-K	1,5mm2	SW

TYP SVORKY:
STANDARD:
5-6 UT4-MT-P/P

ZPĚTNÝ ODKAZ	Č. 1	2	3	4	5	6	7	8	9	10	11	12	ŽÍLY/ LTG	OZNAČENÍ CÍLE			POTENCIÁL	Č.	OZNAČENÍ CÍLE			ŽÍLY/ LTG	POZNÁMKA
/XA01.1																		5					
/XA01.2																		6					
/RA02.4														-S0	-X88	3	+1.13	890	-XS4		902		
/RA02.4														-S0	-X88	2	H711GISA	891	-XS4		903		
/RA02.5														-S0	-X88	1	H712QMA	892	-K711M		A1		
/RA02.5														-S0	-X88	0		893					
/RA02.2														-S0	-X89	3	+1.13	894	-XN113		5		
/RA02.2														-S0	-X89	2	H711GISA	895	-F11	POZ.2	B12		
/RA02.3														-S0	-X89	1	H712WAA	896	-K711A		A1		
/RA02.3														-S0	-X89	0		897					
/RA02.3														-S0	-X90	3	+1.13	902	-XS4		894		
/RA02.3														-S0	-X90	2	H711GISA	903	-XS4		895		
/RA02.4														-S0	-X90	1	H712WBA	904	-K711B		A1		
/RA02.4														-S0	-X90	0		905					

Č.výkr.zhot.: 505020100501
Č.zak.zhot.: 10200002620
Č.stavby:

OMEXOM

EVU modul 4.9

05.08.2021 BK_R110_R22_DPS_20210731
=AJA04+ASJ04&EMA
K140
CE1

Datum	31.07.2021	TR 110/22 kV BLANSKO	SESTAVA SVORKOVNICE +ASJ04-XS4	=AJA04	+ASJ04	&EMA	K140
Vyprac.	MUDRA	TR BLANSKO - ROZŠ. R110kV, DOPLNĚNÍ T103		STATUS: DPS			
Schvál.	LETEV	POLE SPÍNAČE PŘÍPOJNIC 1					
Ind.revize / Popis revize / Datum / Jméno / Norma		EG.D, a.s.	ZAPOJOVACÍ TABULKA	ČÍSLO VÝKRESU: BK=AJA04+ASJ04&EMA/K140		List: 66	Celkem: 68

Č.	KABEL	OBSAZ.ŽIL:	VÝKR.\SPOL.	TYP KABELU:	ŽÍLA	POKRAČUJE SCH. ZAPOJENÍ

-XV

MATERIÁL VODIČŮ	∅	BARVA	TYP SVORKY:
STANDARD: H07V-K 2,5mm2		SW	STANDARD:

Č.výkr.zhot.: 505020100501
Č.zak.zhot.: 10200002620
Č.stavby:

OMEXOM

EVU modul 4.9

BK_R110_R22_DPS_20210731
=AJA04+ASJ04&EMA
K150
CE1

05.08.2021

ZPĚTNÝ ODKAZ	Č. 1	2	3	4	5	6	7	8	9	10	11	12	ŽÍLY/ LTG		OZNAČENÍ CÍLE
/SV01.5															
/SV01.7															=AJA05 +ASJ05 -XV 41
/SV01.6															
/SV01.7															=AJA05 +ASJ05 -XV 44
/SV01.5															
/SV01.7															=AJA05 +ASJ05 -XV 47
/SV01.5															
/SV01.7															=AJA05 +ASJ05 -XV 49
/SV01.2															
/SV01.7															=AJA05 +ASJ05 -XV 51
/SV01.3															
/SV01.7															=AJA05 +ASJ05 -XV 54
/SV01.4															
/SV01.7															=AJA05 +ASJ05 -XV 57
/SV01.4															
/SV01.7															=AJA05 +ASJ05 -XV 59
/SV01.2															-F11 POZ.1 B1
/SV01.2															
/SV01.3															-F11 POZ.1 B3
/SV01.3															
/SV01.4															-F11 POZ.1 B5
/SV01.4															
/SV01.4														Q	-F11 POZ.1 B6
/SV01.5															
/SV01.5															-F11 POZ.1 B7
/SV01.6															
/SV01.6															-F11 POZ.1 B8
/SV01.6															

POTENCIÁL	Č.	OZNAČENÍ CÍLE	ŽÍLY/ LTG	POZNÁMKA
fTWA1aL1	1	-XV 25		
fTWA1aL1	2			
fTWA1aL2	3	-XV 27		
fTWA1aL2	4			
fTWA1aL3	5			
fTWA1aL3	6			
fTWA1aN	7			
fTWA1aN	8			
fTWB1aL1	9	-XV 17		
fTWB1aL1	10			
fTWB1aL2	11	-XV 19		
fTWB1aL2	12			
fTWB1aL3	13	-XV 21		
fTWB1aL3	14			
fTWB1aN	15	-XV 23		
fTWB1aN	16			
fTVaL1	17	-XV 1		
fTVaL1	18			
fTVaL2	19	-XV 3		
fTVaL2	20			
fTVaL3	21	-XV 5		
fTVaL3	22			
fTVaN	23	-XV 7		
fTVaN	24			
fTVaL1	25	-XV 9		
fTVaL1	26			
fTVaL2	27	-XV 11		
fTVaL2	28			

				Datum	31.07.2021	TR 110/22 kV BLANSKO	SESTAVA SVORKOVNICE +ASJ04-XV	=AJA04	+ASJ04 &EMA K150
				Vyprac.	MUDRA	TR BLANSKO - ROZŠ. R110kV, DOPLNĚNÍ T103		STATUS: DPS	
				Schvál.	LETEV	POLE SPÍNAČE PŘÍPOJNIC 1			List: 67
Ind.revize	Popis revize	Datum	Jméno	Norma		EG.D, a.s.	ZAPOJOVACÍ TABULKA	ČÍSLO VÝKRESU: BK=AJA04+ASJ04&EMA/K150	Celkem: 68

Č.	KABEL	OBSAZ.ŽIL:	VÝKR.	SPOL.	TYP KABELU:	ŽÍLA	POKRAČUJE SCH. ZAPOJENÍ
1	-WLNM0116		2	0	CYKY-O 2x6 6 mm²	2	

-XN12

MATERIÁL VODIČŮ	∅	BARVA
STANDARD: H07V-K 2,5mm2		SW

TYP SVORKY:
STANDARD:
1-4 UT6

ZPĚTNÝ ODKAZ	Č. 1	2	3	4	5	6	7	8	9	10	11	12	ŽÍLY/ LTG	OZNAČENÍ CÍLE			
/GA01.4	<-												1	=ANA00	+ANM01	-X3	11
/GA01.7														=AJA06	+ASJ06	-XN12	1
/GA01.4	<-												2	=ANA00	+ANM01	-X3	12
/GA01.7														=AJA06	+ASJ06	-XN12	3

POTENCIÁL	Č.
+1.2	1
+1.2	2
-1.2	3
-1.2	4

OZNAČENÍ CÍLE		ŽÍLY/ LTG	POZNÁMKA
-FA1.21	3		
-FA1.21F	3		
-FA1.21	1		
-FA1.21F	1		

Č.výkr.zhot.: 505020100501
Č.zak.zhot.: 10200002620
Č.stavby:

OMEXOM

EVU modul 4.9

05.08.2021 BK_R110_R22_DPS_20210731
=AJA04+ASJ04&EMA
K160
CE1

				Datum	31.07.2021	TR 110/22 kV BLANSKO	SESTAVA SVORKOVNICE +ASJ04-XN12	=AJA04	+ASJ04	&EMA	K160
				Vyprac.	MUDRA	TR BLANSKO - ROZŠ. R110kV, DOPLNĚNÍ T103		STATUS: DPS			
				Schvál.	LETEV	POLE SPÍNAČE PŘÍPOJNIC 1					
Ind.revize	Popis revize	Datum	Jméno	Norma		EG.D, a.s.	ZAPOJOVACÍ TABULKA	ČÍSLO VÝKRESU: BK=AJA04+ASJ04&EMA/K160		List: 68	Celkem: 68