Č.výkr.zhot.:
Č.zak.zhot.: 505020100501

MÍSTO STAVBY:	TR 110/22 kV BLANSKO
NÁZEV STAVBY:	TR BLANSKO - ROZŠ. R110kV, DOPLNĚNÍ T103
IDENTIFIKACE CELKU:	POLE SPÍNAČE PŘÍPOJNIC
STAVEBNÍK/VLASTNÍK:	EG.D, a.s.
SO/PS:	PS31 - OCHRANY
MAJETKOVÁ TŘÍDA:	CZD00042
ČÍSLO SOD/OBJ:	4501338395
OBJEDNATEL:	EG.D, a.s.

EVU modul 4.9

05.08.2021 BK_R110_R22_DPS_20210731
=AEA01&EAA
AA01
CE1

REFERENČNÍ OZNAČENÍ PŘEDMĚTU		DRUH DOKUMENTU	POŘADOVÉ ČÍSLO
=AEA01		&EAA	AA01

ČÍSLO STAVBY:	STATUS:
1020002620	DPS
ČÍSLO VÝKRESU:	INDEX REVIZE:
BK=AEA01&EAA/AA01	

TITULNÍ LIST

Datum:	31.07.2021
Vypracoval:	MUDRA
Schválil:	LETEV
Norma:	

List: 1
Celkem: 115

ČÍSLO STAVBY STATUS	ČÍSLO VÝKRESU	INDEX REVIZE	OZNAČENÍ DOKUMETU DRUH	REFERENČNÍ OZNAČENÍ	OZNAČ.LISTU	LIST	POZNÁMKA
1020002620 DPS	BK=AEA01&EAA/AA01		EAA	=AEA01	AA01	1	TITULNÍ LIST
1020002620 DPS	BK=AEA01&EAB/AB01		EAB	=AEA01	AB01	2	SEZNAM DOKUMENTACE
1020002620 DPS	BK=AEA01&EAB/AB02		EAB	=AEA01	AB02	3	SEZNAM DOKUMENTACE
1020002620 DPS	BK=AEA01&EAB/AB03		EAB	=AEA01	AB03	4	SEZNAM DOKUMENTACE
1020002620 DPS	BK=AEA01&EAB/AB04		EAB	=AEA01	AB04	5	SEZNAM DOKUMENTACE
1020002620 DPS	BK=AEA01&EFA/BA01		EFA	=AEA01	BA01	6	JEDNOPÓLOVÉ SCHÉMA PŘEHLEDOVÉ SCHÉMA
1020002620 DPS	BK=AEA01&EFA/BC01		EFA	=AEA01	BC01	7	BLOKOVÉ SCHÉMA PŘEHLEDOVÉ SCHÉMA
1020002620 DPS	BK=AEA01+ARE01&EFS/DA01		EFS	=AEA01 +ARE01	DA01	8	NAPÁJENÍ POHONŮ AC OBVODOVÉ SCHÉMA
1020002620 DPS	BK=AEA01+ARE01&EFS/DA02		EFS	=AEA01 +ARE01	DA02	9	TEMPEROVÁNÍ, ZÁSUVKY, OSVĚTLENÍ OBVODOVÉ SCHÉMA
1020002620 DPS	BK=AEA01+ARE01&EFS/GA01		EFS	=AEA01 +ARE01	GA01	10	NAPÁJENÍ DC OBVODOVÉ SCHÉMA
1020002620 DPS	BK=AEA01+ARE01&EFS/GA02		EFS	=AEA01 +ARE01	GA02	11	NAPÁJENÍ POHONŮ DC OBVODOVÉ SCHÉMA
1020002620 DPS	BK=AEA01+ARE01&EFS/MA01		EFS	=AEA01 +ARE01	MA01	12	ZAPÍNACÍ OBVOD QM OBVODOVÉ SCHÉMA
1020002620 DPS	BK=AEA01+ARE01&EFS/MA02		EFS	=AEA01 +ARE01	MA02	13	1. VYPÍNACÍ OBVOD QM OBVODOVÉ SCHÉMA
1020002620 DPS	BK=AEA01+ARE01&EFS/MA03		EFS	=AEA01 +ARE01	MA03	14	2. VYPÍNACÍ OBVOD QM OBVODOVÉ SCHÉMA
1020002620 DPS	BK=AEA01+ARE01&EFS/MA04		EFS	=AEA01 +ARE01	MA04	15	OVLÁDÁNÍ QA, QB OBVODOVÉ SCHÉMA
1020002620 DPS	BK=AEA01+ARE01&EFS/MA05		EFS	=AEA01 +ARE01	MA05	16	OSTATNÍ OBVODY QM OBVODOVÉ SCHÉMA
1020002620 DPS	BK=AEA01+ARE01&EFS/NA01		EFS	=AEA01 +ARE01	NA01	17	SIGNALIZACE DO ROP OBVODOVÉ SCHÉMA
1020002620 DPS	BK=AEA01+ARE01&EFS/QA01		EFS	=AEA01 +ARE01	QA01	18	STAVOVÁ SIGNALIZACE OBVODOVÉ SCHÉMA
1020002620 DPS	BK=AEA01+ARE01&EFS/RA01		EFS	=AEA01 +ARE01	RA01	19	PORUCHOVÁ SIGNALIZACE OBVODOVÉ SCHÉMA
1020002620 DPS	BK=AEA01+ARE01&EFS/SA01		EFS	=AEA01 +ARE01	SA01	20	PTP OBVODOVÉ SCHÉMA
1020002620 DPS	BK=AEA01+ARE01&EFS/SA02		EFS	=AEA01 +ARE01	SA02	21	PTP OBVODOVÉ SCHÉMA
1020002620 DPS	BK=AEA01+ARE01&EFS/SV01		EFS	=AEA01 +ARE01	SV01	22	PTN OBVODOVÉ SCHÉMA
1020002620 DPS	BK=AEA01+ARE01&EFS/VA01		EFS	=AEA01 +ARE01	VA01	23	KOMUNIKACE OBVODOVÉ SCHÉMA
1020002620 DPS	BK=AEA01+ARE01&EFS/Z_F11_01		EFS	=AEA01 +ARE01	Z_F11_01	24	VNITŘNÍ ZAPOJENÍ (OSAZENÍ SIPROTEC 5) OBVODOVÉ SCHÉMA
1020002620 DPS	BK=AEA01+ARE01&EFS/Z_F11_02		EFS	=AEA01 +ARE01	Z_F11_02	25	VNITŘNÍ ZAPOJENÍ (IO202 POZ.1) OBVODOVÉ SCHÉMA
1020002620 DPS	BK=AEA01+ARE01&EFS/Z_F11_03		EFS	=AEA01 +ARE01	Z_F11_03	26	VNITŘNÍ ZAPOJENÍ (PS201 POZ.2) OBVODOVÉ SCHÉMA
1020002620 DPS	BK=AEA01+ARE01&EFS/Z_F11_04		EFS	=AEA01 +ARE01	Z_F11_04	27	VNITŘNÍ ZAPOJENÍ (IO207 POZ.3) OBVODOVÉ SCHÉMA
1020002620 DPS	BK=AEA01+ARE01&EFS/Z_F11_05		EFS	=AEA01 +ARE01	Z_F11_05	28	VNITŘNÍ ZAPOJENÍ (IO205 POZ.4) OBVODOVÉ SCHÉMA
1020002620 DPS	BK=AEA01+ARE01&EFS/ZE01		EFS	=AEA01 +ARE01	ZE01	29	VÝKRES POUŽITÝCH PRVKŮ OBVODOVÉ SCHÉMA
1020002620 DPS	BK=AEA01+ARE01&EFS/ZF01		EFS	=AEA01 +ARE01	ZF01	30	VÝKRES POUŽITÝCH PRVKŮ OBVODOVÉ SCHÉMA
1020002620 DPS	BK=AEA01+ARE01&EFS/ZF02		EFS	=AEA01 +ARE01	ZF02	31	VÝKRES POUŽITÝCH PRVKŮ OBVODOVÉ SCHÉMA

Č.výkr.zhot: 505020100501
Č.zak.zhot: 1020002620
Č.stavby:

OMEXOM

EVU modul 4.9

05.08.2021 BK_R110_R22_DPS_20210731 =AEA01&EAB AB01 CE1

Datum	31.07.2021	TR 110/22 kV BLANSKO	SEZNAM DOKUMENTACE	=AEA01	&EAB AB01
Vyprac.	MUDRA	TR BLANSKO - ROZŠ. R110kV, DOPLNĚNÍ T103		STATUS: DPS	
Schvál.	LETEV	POLE SPÍNAČE PŘÍPOJNIC		ČÍSLO VÝKRESU: BK=AEA01&EAB/AB01	List: 2 Celkem: 115
Ind.revize / Popis revize / Datum / Jméno / Norma		EG.D, a.s.			

	ČÍSLO STAVBY STATUS	ČÍSLO VÝKRESU	INDEX REVIZE			OZNAČENÍ DOKUMETU DRUH	REFERENČNÍ OZNAČENÍ	OZNAČ.LISTU	LIST	POZNÁMKA
–	1020002620 DPS	BK=AEA01+ARE01&EFS/ZF03				EFS	=AEA01 +ARE01	ZF03	32	VÝKRES POUŽITÝCH PRVKŮ OBVODOVÉ SCHÉMA
–	1020002620 DPS	BK=AEA01+ARE01&EFS/ZK01				EFS	=AEA01 +ARE01	ZK01	33	VÝKRES POUŽITÝCH PRVKŮ OBVODOVÉ SCHÉMA
–	1020002620 DPS	BK=AEA01+ARE01&EFS/ZS01				EFS	=AEA01 +ARE01	ZS01	34	VÝKRES POUŽITÝCH PRVKŮ OBVODOVÉ SCHÉMA
–	1020002620 DPS	BK=AEA01+ARE01&EFS/ZT01				EFS	=AEA01 +ARE01	ZT01	35	VÝKRES POUŽITÝCH PRVKŮ OBVODOVÉ SCHÉMA
–	1020002620 DPS	BK=AEA01&EMB/WA01				EMB	=AEA01	WA01	36	SEZNAM KABELŮ ZAPOJOVACÍ TABULKA
–	1020002620 DPS	BK=AEA01&EMB/WA02				EMB	=AEA01	WA02	37	SEZNAM KABELŮ ZAPOJOVACÍ TABULKA
–	1020002620 DPS	BK=AEA01&EMB/WA03				EMB	=AEA01	WA03	38	SEZNAM KABELŮ ZAPOJOVACÍ TABULKA
–	1020002620 DPS	BK=AEA01&EMB/WB01				EMB	=AEA01	WB01	39	SESTAVA ZAPOJENÍ KABELŮ ZAPOJOVACÍ TABULKA
–	1020002620 DPS	BK=AEA01&EMB/WB02				EMB	=AEA01	WB02	40	SESTAVA ZAPOJENÍ KABELŮ ZAPOJOVACÍ TABULKA
–	1020002620 DPS	BK=AEA01&EMB/WB03				EMB	=AEA01	WB03	41	SESTAVA ZAPOJENÍ KABELŮ ZAPOJOVACÍ TABULKA
–	1020002620 DPS	BK=AEA01&EMB/WB04				EMB	=AEA01	WB04	42	SESTAVA ZAPOJENÍ KABELŮ ZAPOJOVACÍ TABULKA
–	1020002620 DPS	BK=AEA01&EMB/WB05				EMB	=AEA01	WB05	43	SESTAVA ZAPOJENÍ KABELŮ ZAPOJOVACÍ TABULKA
–	1020002620 DPS	BK=AEA01&EPB/GL01				EPB	=AEA01	GL01	44	SEZNAM PRVKŮ SEZNAM ČÁSTÍ
–	1020002620 DPS	BK=AEA01&EPB/GL02				EPB	=AEA01	GL02	45	SEZNAM PRVKŮ SEZNAM ČÁSTÍ
–	1020002620 DPS	BK=AEA01&EPB/GL03				EPB	=AEA01	GL03	46	SEZNAM PRVKŮ SEZNAM ČÁSTÍ
–	1020002620 DPS	BK=AEA01&EPB/GL04				EPB	=AEA01	GL04	47	SEZNAM PRVKŮ SEZNAM ČÁSTÍ
–	1020002620 DPS	BK=AEA01&EPB/GL05				EPB	=AEA01	GL05	48	SEZNAM PRVKŮ SEZNAM ČÁSTÍ
–	1020002620 DPS	BK=AEA01&EPB/GL06				EPB	=AEA01	GL06	49	SEZNAM PRVKŮ SEZNAM ČÁSTÍ
–	1020002620 DPS	BK=AEA01+ARE01&ELU/DD01				ELU	=AEA01 +ARE01	DD01	50	POHLED NA ROZVÁDĚČ VÝKRES USPOŘÁDÁNÍ
–	1020002620 DPS	BK=AEA01+ARE01&EMA/K10				EMA	=AEA01 +ARE01	K10	51	SESTAVA SVORKOVNICE +ARE01-XA ZAPOJOVACÍ TABULKA
–	1020002620 DPS	BK=AEA01+ARE01&EMA/K20				EMA	=AEA01 +ARE01	K20	52	SESTAVA SVORKOVNICE +ARE01-XE ZAPOJOVACÍ TABULKA
–	1020002620 DPS	BK=AEA01+ARE01&EMA/K30				EMA	=AEA01 +ARE01	K30	53	SESTAVA SVORKOVNICE +ARE01-XH ZAPOJOVACÍ TABULKA
–	1020002620 DPS	BK=AEA01+ARE01&EMA/K40				EMA	=AEA01 +ARE01	K40	54	SESTAVA SVORKOVNICE +ARE01-XMQ ZAPOJOVACÍ TABULKA
–	1020002620 DPS	BK=AEA01+ARE01&EMA/K50				EMA	=AEA01 +ARE01	K50	55	SESTAVA SVORKOVNICE +ARE01-XN11 ZAPOJOVACÍ TABULKA
–	1020002620 DPS	BK=AEA01+ARE01&EMA/K60				EMA	=AEA01 +ARE01	K60	56	SESTAVA SVORKOVNICE +ARE01-XN12 ZAPOJOVACÍ TABULKA
–	1020002620 DPS	BK=AEA01+ARE01&EMA/K70				EMA	=AEA01 +ARE01	K70	57	SESTAVA SVORKOVNICE +ARE01-XN13 ZAPOJOVACÍ TABULKA
–	1020002620 DPS	BK=AEA01+ARE01&EMA/K80				EMA	=AEA01 +ARE01	K80	58	SESTAVA SVORKOVNICE +ARE01-XN101 ZAPOJOVACÍ TABULKA
–	1020002620 DPS	BK=AEA01+ARE01&EMA/K90				EMA	=AEA01 +ARE01	K90	59	SESTAVA SVORKOVNICE +ARE01-XN111 ZAPOJOVACÍ TABULKA
–	1020002620 DPS	BK=AEA01+ARE01&EMA/K100				EMA	=AEA01 +ARE01	K100	60	SESTAVA SVORKOVNICE +ARE01-XN112 ZAPOJOVACÍ TABULKA
–	1020002620 DPS	BK=AEA01+ARE01&EMA/K110				EMA	=AEA01 +ARE01	K110	61	SESTAVA SVORKOVNICE +ARE01-XN113 ZAPOJOVACÍ TABULKA
–	1020002620 DPS	BK=AEA01+ARE01&EMA/K120				EMA	=AEA01 +ARE01	K120	62	SESTAVA SVORKOVNICE +ARE01-XN121 ZAPOJOVACÍ TABULKA

Č.výkr.zhot: 505020100501
Č.zak.zhot: 1020002620
Č.stavby:

OMEXOM

EVU modul 4.9

05.08.2021 BK_R110_R22_DPS_20210731 =AEA01&EAB AB02 CET

Datum	31.07.2021	TR 110/22 kV BLANSKO	SEZNAM DOKUMENTACE	=AEA01	&EAB AB02
Vyprac.	MUDRA	TR BLANSKO - ROZŠ. R110kV, DOPLNĚNÍ T103		STATUS: DPS	
Schvál.	LETEV	POLE SPÍNAČE PŘÍPOJNIC		ČÍSLO VÝKRESU: BK=AEA01&EAB/AB02	List: 3 Celkem: 115
Ind.revize / Popis revize / Datum / Jméno / Norma		EG.D, a.s.			

	ČÍSLO STAVBY STATUS	ČÍSLO VÝKRESU	INDEX REVIZE			OZNAČENÍ DOKUMETU DRUH	REFERENČNÍ OZNAČENÍ	OZNAČ.LISTU	LIST	POZNÁMKA
–	1020002620 DPS	BK=AEA01+ARE01&EMA/K130				EMA	=AEA01 +ARE01	K130	63	SESTAVA SVORKOVNICE +ARE01-XN131 ZAPOJOVACÍ TABULKA
–	1020002620 DPS	BK=AEA01+ARE01&EMA/K140				EMA	=AEA01 +ARE01	K140	64	SESTAVA SVORKOVNICE +ARE01-XNE ZAPOJOVACÍ TABULKA
–	1020002620 DPS	BK=AEA01+ARE01&EMA/K150				EMA	=AEA01 +ARE01	K150	65	SESTAVA SVORKOVNICE +ARE01-XNM ZAPOJOVACÍ TABULKA
–	1020002620 DPS	BK=AEA01+ARE01&EMA/K160				EMA	=AEA01 +ARE01	K160	66	SESTAVA SVORKOVNICE +ARE01-XR ZAPOJOVACÍ TABULKA
–	1020002620 DPS	BK=AEA01+ARE01&EMA/K170				EMA	=AEA01 +ARE01	K170	67	SESTAVA SVORKOVNICE +ARE01-XS ZAPOJOVACÍ TABULKA
–	1020002620 DPS	BK=AEA01+ARE01&EMA/K180				EMA	=AEA01 +ARE01	K180	68	SESTAVA SVORKOVNICE +ARE01-XW ZAPOJOVACÍ TABULKA
–	1020002620 DPS	BK=AEA01+AVA01&ELU/DD01				ELU	=AEA01 +AVA01	DD01	69	POHLED NA SKŘÍŇ VÝKRES USPOŘÁDÁNÍ
–	1020002620 DPS	BK=AEA01+AVA01&ELU/DD02				ELU	=AEA01 +AVA01	DD02	70	POHLED NA SKŘÍŇ VÝKRES USPOŘÁDÁNÍ
–	1020002620 DPS	BK=AEA01+AVA01&EMA/K10				EMA	=AEA01 +AVA01	K10	71	SESTAVA SVORKOVNICE +AVA01-XA ZAPOJOVACÍ TABULKA
–	1020002620 DPS	BK=AEA01+QA&EFS/MA01				EFS	=AEA01 +QA	MA01	72	OVLÁDÁNÍ POHONU QA OBVODOVÉ SCHÉMA
–	1020002620 DPS	BK=AEA01+QA&EFS/QA01				EFS	=AEA01 +QA	QA01	73	STAVOVÁ SIGNALIZACE OBVODOVÉ SCHÉMA
–	1020002620 DPS	BK=AEA01+QA&EFS/ZC01				EFS	=AEA01 +QA	ZC01	74	VÝKRES POUŽITÝCH PRVKŮ OBVODOVÉ SCHÉMA
–	1020002620 DPS	BK=AEA01+QA&EFS/ZF01				EFS	=AEA01 +QA	ZF01	75	VÝKRES POUŽITÝCH PRVKŮ OBVODOVÉ SCHÉMA
–	1020002620 DPS	BK=AEA01+QA&EFS/ZK01				EFS	=AEA01 +QA	ZK01	76	VÝKRES POUŽITÝCH PRVKŮ OBVODOVÉ SCHÉMA
–	1020002620 DPS	BK=AEA01+QA&EFS/ZM01				EFS	=AEA01 +QA	ZM01	77	VÝKRES POUŽITÝCH PRVKŮ OBVODOVÉ SCHÉMA
–	1020002620 DPS	BK=AEA01+QA&EFS/ZR01				EFS	=AEA01 +QA	ZR01	78	VÝKRES POUŽITÝCH PRVKŮ OBVODOVÉ SCHÉMA
–	1020002620 DPS	BK=AEA01+QA&EFS/ZS01				EFS	=AEA01 +QA	ZS01	79	VÝKRES POUŽITÝCH PRVKŮ OBVODOVÉ SCHÉMA
–	1020002620 DPS	BK=AEA01+QA&EFS/ZS02				EFS	=AEA01 +QA	ZS02	80	VÝKRES POUŽITÝCH PRVKŮ OBVODOVÉ SCHÉMA
–	1020002620 DPS	BK=AEA01+QA&EMA/K10				EMA	=AEA01 +QA	K10	81	SESTAVA SVORKOVNICE +QA-X1 ZAPOJOVACÍ TABULKA
–	1020002620 DPS	BK=AEA01+QA&EMA/K20				EMA	=AEA01 +QA	K20	82	SESTAVA SVORKOVNICE +QA-X2 ZAPOJOVACÍ TABULKA
–	1020002620 DPS	BK=AEA01+QA&EMA/K21				EMA	=AEA01 +QA	K21	83	SESTAVA SVORKOVNICE +QA-X2 ZAPOJOVACÍ TABULKA
–	1020002620 DPS	BK=AEA01+QB&EFS/MA01				EFS	=AEA01 +QB	MA01	84	OVLÁDÁNÍ POHONU QB OBVODOVÉ SCHÉMA
–	1020002620 DPS	BK=AEA01+QB&EFS/QA01				EFS	=AEA01 +QB	QA01	85	STAVOVÁ SIGNALIZACE OBVODOVÉ SCHÉMA
–	1020002620 DPS	BK=AEA01+QB&EFS/ZC01				EFS	=AEA01 +QB	ZC01	86	VÝKRES POUŽITÝCH PRVKŮ OBVODOVÉ SCHÉMA
–	1020002620 DPS	BK=AEA01+QB&EFS/ZF01				EFS	=AEA01 +QB	ZF01	87	VÝKRES POUŽITÝCH PRVKŮ OBVODOVÉ SCHÉMA
–	1020002620 DPS	BK=AEA01+QB&EFS/ZK01				EFS	=AEA01 +QB	ZK01	88	VÝKRES POUŽITÝCH PRVKŮ OBVODOVÉ SCHÉMA
–	1020002620 DPS	BK=AEA01+QB&EFS/ZM01				EFS	=AEA01 +QB	ZM01	89	VÝKRES POUŽITÝCH PRVKŮ OBVODOVÉ SCHÉMA
–	1020002620 DPS	BK=AEA01+QB&EFS/ZR01				EFS	=AEA01 +QB	ZR01	90	VÝKRES POUŽITÝCH PRVKŮ OBVODOVÉ SCHÉMA
–	1020002620 DPS	BK=AEA01+QB&EFS/ZS01				EFS	=AEA01 +QB	ZS01	91	VÝKRES POUŽITÝCH PRVKŮ OBVODOVÉ SCHÉMA
–	1020002620 DPS	BK=AEA01+QB&EFS/ZS02				EFS	=AEA01 +QB	ZS02	92	VÝKRES POUŽITÝCH PRVKŮ OBVODOVÉ SCHÉMA
–	1020002620 DPS	BK=AEA01+QB&EMA/K10				EMA	=AEA01 +QB	K10	93	SESTAVA SVORKOVNICE +QB-X1 ZAPOJOVACÍ TABULKA

Č.výkr.zhot: 505020100501
Č.zak.zhot: 1020002620
Č.stavby:

OMEXOM

EVU modul 4.9

05.08.2021 BK_R110_R22_DPS_20210731
=AEA01&EAB
AB03
CE1

Datum	31.07.2021	TR 110/22 kV BLANSKO	SEZNAM DOKUMENTACE	=AEA01	&EAB AB03
Vypracl.	MUDRA	TR BLANSKO - ROZŠ. R110kV, DOPLNĚNÍ T103		STATUS: DPS	
Schvál.	LETEV	POLE SPÍNAČE PŘÍPOJNIC		ČÍSLO VÝKRESU: BK=AEA01&EAB/AB03	List: 4
Ind.revize / Popis revize / Datum / Jméno / Norma		EG.D, a.s.			Celkem: 115

	ČÍSLO STAVBY STATUS	ČÍSLO VÝKRESU	INDEX REVIZE	OZNAČENÍ DOKUMETU DRUH	REFERENČNÍ OZNAČENÍ	OZNAČ.LISTU	LIST	POZNÁMKA
	1020002620 DPS	BK=AEA01+QB&EMA/K20		EMA	=AEA01 +QB	K20	94	SESTAVA SVORKOVNICE +QB-X2 ZAPOJOVACÍ TABULKA
	1020002620 DPS	BK=AEA01+QB&EMA/K21		EMA	=AEA01 +QB	K21	95	SESTAVA SVORKOVNICE +QB-X2 ZAPOJOVACÍ TABULKA
	1020002620 DPS	BK=AEA01+QM&EFS/DA01		EFS	=AEA01 +QM	DA01	96	TEMPEROVÁNÍ OBVODOVÉ SCHÉMA
	1020002620 DPS	BK=AEA01+QM&EFS/GA01		EFS	=AEA01 +QM	GA01	97	NAPÁJENÍ POHONŮ DC OBVODOVÉ SCHÉMA
	1020002620 DPS	BK=AEA01+QM&EFS/MA01		EFS	=AEA01 +QM	MA01	98	ZAPÍNACÍ OBVOD QM OBVODOVÉ SCHÉMA
	1020002620 DPS	BK=AEA01+QM&EFS/MA02		EFS	=AEA01 +QM	MA02	99	VYPÍNACÍ OBVODY QM OBVODOVÉ SCHÉMA
	1020002620 DPS	BK=AEA01+QM&EFS/QA01		EFS	=AEA01 +QM	QA01	100	STAVOVÁ SIGNALIZACE OBVODOVÉ SCHÉMA
	1020002620 DPS	BK=AEA01+QM&EFS/RA01		EFS	=AEA01 +QM	RA01	101	PORUCHOVÁ SIGNALIZACE OBVODOVÉ SCHÉMA
	1020002620 DPS	BK=AEA01+QM&EFS/ZB01		EFS	=AEA01 +QM	ZB01	102	VÝKRES POUŽITÝCH PRVKŮ OBVODOVÉ SCHÉMA
	1020002620 DPS	BK=AEA01+QM&EFS/ZK01		EFS	=AEA01 +QM	ZK01	103	VÝKRES POUŽITÝCH PRVKŮ OBVODOVÉ SCHÉMA
	1020002620 DPS	BK=AEA01+QM&EFS/ZM01		EFS	=AEA01 +QM	ZM01	104	VÝKRES POUŽITÝCH PRVKŮ OBVODOVÉ SCHÉMA
	1020002620 DPS	BK=AEA01+QM&EFS/ZP01		EFS	=AEA01 +QM	ZP01	105	VÝKRES POUŽITÝCH PRVKŮ OBVODOVÉ SCHÉMA
	1020002620 DPS	BK=AEA01+QM&EFS/ZR01		EFS	=AEA01 +QM	ZR01	106	VÝKRES POUŽITÝCH PRVKŮ OBVODOVÉ SCHÉMA
	1020002620 DPS	BK=AEA01+QM&EFS/ZS01		EFS	=AEA01 +QM	ZS01	107	VÝKRES POUŽITÝCH PRVKŮ OBVODOVÉ SCHÉMA
	1020002620 DPS	BK=AEA01+QM&EFS/ZS02		EFS	=AEA01 +QM	ZS02	108	VÝKRES POUŽITÝCH PRVKŮ OBVODOVÉ SCHÉMA
	1020002620 DPS	BK=AEA01+QM&EFS/ZY01		EFS	=AEA01 +QM	ZY01	109	VÝKRES POUŽITÝCH PRVKŮ OBVODOVÉ SCHÉMA
	1020002620 DPS	BK=AEA01+QM&ELU/DD01		ELU	=AEA01 +QM	DD01	110	POHLED NA SKŘÍŇ VÝKRES USPOŘÁDÁNÍ
	1020002620 DPS	BK=AEA01+QM&ELU/DD02		ELU	=AEA01 +QM	DD02	111	POHLED NA SKŘÍŇ VÝKRES USPOŘÁDÁNÍ
	1020002620 DPS	BK=AEA01+QM&EMA/K10		EMA	=AEA01 +QM	K10	112	SESTAVA SVORKOVNICE +QM-X1 ZAPOJOVACÍ TABULKA
	1020002620 DPS	BK=AEA01+QM&EMA/K11		EMA	=AEA01 +QM	K11	113	SESTAVA SVORKOVNICE +QM-X1 ZAPOJOVACÍ TABULKA
	1020002620 DPS	BK=AEA01+QM&EMA/K12		EMA	=AEA01 +QM	K12	114	SESTAVA SVORKOVNICE +QM-X1 ZAPOJOVACÍ TABULKA
	1020002620 DPS	BK=AEA01+QM&EMA/K20		EMA	=AEA01 +QM	K20	115	SESTAVA SVORKOVNICE +QM-XP ZAPOJOVACÍ TABULKA

Č.výkr.zhot: 505020100501
Č.zak.zhot: 1020002620
Č.stavby:

OMEXOM

EVU modul 4.9

05.08.2021 BK_R110_R22_DPS_20210731 =AEA01&EAB AB04 CE1

Datum	31.07.2021	TR 110/22 kV BLANSKO	SEZNAM DOKUMENTACE	=AEA01	&EAB AB04
Vyprac.	MUDRA	TR BLANSKO - ROZŠ. R110kV, DOPLNĚNÍ T103		STATUS: DPS	
Schvál.	LETEV	POLE SPÍNAČE PŘÍPOJNIC		ČÍSLO VÝKRESU: BK=AEA01&EAB/AB04	List: 5 Celkem: 115
Ind.revize / Popis revize / Datum / Jméno / Norma		EG.D, a.s.			

Č.výkr.zhot: 505020100501
Č.zak.zhot: 1020002620
Č.stavby:

OMEXOM

EVU modul 4.9

05.08.2021 BK_R110_R22_DPS_20210731
=AEA01&EFA
BA01
CE1

VŠEOBECNÉ PARAMETRY

FUNKCE	LOGIKA	KONTROLA LOGIKY	DÁLKOVÉ OVLÁDANÍ		POZNÁMKA
KONTROLA					
STAV ZAŘÍZENÍ					
MĚŘENÍ	U,I,P,Q				
OCHRANA	-F11	7SJ85	OCHRANA SPÍNAČE PØÍPOJNIC		
SUM.MĚŘENÍ					

TECHNICKÁ DATA: VYPÍNAČE, ODPOJOVAČE, UZEMŇOVAČE, ODPÍNAČE

OZNAČENÍ	VÝROBCE	TYP	JMENOVITÝ PROUD	ZKRATOVÝ PROUD		POZNÁMKA
+QM	SIEMENS	3AP1-FG	3150 A	40 kA	MOTOROVÝ POHON	OVLÁDÁNÍ 110 V DC
+QA	ASE-GE	S2DA	2000 A		POHON CMM	OVLÁDÁNÍ 230 V AC
+QB	ASE-GE	S2DA	2000 A		POHON CMM	OVLÁDÁNÍ 230 V AC

TECHNICKÁ DATA: PTP, PTN, atd.

OZNAČENÍ	VÝROBCE	TYP	PŘEVOD	JÁDRO		POZNÁMKA
+TA	KONČAR	AGU-123	400/800/1600//1 A	0,2S	10 VA	a REZERVA
			400/800/1600//1 A	0,5	15 VA	b REZERVA
			400/800/1600//1 A	5P20	30 VA	c -F11
			400/800/1600//1 A	5P20	30 VA	d -F31

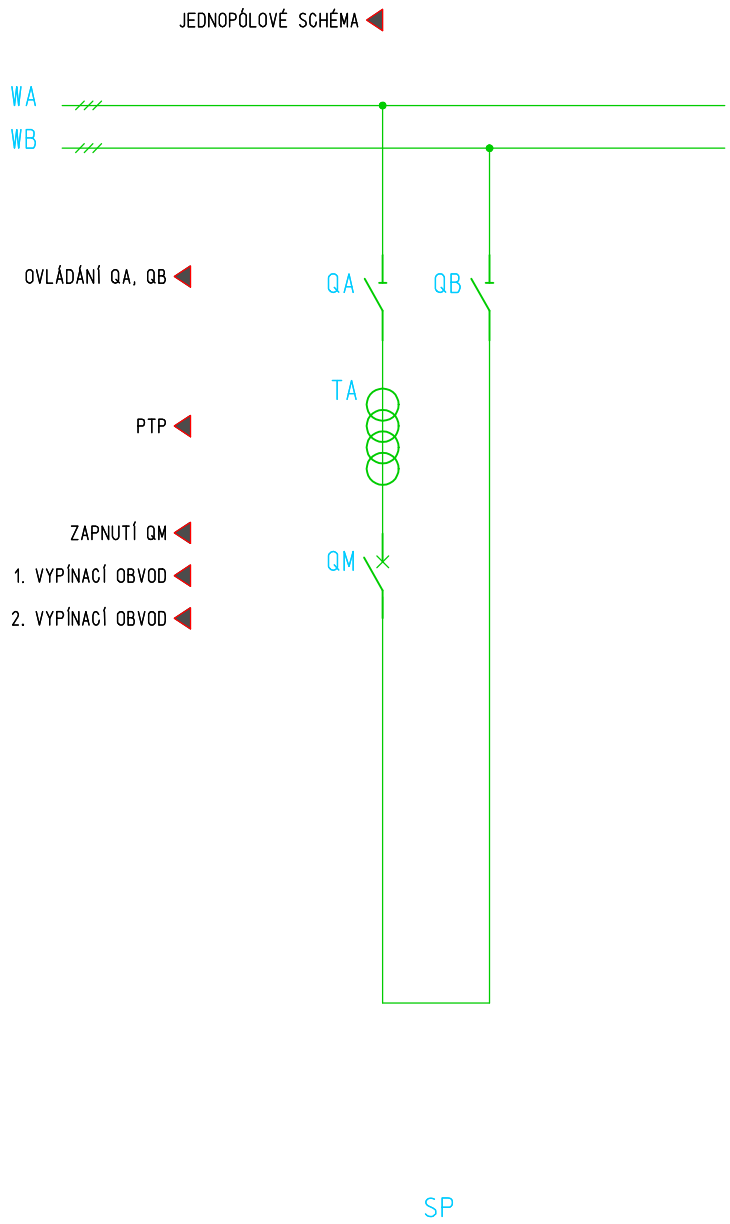

				Datum	31.07.2021	TR 110/22 kV BLANSKO
				Vyprac.	MUDRA	TR BLANSKO - ROZŠ. R110kV, DOPLNĚNÍ T103
				Schvál.	LETEV	POLE SPÍNAČE PŘÍPOJNIC
Ind.revize	Popis revize	Datum	Jméno	Norma		EG.D, a.s.

JEDNOPÓLOVÉ SCHÉMA

PŘEHLEDOVÉ SCHÉMA

=AEA01 &EFA BA01

STATUS: DPS

ČÍSLO VÝKRESU: BK=AEA01&EFA/BA01

List: 6
Celkem: 115

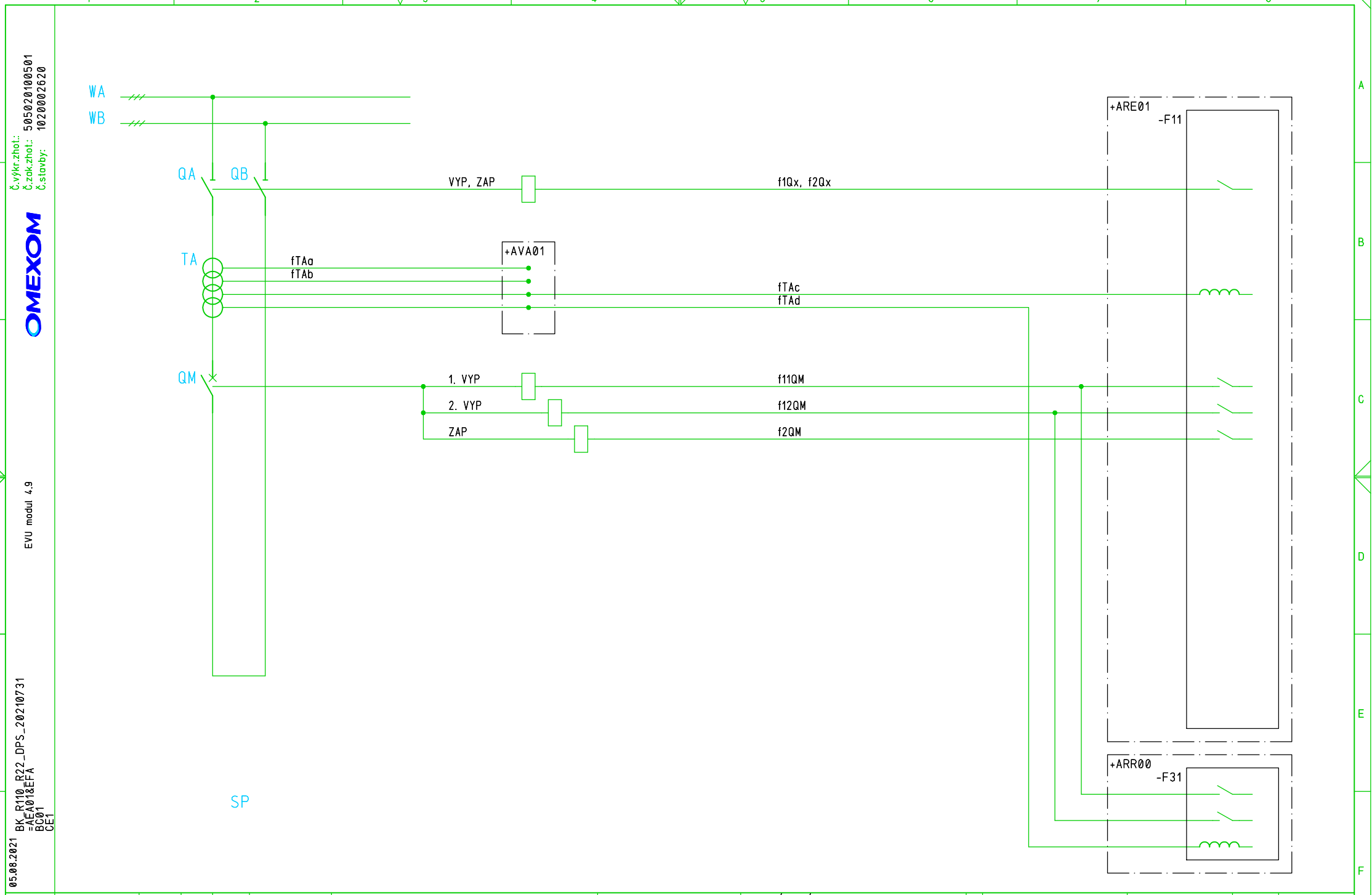

				Datum	31.07.2021	TR 110/22 kV BLANSKO	BLOKOVÉ SCHÉMA	=AEA01		&EFA	BC01
				Vyprac.	MUDRA	TR BLANSKO - ROZŠ. R110kV, DOPLNĚNÍ T103		STATUS: DPS			
				Schvál.	LETEV	POLE SPÍNAČE PŘÍPOJNIC					List: 7
Ind.revize	Popis revize	Datum	Jméno	Norma		EG.D, a.s.	PŘEHLEDOVÉ SCHÉMA	ČÍSLO VÝKRESU: BK=AEA01&EFA/BC01			Celkem: 115

NAPÁJENÍ POHONŮ ODPOJOVAČŮ

ODPOJOVAČ | ODPOJOVAČ

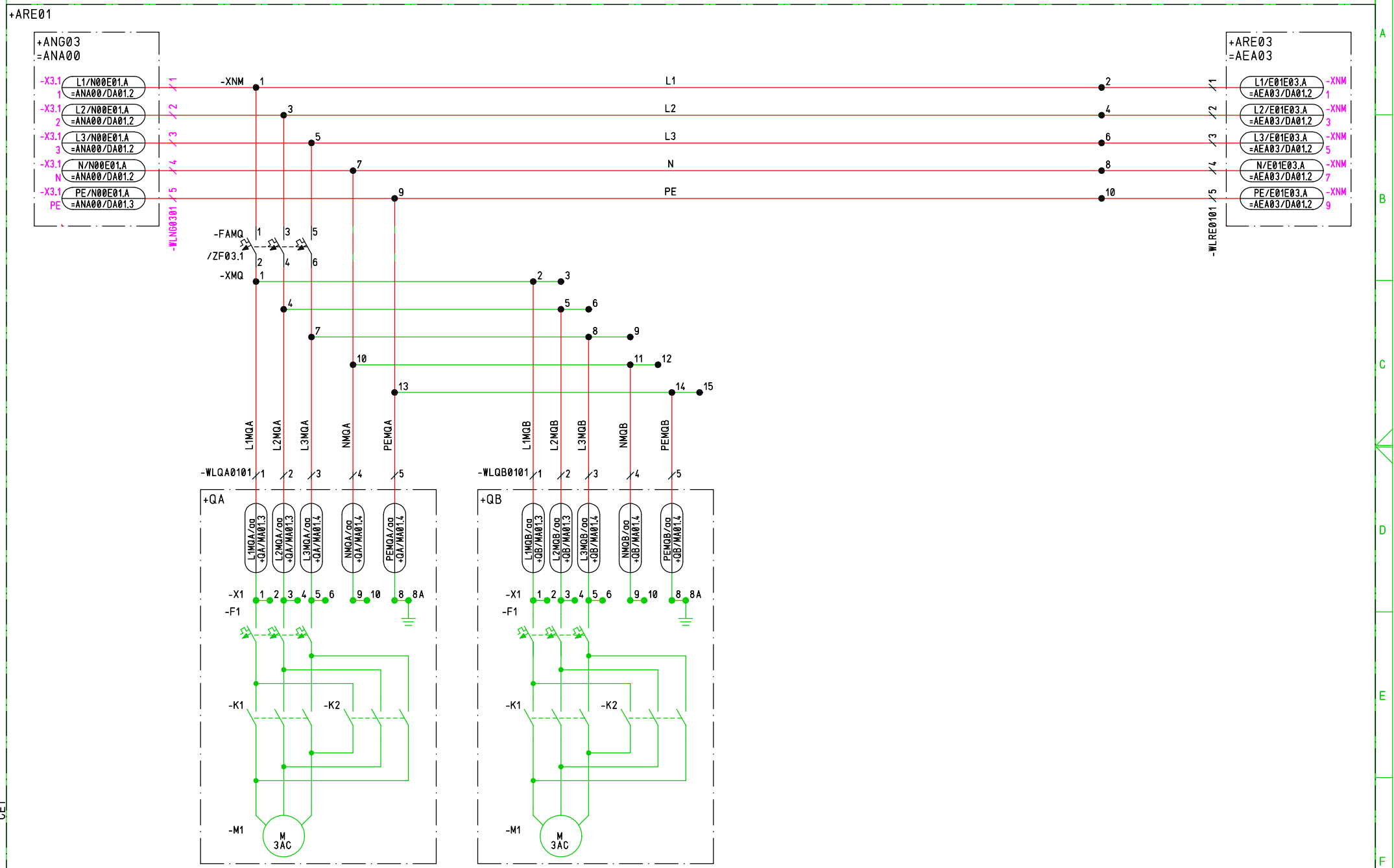

Č.výkr.zhot.: 505020100501
Č.zak.zhot.: 10200002620
Č.stavby:

OMEXOM

EVU modul 4.9

05.08.2021 BK_R110_R22_DPS_20210731 =AEA01&EFS DA01 CE1

				Datum	31.07.2021	TR 110/22 kV BLANSKO	NAPÁJENÍ POHONŮ AC	=AEA01	+ARE01	&EFS DA01
				Vyprac.	MUDRA	TR BLANSKO - ROZŠ. R110kV, DOPLNĚNÍ T103		STATUS: DPS		
				Schvál.	LETEV	POLE SPÍNAČE PŘÍPOJNIC				List: 8
Ind.revize	Popis revize	Datum	Jméno	Norma		EG.D, a.s.	OBVODOVÉ SCHÉMA	ČÍSLO VÝKRESU: BK=AEA01+ARE01&EFS/DA01		Celkem: 115

NAPÁJENÍ TEMPEROVÁNÍ, ZÁSUVEK A OSVĚTLENÍ

NAPÁJENÍ TEMPEROVÁNÍ VYPÍNAČE | NAPÁJENÍ TEMPEROVÁNÍ ODPOJOVAČŮ | NAPÁJENÍ TEMPEROVÁNÍ | NAPÁJENÍ SERVISNÍCH ZÁSUVEK A OSVĚTLENÍ

ODPOJOVAČ | ODPOJOVAČ | PŘECHODOVÁ SKŘÍŇ

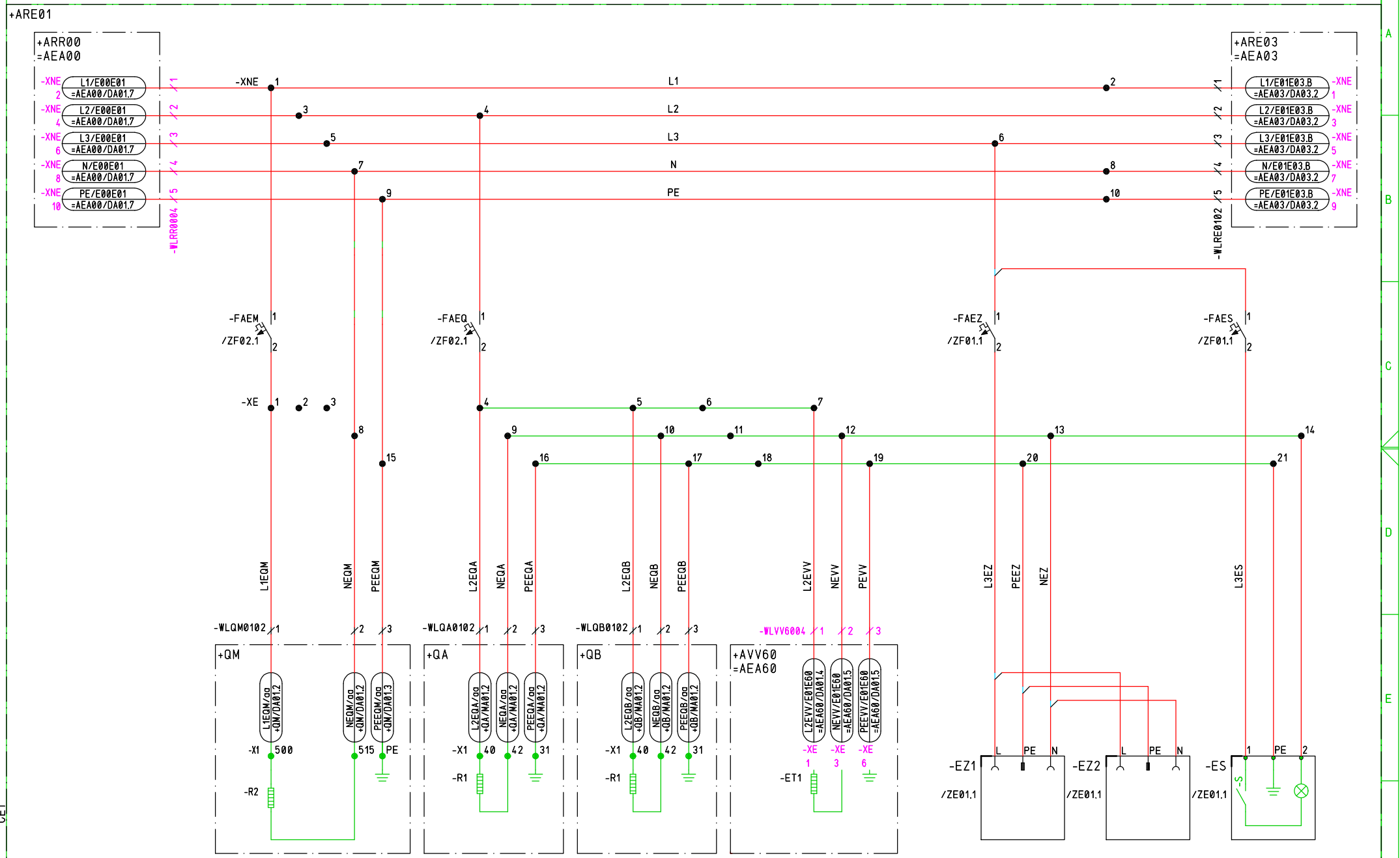

Č.výkr.zhot.: 505020100501
Č.zak.zhot.: 1020002620
Č.stavby:

OMEXOM

EVU modul 4.9

BK_R110_R22_DPS_20210731
=AEA01&EFS
DA02
CE1

05.08.2021

				Datum	31.07.2021	TR 110/22 kV BLANSKO	TEMPEROVÁNÍ, ZÁSUVKY, OSVĚTLENÍ	=AEA01	+ARE01	&EFS	DA02
				Vyprac.	MUDRA	TR BLANSKO - ROZŠ. R110kV, DOPLNĚNÍ T103		STATUS: DPS			
				Schvál.	LETEV	POLE SPÍNAČE PŘÍPOJNIC					
Ind.revize	Popis revize	Datum	Jméno	Norma		EG.D, a.s.	OBVODOVÉ SCHÉMA	ČÍSLO VÝKRESU: BK=AEA01+ARE01&EFS/DA02		List: 9	Celkem: 115

NAPÁJENÍ								
2. OVLÁDACÍ NAPĚTÍ PRO VYPÍNAČ ±1.21	OVLÁDACÍ NAPĚTÍ PRO VYPÍNAČ ±1.01	1. OVLÁDACÍ NAPĚTÍ PRO VYPÍNAČ ±1.11	OVLÁDACÍ NAPĚTÍ PRO ODPOJOVAČE ±1.12	1. NAPÁJECÍ NAPĚTÍ OCHRAN ±1.11F	HLÍDÁNÍ ZTRÁTY NAPĚTÍ ±1.11F H8311FL	NAPÁJECÍ NAPĚTÍ OCHRAN ±1.01F	2. NAPÁJECÍ NAPĚTÍ OCHRAN ±1.21F	HLÍDÁNÍ ZTRÁTY NAPĚTÍ ±1.21F H8321FL	NAPÁJECÍ NAPĚTÍ SIGNALIZACE ±1.13

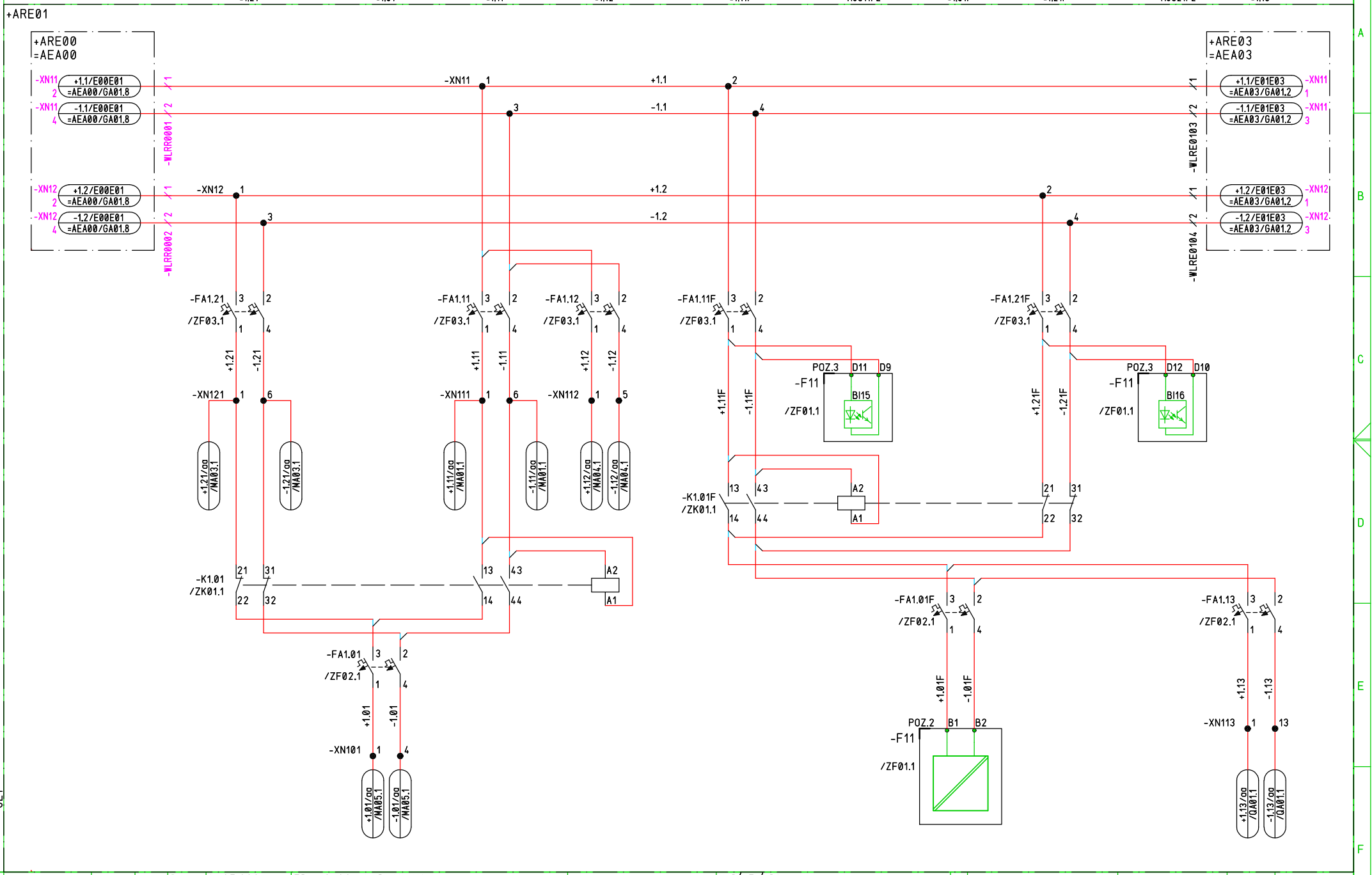

Č.výkr.zhot.: 505020100501
Č.zak.zhot.: 1020002620
Č.stavby:

OMEXOM

EVU modul 4.9

05.08.2021 BK_R110_R22_DPS_20210731
=AEA01&EFS
GA01
CE1

				Datum	31.07.2021	TR 110/22 kV BLANSKO	eg·d	NAPÁJENÍ DC	=AEA01	+ARE01	&EFS	GA01			
				Vyprac.	MUDRA	TR BLANSKO - ROZŠ. R110kV, DOPLNĚNÍ T103			STATUS:	DPS					
				Schvál.	LETEV	POLE SPÍNAČE PŘÍPOJNIC								List:	10
Ind.revize	Popis revize	Datum	Jméno	Norma		EG.D, a.s.		OBVODOVÉ SCHÉMA	ČÍSLO VÝKRESU:	BK=AEA01+ARE01&EFS/GA01				Celkem:	115

NAPÁJENÍ POHONU VYPÍNAČE

NAPÁJENÍ POHONU STŘADAČE VYPÍNAČE ±1.31

HLÍDÁNÍ ZTRÁTY NAPĚTÍ ±1.31 H8331L

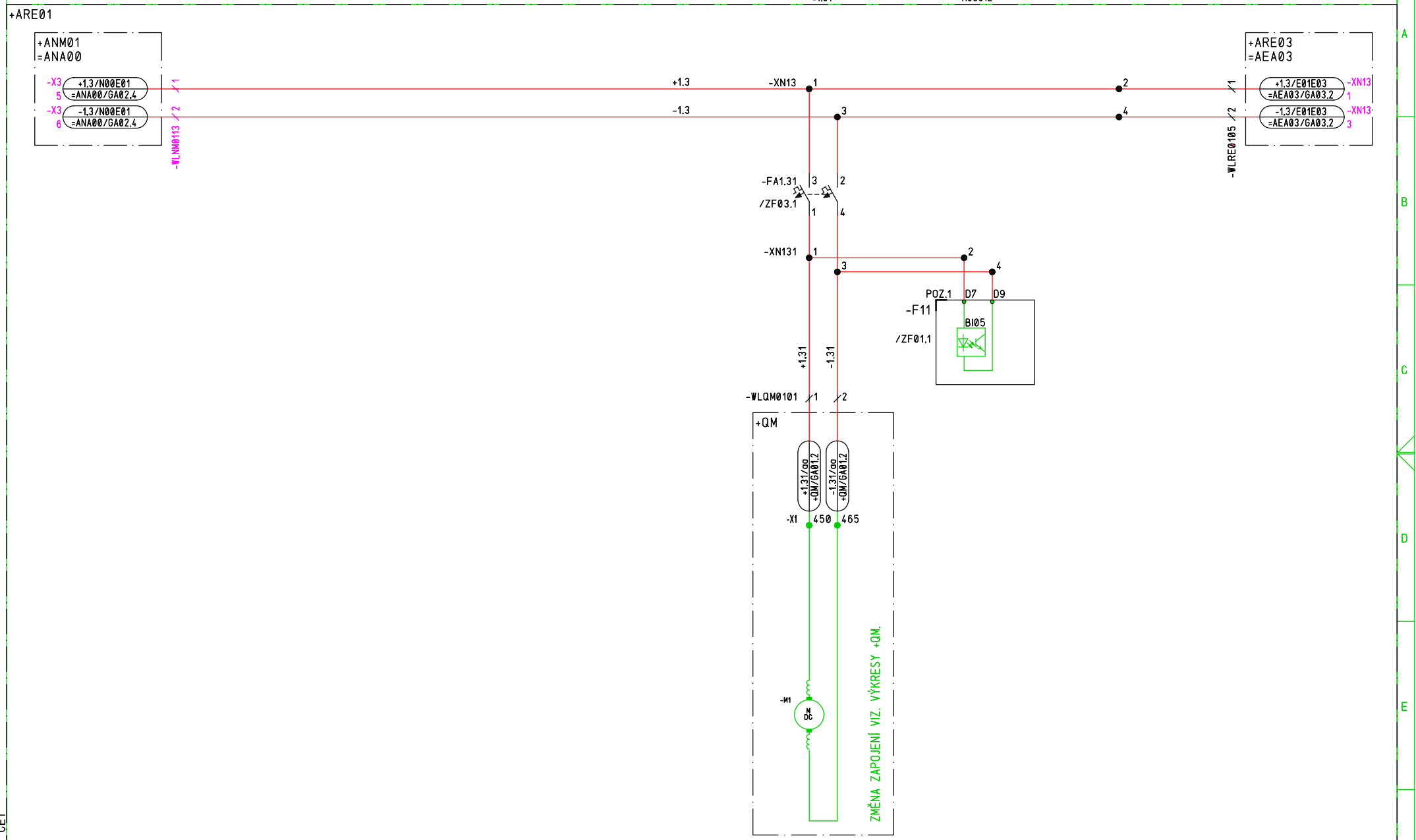

Č.výkr.zhot.: 505020100501
Č.zak.zhot.: 1020002620
Č.stavby:

OMEXOM

EVU modul 4.9

05.08.2021 BK_R110_R22_DPS_20210731
=AEA01&EFS
GA02
CE1

				Datum	31.07.2021	TR 110/22 kV BLANSKO	NAPÁJENÍ POHONŮ DC	=AEA01	+ARE01	&EFS	GA02
				Vyprac.	MUDRA	TR BLANSKO - ROZŠ. R110kV, DOPLNĚNÍ T103		STATUS: DPS			
				Schvál.	LETEV	POLE SPÍNAČE PŘÍPOJNIC					
Ind.revize	Popis revize	Datum	Jméno	Norma		EG.D, a.s.	OBVODOVÉ SCHÉMA	ČÍSLO VÝKRESU: BK=AEA01+ARE01&EFS/GA02		List: 11	Celkem: 115

ZAPÍNACÍ OBVOD VYPÍNAČE

MÍSTNÍ+DÁLKOVÉ ZAPNUTÍ Z TERMINÁLU	RUČNÍ ZAPNUTÍ Z VYPÍNAČE	SIGNALIZACE RUČNÍ ZAPNUTÍ

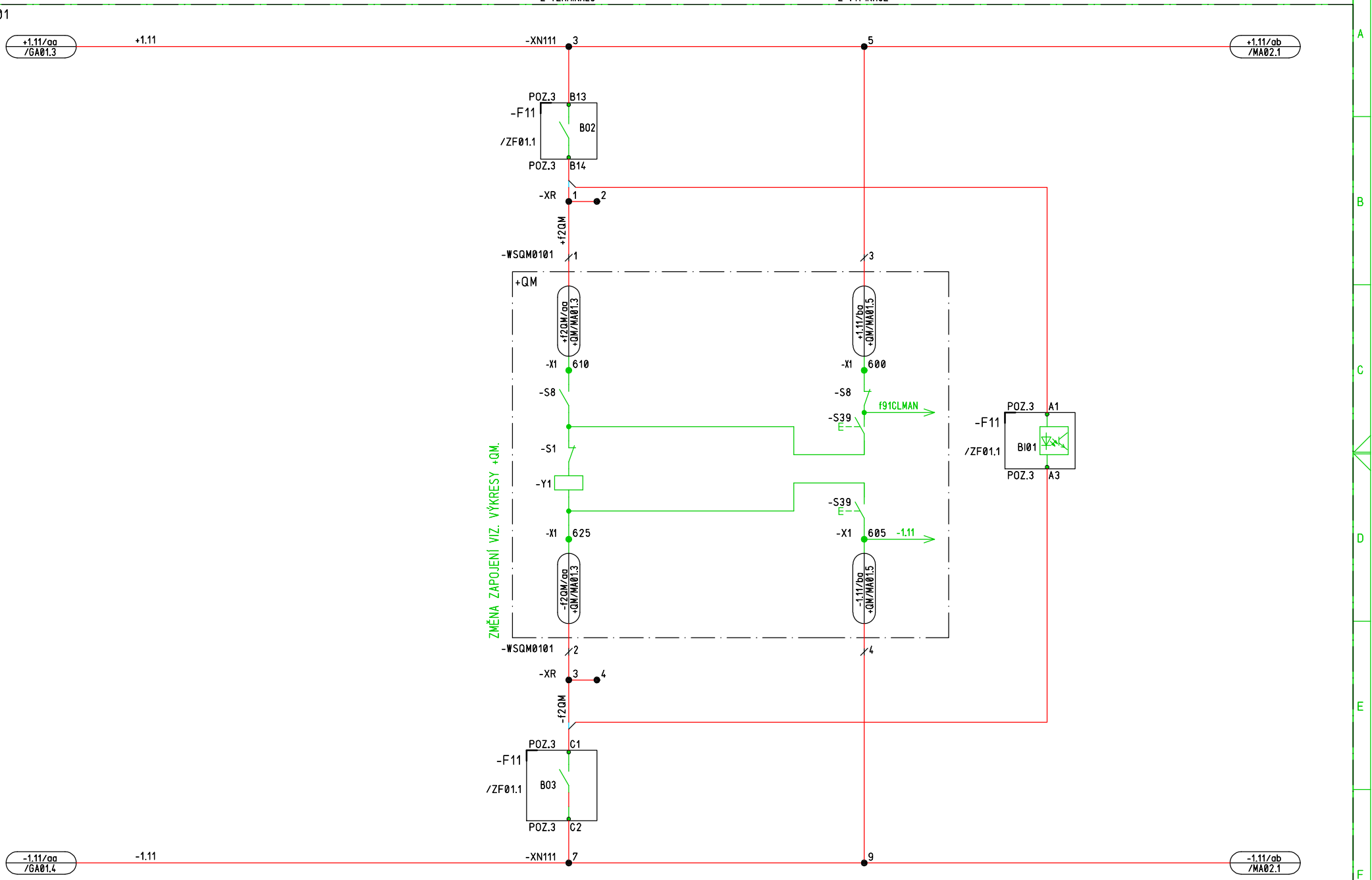

Č.výkr.zhot.: 505020100501
Č.zak.zhot.: 1020002620
Č.stavby:

OMEXOM

EVU modul 4.9

05.08.2021 BK_R110_R22_DPS_20210731
=AEA01&EFS
MA01
CE1

				Datum	31.07.2021	TR 110/22 kV BLANSKO	ZAPÍNACÍ OBVOD QM	=AEA01	+ARE01	&EFS	MA01
				Vyprac.	MUDRA	TR BLANSKO - ROZŠ. R110kV, DOPLNĚNÍ T103		STATUS: DPS			
				Schvál.	LETEV	POLE SPÍNAČE PŘÍPOJNIC					
Ind.revize	Popis revize	Datum	Jméno	Norma		EG.D, a.s.	OBVODOVÉ SCHÉMA	ČÍSLO VÝKRESU: BK=AEA01+ARE01&EFS/MA01		List: 12	Celkem: 115

1. VYPÍNACÍ OBVOD VYPÍNAČE

1. VYPNUTÍ ROP	RUČNÍ VYPNUTÍ Z VYPÍNAČE	VYPNUTÍ OCHRANOU + RUČNĚ	HLÍDÁNÍ 1. VYP.CESTY	HLÍDÁNÍ ZTRÁTY NAPĚTÍ ±1.11 H8311L

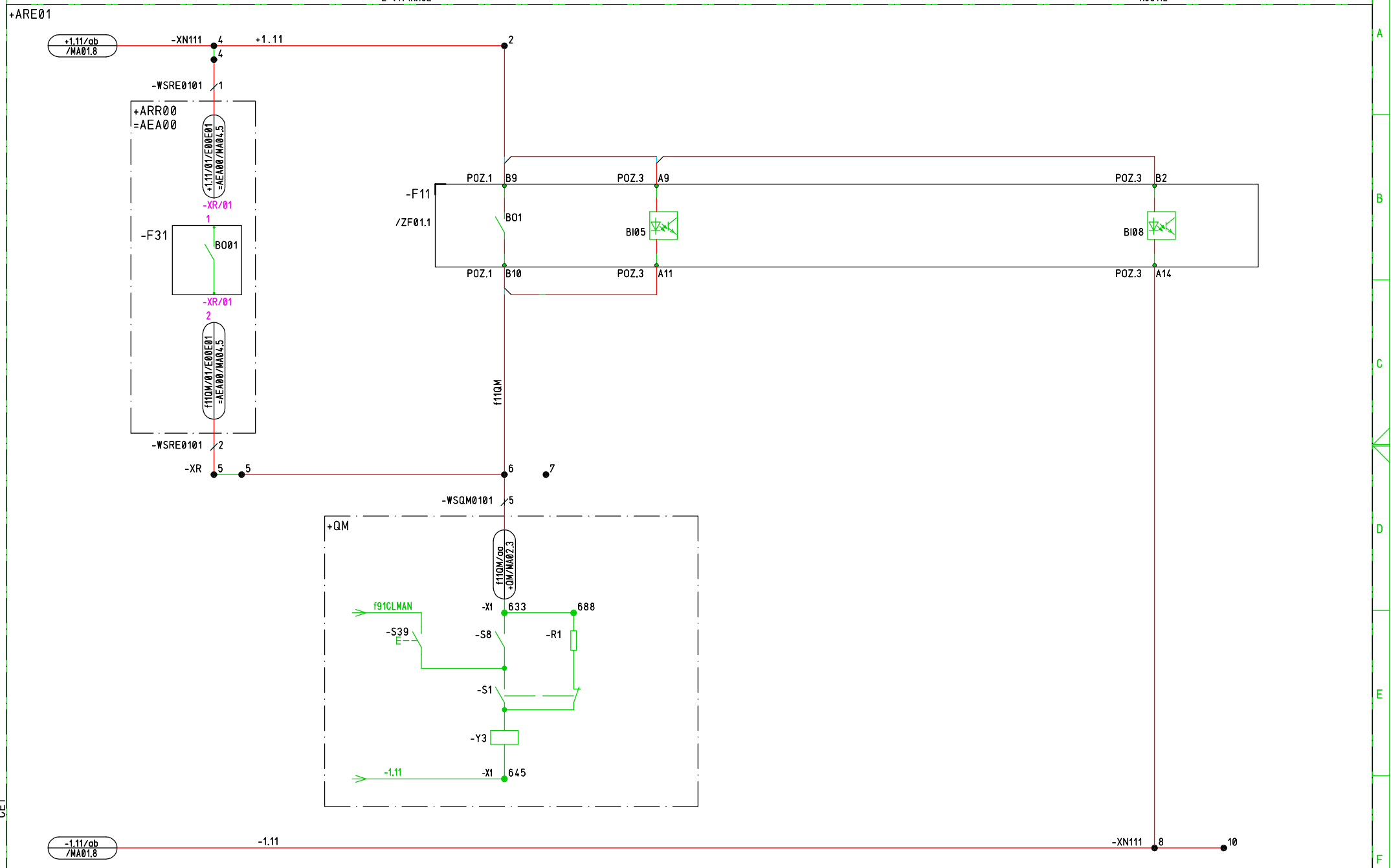

Č.výkr.zhot.: 505020100501
Č.zak.zhot.: 10200002620
Č.stavby:

OMEXOM

EVU modul 4.9

BK_R110_R22_DPS_20210731
=AEA01&EFS
MA02
CE1

05.08.2021

				Datum	31.07.2021	TR 110/22 kV BLANSKO	eg·d	1. VYPÍNACÍ OBVOD QM	=AEA01	+ARE01	&EFS	MA02
				Vyprac.	MUDRA	TR BLANSKO - ROZŠ. R110kV, DOPLNĚNÍ T103			STATUS: DPS			
				Schvál.	LETEV	POLE SPÍNAČE PŘÍPOJNIC						
Ind.revize	Popis revize	Datum	Jméno	Norma		EG.D, a.s.		OBVODOVÉ SCHÉMA	ČÍSLO VÝKRESU: BK=AEA01+ARE01&EFS/MA02		List: 13	Celkem: 115

2. VYPÍNACÍ OBVOD VYPÍNAČE

2. VYPNUTÍ ROP	VYPNUTÍ NADPROUDOVOU OCHRANOU	HLÍDÁNÍ 2. VYP.CESTY	HLÍDÁNÍ ZTRÁTY NAPĚTÍ ±1.21 H8321L

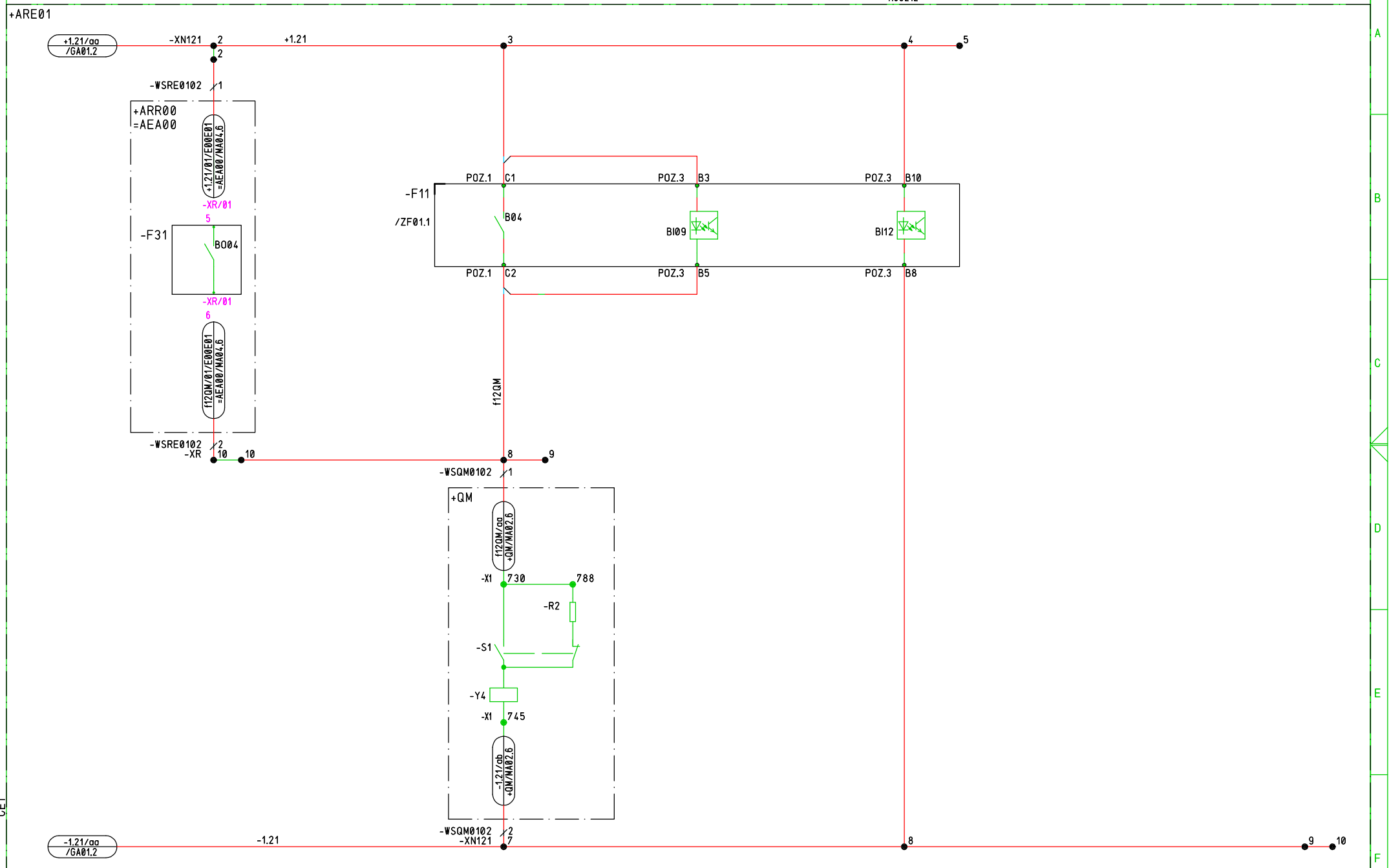

Č.výkr.zhot.: 505020100501
Č.zak.zhot.: 1020002620
Č.stavby:

OMEXOM

EVU modul 4.9

BK_R110_R22_DPS_20210731
=AEA01&EFS
MA03
CE1
05.08.2021

				Datum	31.07.2021	TR 110/22 kV BLANSKO	eg·d	2. VYPÍNACÍ OBVOD QM	=AEA01	+ARE01	&EFS	MA03
				Vyprac.	MUDRA	TR BLANSKO - ROZŠ. R110kV, DOPLNĚNÍ T103			STATUS: DPS			
				Schvál.	LETEV	POLE SPÍNAČE PŘÍPOJNIC						
Ind.revize	Popis revize	Datum	Jméno	Norma		EG.D, a.s.		OBVODOVÉ SCHÉMA	ČÍSLO VÝKRESU: BK=AEA01+ARE01&EFS/MA03		List: 14	Celkem: 115

OVLÁDÁNÍ ODPOJOVAČŮ

OVLÁDÁNÍ ODPOJOVAČE — DC (VYP, ZAP) — AC (VYP, ZAP)

OVLÁDÁNÍ ODPOJOVAČE — DC (VYP, ZAP) — AC (VYP, ZAP)

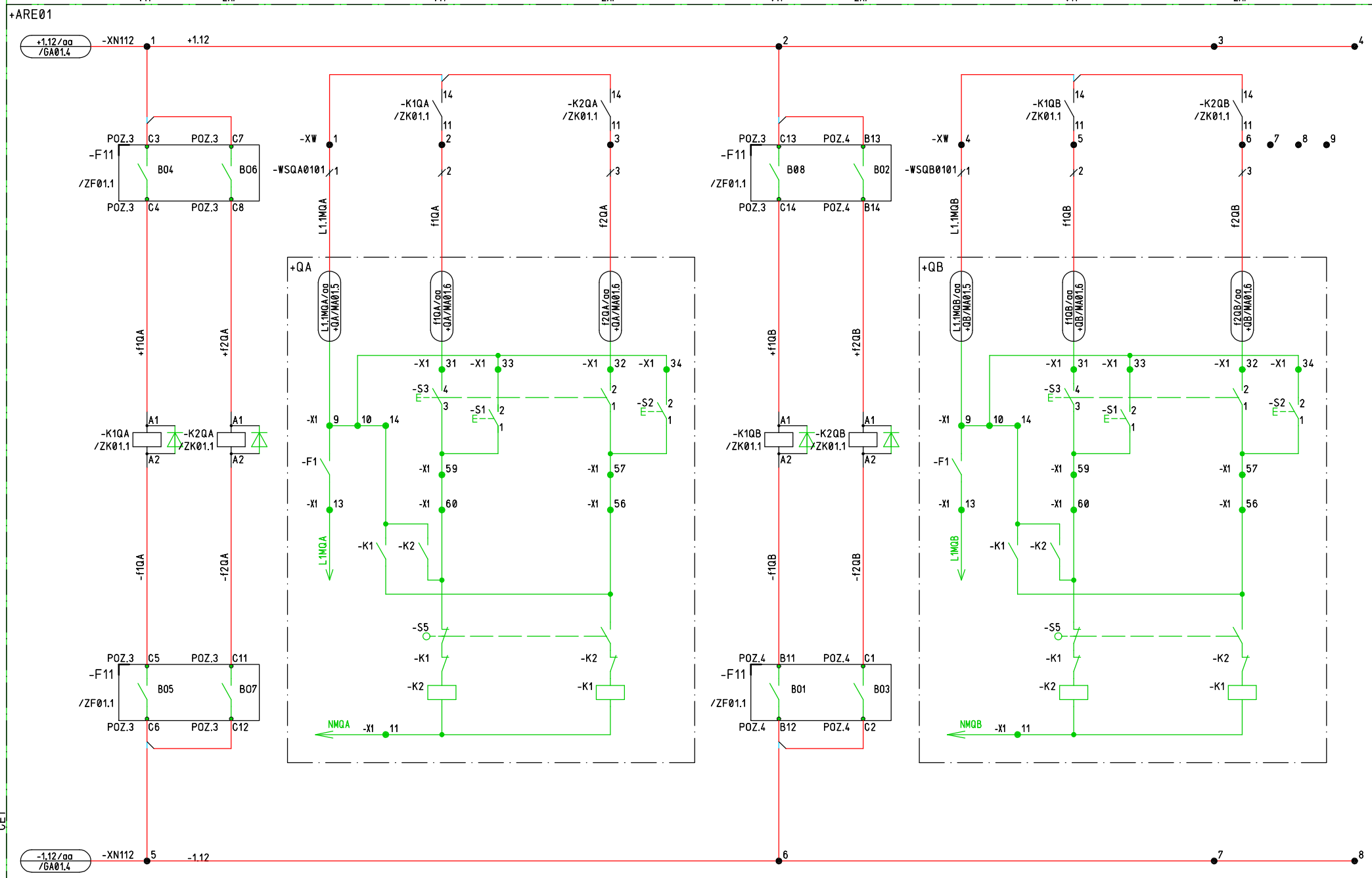

				Datum	31.07.2021	TR 110/22 kV BLANSKO	OVLÁDÁNÍ QA, QB	=AEA01	+ARE01	&EFS	MA04
				Vypracl.	MUDRA	TR BLANSKO - ROZŠ. R110kV, DOPLNĚNÍ T103		STATUS: DPS			
				Schvál.	LETEV	POLE SPÍNAČE PŘÍPOJNIC					
Ind.revize	Popis revize	Datum	Jméno	Norma		EG.D, a.s.	OBVODOVÉ SCHÉMA	ČÍSLO VÝKRESU: BK=AEA01+ARE01&EFS/MA04		List: 15	Celkem: 115

Č.výkr.zhot.: 505020100501
Č.zak.zhot.: 10200002620
Č.stavby:

OMEXOM

EVU modul 4.9

05.08.2021 BK_R110_R22_DPS_20210731 =AEA01&EFS MA04 CE1

OBVODY OCHRAN VYPÍNAČE

NAPÁJENÍ ZTRÁTY	HLÍDÁNÍ ZTRÁTY
TLAKU SF6	NAPĚTÍ ±1.01
BLOK. OVLÁDÁNÍ	H8301L

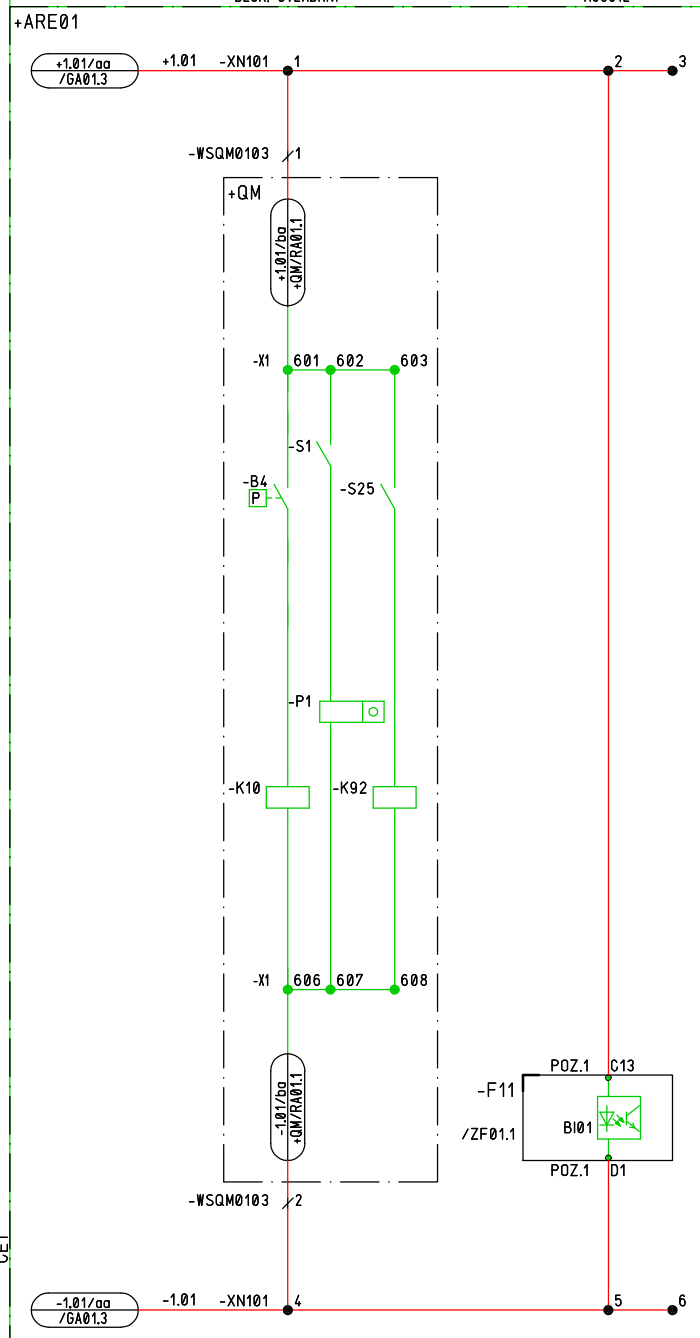

Č.výkr.zhot.: 505020100501
Č.zak.zhot.: 10200002620
Č.stavby:

OMEXOM

EVU modul 4.9

05.08.2021 BK_R110_R22_DPS_20210731
=AEA01&EFS
MA05
CE1

				Datum	31.07.2021	TR 110/22 kV BLANSKO	OSTATNÍ OBVODY QM	=AEA01	+ARE01	&EFS	MA05
				Vypracl.	MUDRA	TR BLANSKO - ROZŠ. R110kV, DOPLNĚNÍ T103		STATUS: DPS			
				Schvál.	LETEV	POLE SPÍNAČE PŘÍPOJNIC					
Ind.revize	Popis revize	Datum	Jméno	Norma		EG.D, a.s.	OBVODOVÉ SCHÉMA	ČÍSLO VÝKRESU: BK=AEA01+ARE01&EFS/MA05		List: 16	Celkem: 115

PORUCHOVÁ SIGNALIZACE

PORUCHOVÁ SIGNALIZACE DO ROP

ASV - START 3f | ROP - REVIZE

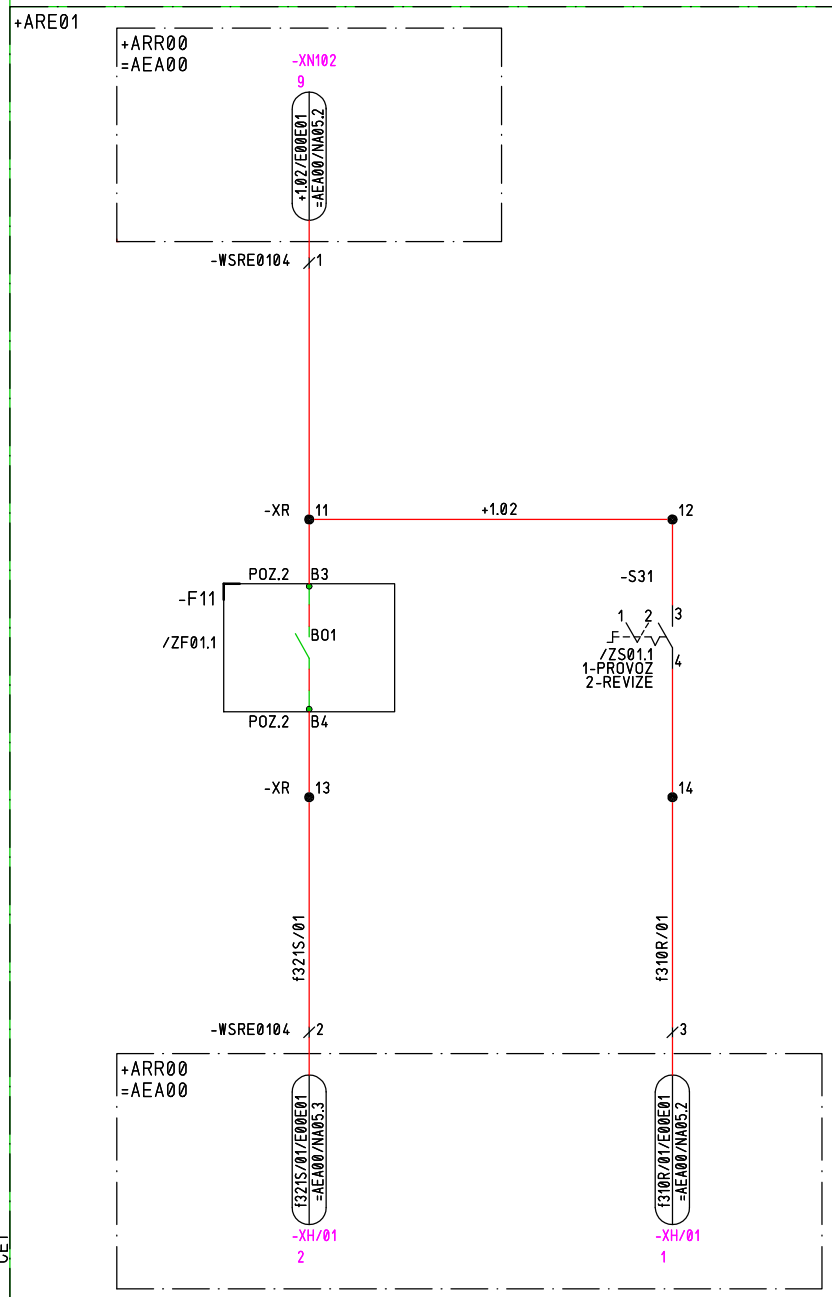

Č.výkr.zhot.: 505020100501
Č.zak.zhot.: 1020002620
Č.stavby:

OMEXOM

EVU modul 4.9

BK_R110_R22_DPS_20210731
=AEA01&EFS
NA01
CE1

05.08.2021

				Datum	31.07.2021	TR 110/22 kV BLANSKO	SIGNALIZACE DO ROP	=AEA01	+ARE01	&EFS	NA01
				Vyprac.	MUDRA	TR BLANSKO - ROZŠ. R110kV, DOPLNĚNÍ T103		STATUS: DPS			
				Schvál.	LETEV	POLE SPÍNAČE PŘÍPOJNIC					
Ind.revize	Popis revize	Datum	Jméno	Norma		EG.D, a.s.	OBVODOVÉ SCHÉMA	ČÍSLO VÝKRESU: BK=AEA01+ARE01&EFS/NA01		List: 17	Celkem: 115

STAVOVÁ SIGNALIZACE

VYPÍNAČE		ODPOJOVAČE		ODPOJOVAČE	
VYP	ZAP	VYP	ZAP	VYP	ZAP

+ARE01

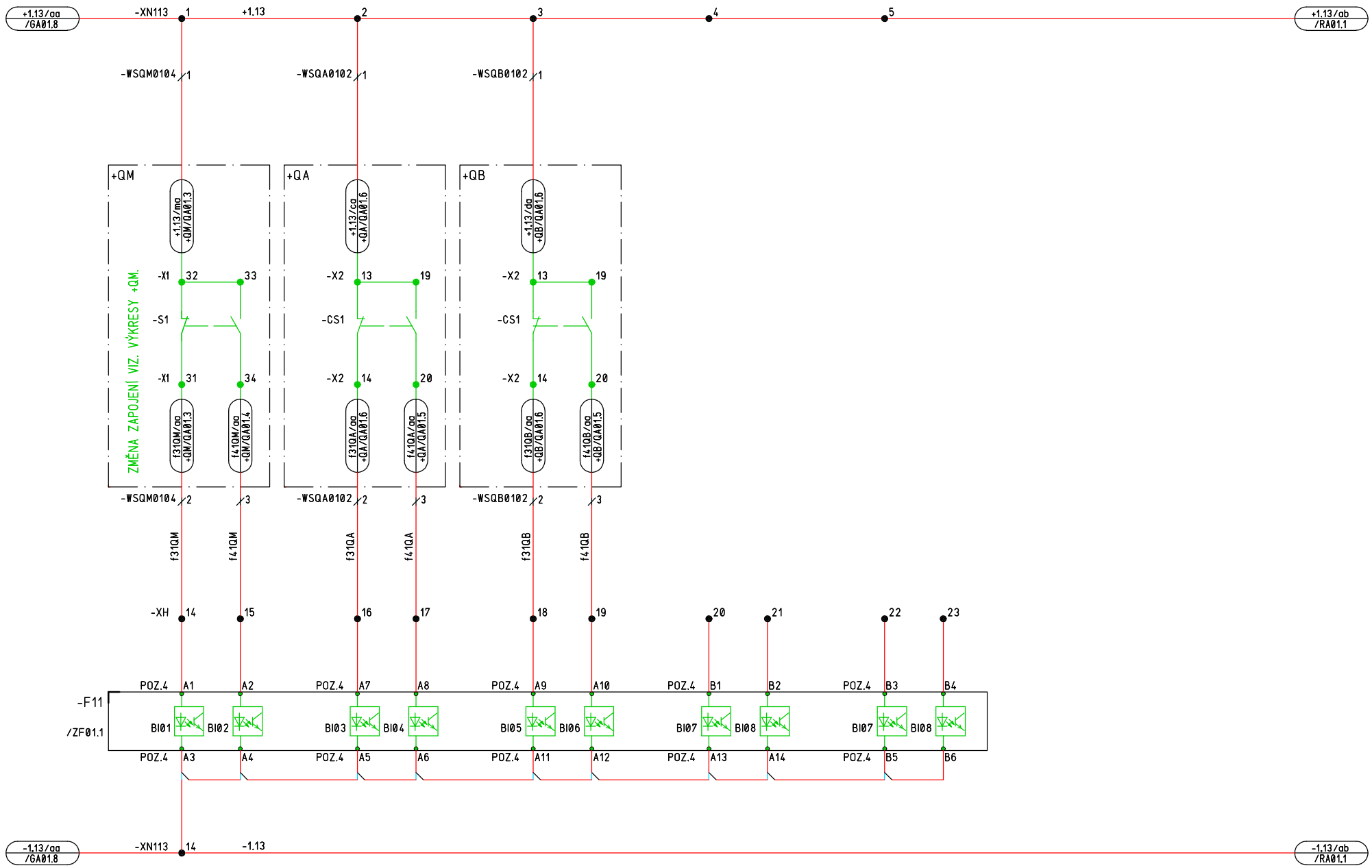

Č.výkr.zhot.: 505020100501
Č.zak.zhot.: 10200002620
Č.stavby:

OMEXOM

EVU modul 4.9

05.08.2021 BK_R110_R22_DPS_20210731 =AEA01&EFS QA01 CE1

				Datum	31.07.2021	TR 110/22 kV BLANSKO	eg·d	STAVOVÁ SIGNALIZACE	=AEA01	+ARE01	&EFS	QA01			
				Vyprac.	MUDRA	TR BLANSKO - ROZŠ. R110kV, DOPLNĚNÍ T103			STATUS:	DPS					
				Schvál.	LETEV	POLE SPÍNAČE PŘÍPOJNIC								List:	18
Ind.revize	Popis revize	Datum	Jméno	Norma		EG.D, a.s.		OBVODOVÉ SCHÉMA	ČÍSLO VÝKRESU:	BK=AEA01+ARE01&EFS/QA01				Celkem:	115

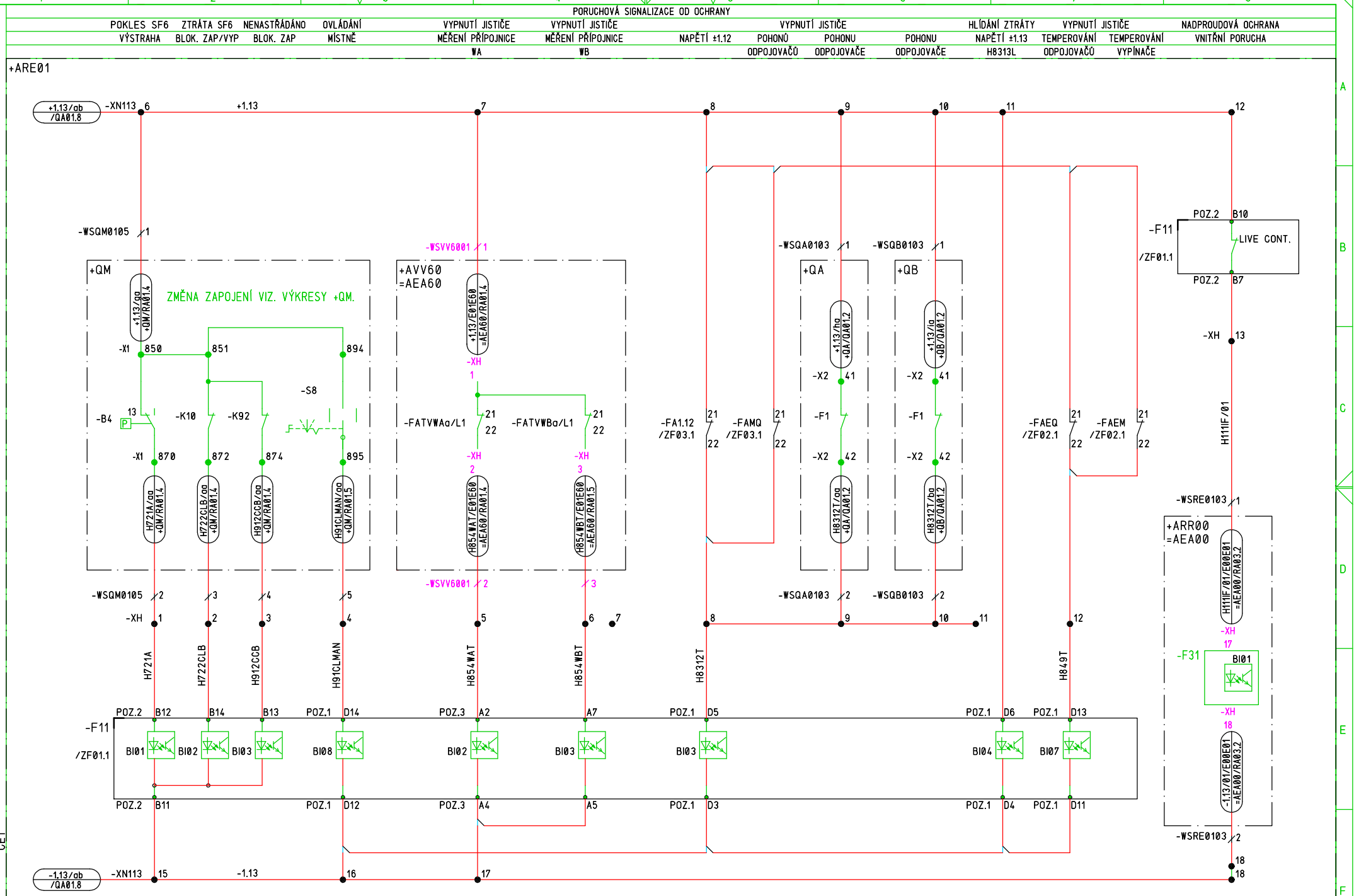

				Datum	31.07.2021	TR 110/22 kV BLANSKO		PORUCHOVÁ SIGNALIZACE	=AEA01	+ARE01	&EFS	RA01
				Vyprac.	MUDRA	TR BLANSKO - ROZŠ. R110kV, DOPLNĚNÍ T103			STATUS: DPS			
				Schvál.	LETEV	POLE SPÍNAČE PŘÍPOJNIC						
Ind.revize	Popis revize	Datum	Jméno	Norma		EG.D, a.s.		OBVODOVÉ SCHÉMA	ČÍSLO VÝKRESU: BK=AEA01+ARE01&EFS/RA01		List: 19	Celkem: 115

OMEXOM

EVU modul 4.9

Č.výkr.zhot.: 505020100501
Č.zak.zhot.: 10200002620
Č.stavby:

BK_R110_R22_DPS_20210731
=AEA01&EFS
RA01
CE1

05.08.2021

PTP

VINUTÍ a	VINUTÍ b
1600//1 A, 0,2S, 10 VA	1600//1 A, 0,5, 15 VA
REZERVA	REZERVA

+ARE01

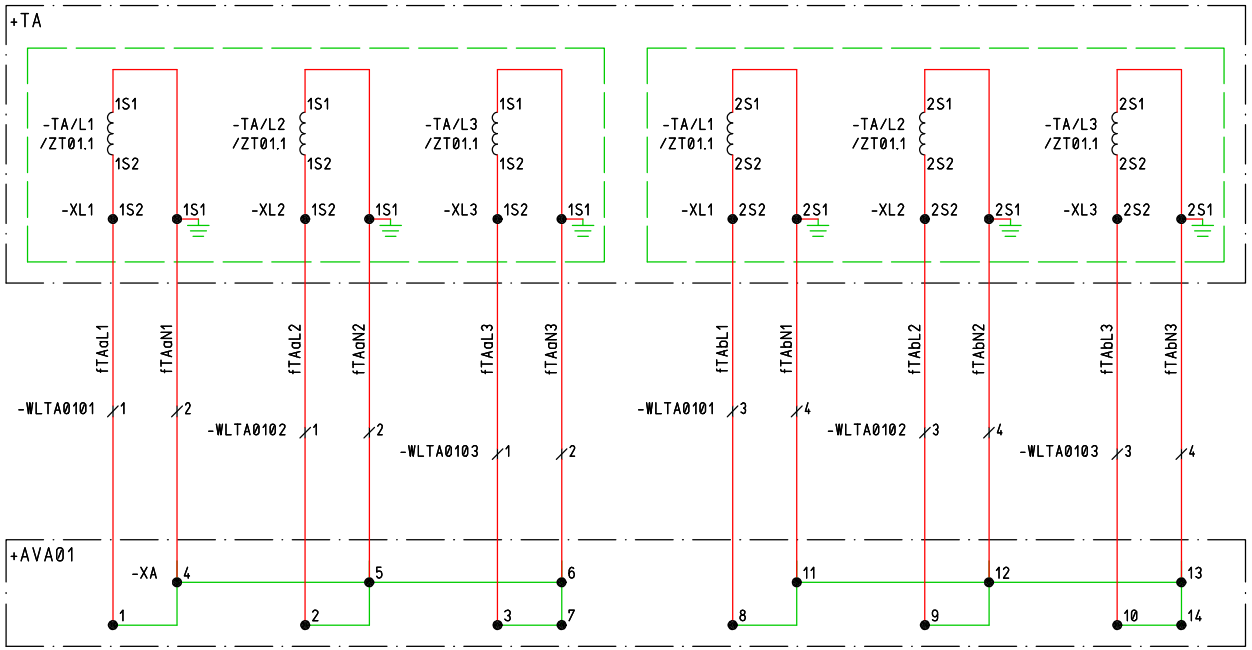

Č.výkr.zhot.: 505020100501
Č.zak.zhot.: 10200002620
Č.stavby:

OMEXOM

EVU modul 4.9

05.08.2021 BK_R110_R22_DPS_20210731
=AEA01&EFS
SA01
CE1

				Datum	31.07.2021	TR 110/22 kV BLANSKO	PTP	=AEA01	+ARE01	&EFS	SA01
				Vypracl.	MUDRA	TR BLANSKO - ROZŠ. R110kV, DOPLNĚNÍ T103		STATUS: DPS			
				Schvál.	LETEV	POLE SPÍNAČE PŘÍPOJNIC					
Ind.revize	Popis revize	Datum	Jméno	Norma		EG.D, a.s.	OBVODOVÉ SCHÉMA	ČÍSLO VÝKRESU: BK=AEA01+ARE01&EFS/SA01		List: 20	Celkem: 115

PTP

VINUTÍ c	VINUTÍ d
1600//1 A, 5P20, 30 VA	1600//1 A, 5P20, 30 VA
NADPROUDOVÁ OCHRANA	ROP

+ARE01

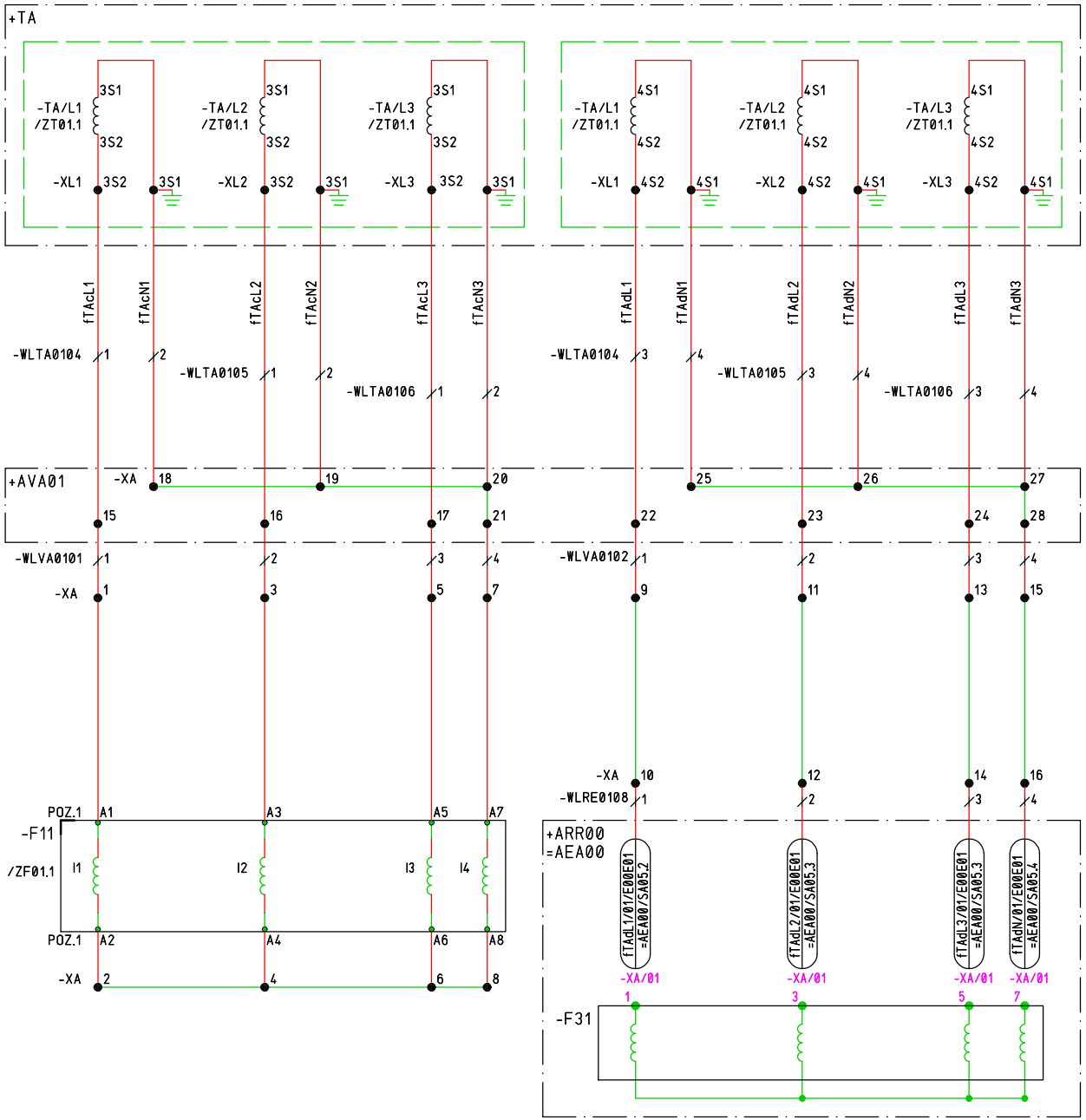

Č.výkr.zhot.: 505020100501
Č.zak.zhot.: 10200002620
Č.stavby:

OMEXOM

EVU modul 4.9

05.08.2021 BK_R110_R22_DPS_20210731
=AEA01&EFS
SA02
CE1

				Datum	31.07.2021	TR 110/22 kV BLANSKO	PTP	=AEA01	+ARE01	&EFS	SA02
				Vyprac.	MUDRA	TR BLANSKO - ROZŠ. R110kV, DOPLNĚNÍ T103		STATUS: DPS			
				Schvál.	LETEV	POLE SPÍNAČE PŘÍPOJNIC					
Ind.revize	Popis revize	Datum	Jméno	Norma		EG.D, a.s.	OBVODOVÉ SCHÉMA	ČÍSLO VÝKRESU: BK=AEA01+ARE01&EFS/SA02		List: 21	Celkem: 115

PTN

VINUTÍ a
110/V3//0,1/V3 kV, 0,2, 10 VA
SYNCHRONIZAČNÍ NAPĚTÍ WA

VINUTÍ a
110/V3//0,1/V3 kV, 0,2, 10 VA
SYNCHRONIZAČNÍ NAPĚTÍ WB

FOTEL

+ARE01

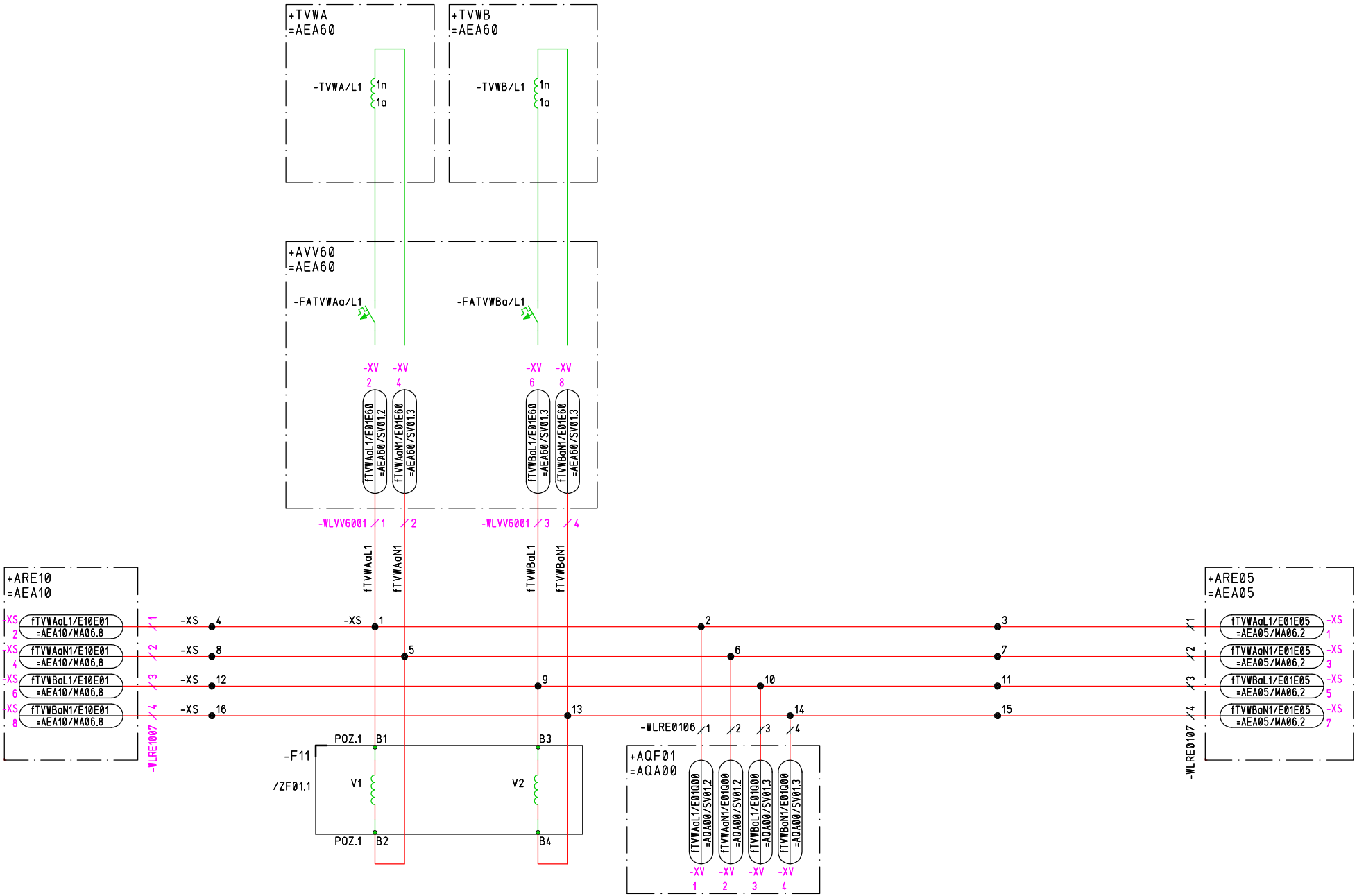

Č.výkr.zhot.: 505020100501
Č.zak.zhot.: 1020002620
Č.stavby:

OMEXOM

EVU modul 4.9

05.08.2021 BK_R110_R22_DPS_20210731
=AEA01&EFS
SV01
CE1

				Datum	31.07.2021	TR 110/22 kV BLANSKO	eg·d	PTN	=AEA01	+ARE01	&EFS	SV01	
				Vyprac.	MUDRA	TR BLANSKO - ROZŠ. R110kV, DOPLNĚNÍ T103			STATUS: DPS				
				Schvál.	LETEV	POLE SPÍNAČE PŘÍPOJNIC						List: 22	
Ind.revize	Popis revize	Datum	Jméno	Norma		EG.D, a.s.		OBVODOVÉ SCHÉMA	ČÍSLO VÝKRESU: BK=AEA01+ARE01&EFS/SV01			Celkem: 115	

+ARE01

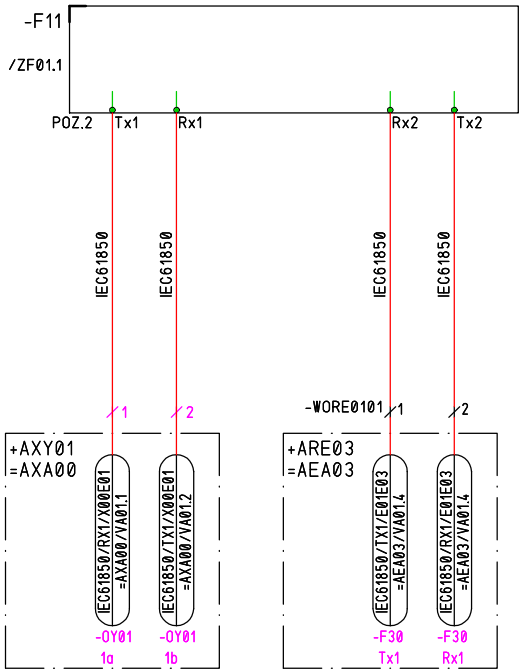

Č.výkr.zhot.: 505020100501
Č.zak.zhot.: 10200002620
Č.stavby:

OMEXOM

EVU modul 4.9

05.08.2021 BK_R110_R22_DPS_20210731
=AEA01&EFS
VA01
CE1

				Datum	31.07.2021	TR 110/22 kV BLANSKO	KOMUNIKACE	=AEA01	+ARE01	&EFS	VA01
				Vyprac.	MUDRA	TR BLANSKO - ROZŠ. R110kV, DOPLNĚNÍ T103		STATUS: DPS			
				Schvál.	LETEV	POLE SPÍNAČE PŘÍPOJNIC					
Ind.revize	Popis revize	Datum	Jméno	Norma		EG.D, a.s.	OBVODOVÉ SCHÉMA	ČÍSLO VÝKRESU: BK=AEA01+ARE01&EFS/VA01		List: 23	Celkem: 115

+ARE01
-F11

TYPOVÉ ZAPOJENÍ SIPROTEC 5

OBSAZENÍ POZIC JE DÁNO KONKRÉTNÍ KONFIGURACÍ DLE E.ON

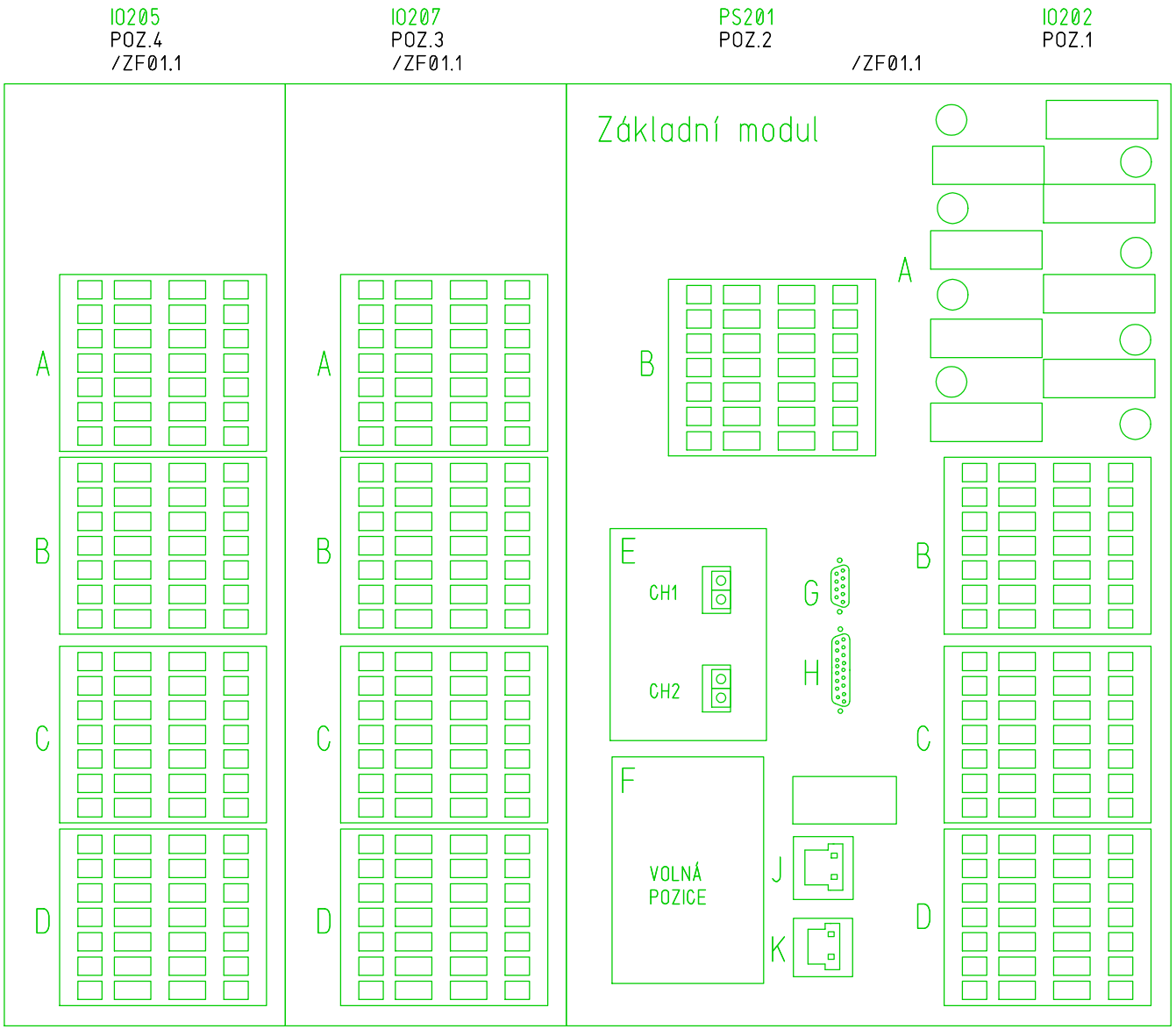

Č.výkr.zhot.: 505020100501
Č.zak.zhot.: 10200002620
Č.stavby:

OMEXOM

EVU modul 4.9

05.08.2021 BK_R110_R22_DPS_20210731
=AEA01&EFS
Z_F11_01
CE1

				Datum	31.07.2021	TR 110/22 kV BLANSKO		VNITŘNÍ ZAPOJENÍ (OSAZENÍ SIPROTEC 5)	=AEA01	+ARE01	&EFS	Z_F11_01	
				Vyprac.	MUDRA	TR BLANSKO - ROZŠ. R110kV, DOPLNĚNÍ T103			STATUS: DPS				
				Schvál.	LETEV	POLE SPÍNAČE PŘÍPOJNIC							
Ind.revize	Popis revize	Datum	Jméno	Norma		EG.D, a.s.		OBVODOVÉ SCHÉMA	ČÍSLO VÝKRESU: BK=AEA01+ARE01&EFS/Z_F11_01			List: 24	Celkem: 115

+ARE01

PŘÍSTROJ	KARTA/MODUL	KONEKTOR	UMÍSTĚNÍ	BTM-ODKAZ
-F11		POZ.1		/ZF01.1

FUNKCE	POTENCIÁL	ODKAZ	
VINUTÍ c L1	fTAcL1	/SA02.3	A1
	fTAcN	/SA02.3	A2
VINUTÍ c L2	fTAcL2	/SA02.3	A3
	fTAcN	/SA02.3	A4
VINUTÍ c L3	fTAcL3	/SA02.4	A5
	fTAcN	/SA02.4	A6
VINUTÍ c N	fTAcN	/SA02.4	A7
	fTAcN	/SA02.4	A8
VINUTÍ a L1 WA	fTVWAaL1	/SV01.3	B1
	fTVWAaN1	/SV01.3	B2
VINUTÍ a L1 WB	fTVWBaL1	/SV01.4	B3
	fTVWBaN1	/SV01.4	B4
			B5
			B6
			B7
			B8
ZTRÁTA NAPĚTÍ ±1.01	+1.01	/MA05.3	C13
ZTRÁTA NAPĚTÍ ±1.01	-1.01	/MA05.3	D1
			C14
			D2
PODLOŽENÉ NAPĚTÍ	-1.13	/RA01.5	D3
NAP.POH.ODPOJ.VYP.JIST.	H8312T	/RA01.5	D5
PODLOŽENÉ NAPĚTÍ	-1.13	/RA01.7	D4
ZTRÁTA NAPĚTÍ ±1.13	+1.13	/RA01.7	D6
ZTRÁTA U ±1.31 POHON. VYPÍNAČ	+1.31	/GA02.6	D7
ZTRÁTA U ±1.31 POHON. VYPÍNAČ	-1.31	/GA02.6	D9
			D8
			D10
PODLOŽENÉ NAPĚTÍ	-1.13	/RA01.7	D11
TEMPEROVÁNÍ-VYPNUTÍ JISTIČE	H849T	/RA01.7	D13
PODLOŽENÉ NAPĚTÍ	-1.13	/RA01.3	D12
VYPÍNAČ MÍSTNĚ	H91CLMAN	/RA01.3	D14

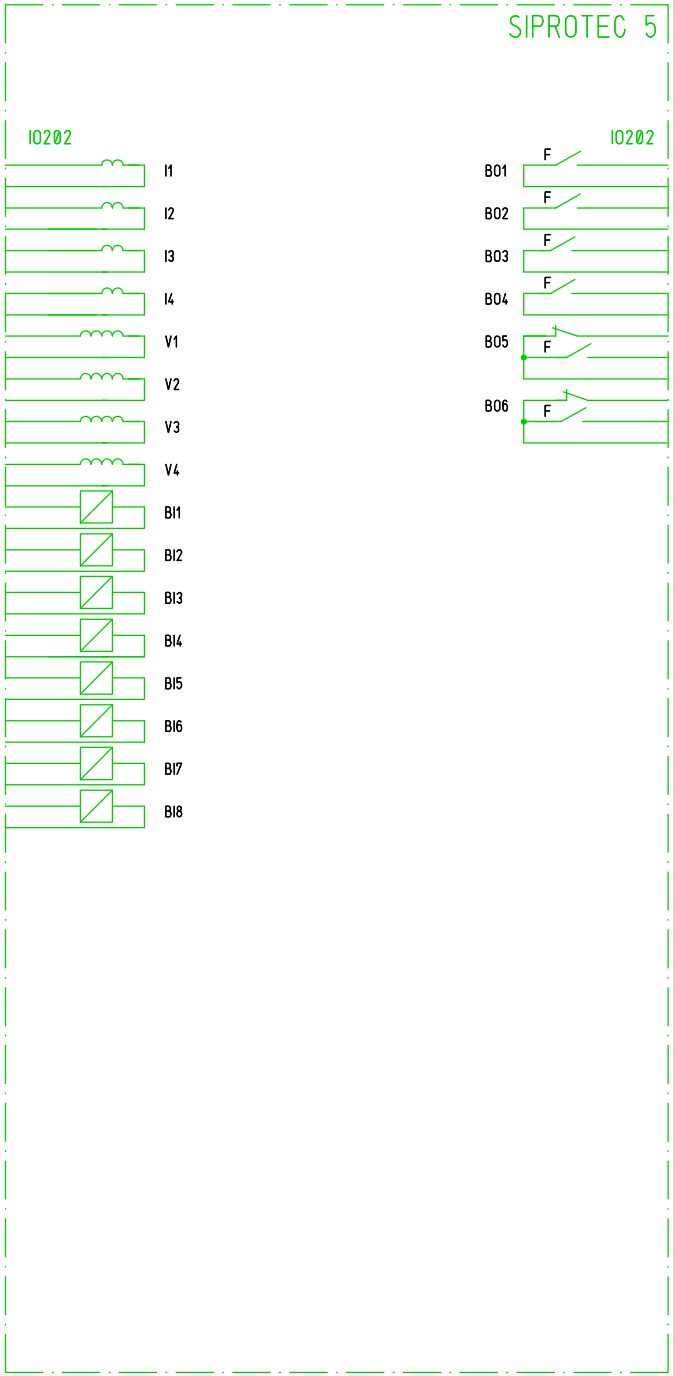

BTM-ODKAZ	PŘÍSTROJ	KARTA/MODUL	KONEKTOR	UMÍSTĚNÍ
/ZF01.1	-F11		POZ.1	

ODKAZ	POTENCIÁL	FUNKCE	
/MA02.4	f11QM	1.VYP. CESTA	B10
/MA02.4	+1.11	PODLOŽENÉ NAPĚTÍ	B9
			B12
			B11
			B13
			B14
/MA03.4	+1.21	PODLOŽENÉ NAPĚTÍ	C1
/MA03.4	f12QM	2.VYP. CESTA	C2
			C4
			C6
			C3
			C8
			C10
			C7

Č.výkr.zhot.: 505020100501
Č.zak.zhot.: 10200002620
Č.stavby:

OMEXOM

EVU modul 4.9

05.08.2021 BK_R110_R22_DPS_20210731
=AEA01&EFS
Z_F11_02
CE1

				Datum	31.07.2021	TR 110/22 kV BLANSKO	VNITŘNÍ ZAPOJENÍ (IO202 POZ.1)
				Vyprac.	MUDRA	TR BLANSKO - ROZŠ. R110kV, DOPLNĚNÍ T103	
				Schvál.	LETEV	POLE SPÍNAČE PŘÍPOJNIC	
Ind.revize	Popis revize	Datum	Jméno	Norma		EG.D, a.s.	OBVODOVÉ SCHÉMA

=AEA01 | +ARE01 | &EFS | Z_F11_02
STATUS: DPS
ČÍSLO VÝKRESU: BK=AEA01+ARE01&EFS/Z_F11_02
List: 25
Celkem: 115

+ARE01

PŘÍSTROJ	KARTA/MODUL	KONEKTOR	UMÍSTĚNÍ	BTM-ODKAZ
-F11		POZ.2		/ZF01.1

FUNKCE	POTENCIÁL	ODKAZ	
NAP.OCHR. ±1.01F	+1.01F	/GA01.6	B1
NAP.OCHR. ±1.01F	-1.01F	/GA01.6	B2
POKLES SF6 V QM	H721A	/RA01.2	B12
ZTRÁTA SF6 V QM	H722CLB	/RA01.2	B14
POHON QM NENASTŘ.	H912CCB	/RA01.2	B13
PODLOŽENÉ NAPĚTÍ	-1.13	/RA01.2	B11

SIPROTEC 5

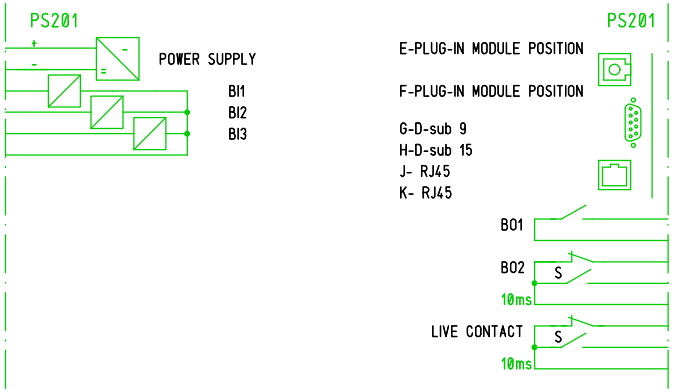

	BTM-ODKAZ	PŘÍSTROJ	KARTA/MODUL	KONEKTOR	UMÍSTĚNÍ
	/ZF01.1	-F11		POZ.2	
	ODKAZ	POTENCIÁL	FUNKCE		
E					
F					
G					
H					
J					
K					
B4	/NA01.2	f321S/01	ASV START 3F		
B3	/NA01.2	+1.02	PODLOŽENÉ NAPĚTÍ		
B6					
B8					
B5					
B7	/RA01.8	H111IF/01	NADPR.OCHRANA-VNITŘNÍ PORUCHA		
B9					
B10	/RA01.8	+1.13	PODLOŽENÉ NAPĚTÍ		

	BTM-ODKAZ	PŘÍSTROJ	KARTA/MODUL	KONEKTOR	UMÍSTĚNÍ
	/ZF01.1	-F11		POZ.2	
	ODKAZ	POTENCIÁL	FUNKCE		
Tx1	/VA01.4	IEC61850	KOMUNIKACE		
Rx1	/VA01.4	IEC61850	KOMUNIKACE		
Tx2	/VA01.5	IEC61850	KOMUNIKACE		
Rx2	/VA01.5	IEC61850	KOMUNIKACE		

Č.výkr.zhot.: 505020100501
Č.zak.zhot.: 10200002620
Č.stavby:

OMEXOM

EVU modul 4.9

05.08.2021 BK_R110_R22_DPS_20210731
=AEA01&EFS
Z_F11_03
CE1

				Datum	31.07.2021	TR 110/22 kV BLANSKO	VNITŘNÍ ZAPOJENÍ (PS201 POZ.2)	=AEA01 +ARE01 &EFS Z_F11_03
				Vyprac.	MUDRA	TR BLANSKO - ROZŠ. R110kV, DOPLNĚNÍ T103		STATUS: DPS
				Schvál.	LETEV	POLE SPÍNAČE PŘÍPOJNIC		
Ind.revize	Popis revize	Datum	Jméno	Norma		EG.D, a.s.	OBVODOVÉ SCHÉMA	ČÍSLO VÝKRESU: BK=AEA01+ARE01&EFS/Z_F11_03 List: 26 Celkem: 115

+ARE01

PŘÍSTROJ	KARTA/MODUL	KONEKTOR	UMÍSTĚNÍ	BTM-ODKAZ
-F11		POZ.3		/ZF01.1

FUNKCE	POTENCIÁL	ODKAZ	
SIGN. ZAP. QM RUČNÍ	+f2QM	/MA01.7	A1
SIGN. ZAP. QM RUČNÍ	-f2QM	/MA01.7	A3
MĚŘENÍ WA VYPNUTÍ JISTIČE	H854WAT	/RA01.4	A2
PODLOŽENÉ NAPĚTÍ	-1.13	/RA01.4	A4
PODLOŽENÉ NAPĚTÍ	-1.13	/RA01.4	A5
MĚŘENÍ WB VYPNUTÍ JISTIČE	H854WBT	/RA01.4	A7
			A6
			A8
PODLOŽENÉ NAPĚTÍ	+1.11	/MA02.4	A9
HLÍDÁNÍ 1. VYP. CESTY	f111TCRY	/MA02.4	A11
			A10
			A12
			A13
			B1
PODLOŽENÉ NAPĚTÍ	-1.11	/MA02.7	A14
ZTRÁTA NAPĚTÍ ±1.11	+1.11	/MA02.7	B2
PODLOŽENÉ NAPĚTÍ	+1.21	/MA03.5	B3
HLÍDÁNÍ 2.VYP.CESTY	f121TCRY	/MA03.5	B5
			B4
			B6
			B7
			B9
ZTRÁTA NAPĚTÍ ±1.21	-1.21	/MA03.6	B8
ZTRÁTA NAPĚTÍ ±1.21	+1.21	/MA03.6	B10
			D5
			D7
			D6
			D8
ZTRÁTA ±1.11F	-1.11F	/GA01.6	D9
ZTRÁTA U ±1.11F	+1.11F	/GA01.6	D11
ZTRÁTA U ±1.21F	-1.21F	/GA01.8	D10
ZTRÁTA U ±1.21F	+1.21F	/GA01.7	D12

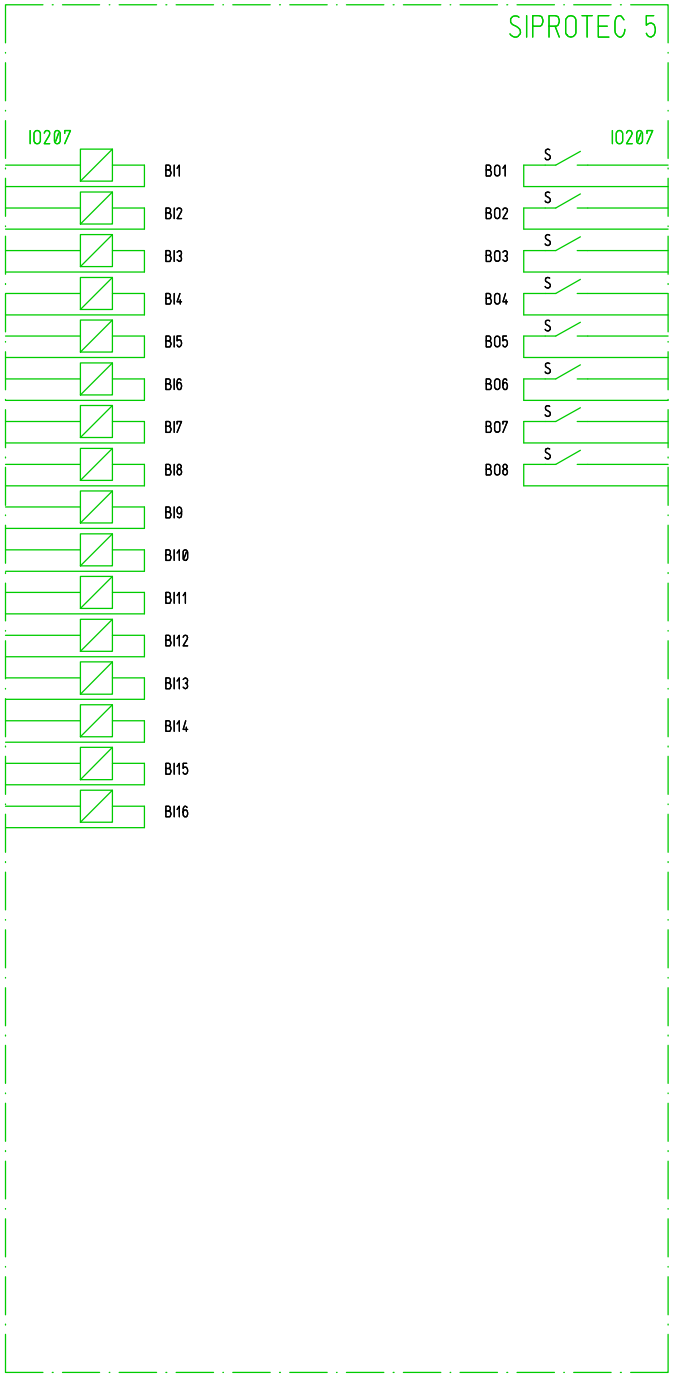

BTM-ODKAZ	PŘÍSTROJ	KARTA/MODUL	KONEKTOR	UMÍSTĚNÍ
/ZF01.1	-F11		POZ.3	

ODKAZ	POTENCIÁL	FUNKCE	
			B12
			B11
/MA01.4	+f2QM	ZAPNUTÍ QM +1.11	B14
/MA01.4	+1.11	PODLOŽENÉ NAPĚTÍ	B13
/MA01.4	-1.11	PODLOŽENÉ NAPĚTÍ	C2
/MA01.4	-f2QM	ZAPNUTÍ QM -1.11	C1
/MA04.2	+f1QA	OVL.VYPNUTÍ ODPOJ.QA +	C4
/MA04.2	+1.12	PODLOŽENÉ NAPĚTÍ	C3
/MA04.2	-1.12	PODLOŽENÉ NAPĚTÍ	C6
/MA04.2	-f1QA	OVL.VYPNUTÍ ODPOJ.QA -	C5
/MA04.2	+f2QA	OVL.ZAPNUTÍ ODPOJ.QA +	C8
/MA04.2	+1.12	PODLOŽENÉ NAPĚTÍ	C7
/MA04.2	-1.12	PODLOŽENÉ NAPĚTÍ	C12
/MA04.2	-f2QA	OVL.ZAPNUTÍ ODPOJ.QA -	C11
/MA04.5	+f1QB	OVL.VYPNUTÍ ODPOJ.QB +	C14
/MA04.5	+1.12	PODLOŽENÉ NAPĚTÍ	C13

Č.výkr.zhot: 505020100501
Č.zak.zhot: 10200002620
Č.stavby:

OMEXOM

EVU modul 4.9

05.08.2021 BK_R110_R22_DPS_20210731
=AEA01&EFS
Z_F11_04
CE1

				Datum	31.07.2021	TR 110/22 kV BLANSKO	
				Vyprac.	MUDRA	TR BLANSKO - ROZŠ. R110kV, DOPLNĚNÍ T103	
				Schvál.	LETEV	POLE SPÍNAČE PŘÍPOJNIC	
Ind.revize	Popis revize	Datum	Jméno	Norma		EG.D, a.s.	

eg·d

VNITŘNÍ ZAPOJENÍ (IO207 POZ.3)

OBVODOVÉ SCHÉMA

=AEA01	+ARE01	&EFS	Z_F11_04
STATUS: DPS			
ČÍSLO VÝKRESU: BK=AEA01+ARE01&EFS/Z_F11_04		List:	27
		Celkem:	115

+ARE01

PŘÍSTROJ	KARTA/MODUL	KONEKTOR	UMÍSTĚNÍ	BTM-ODKAZ
-F11		POZ.4		/ZF01.1

FUNKCE	POTENCIÁL	ODKAZ	
SIGNALIZACE QM.VYP	f31QM	/QA01.2	A1
PODLOŽENÉ NAPĚTÍ	-1.13	/QA01.2	A3
SIGNALIZACE QM.ZAP	f41QM	/QA01.2	A2
PODLOŽENÉ NAPĚTÍ	-1.13	/QA01.2	A4
PODLOŽENÉ NAPĚTÍ	-1.13	/QA01.3	A5
SIGNALIZACE QA.VYP	f31QA	/QA01.3	A7
PODLOŽENÉ NAPĚTÍ	-1.13	/QA01.3	A6
SIGNALIZACE QA.ZAP	f41QA	/QA01.3	A8
SIGNALIZACE QB.VYP	f31QB	/QA01.4	A9
PODLOŽENÉ NAPĚTÍ	-1.13	/QA01.4	A11
SIGNALIZACE QB.ZAP	f41QB	/QA01.4	A10
PODLOŽENÉ NAPĚTÍ	-1.13	/QA01.4	A12
PODLOŽENÉ NAPĚTÍ	-1.13	/QA01.5	A13
		/QA01.5	B1
PODLOŽENÉ NAPĚTÍ	-1.13	/QA01.5	A14
		/QA01.5	B2
		/QA01.6	B3
PODLOŽENÉ NAPĚTÍ	-1.13	/QA01.6	B5
		/QA01.6	B4
PODLOŽENÉ NAPĚTÍ	-1.13	/QA01.6	B6
			B7
			B9
			B8
			B10

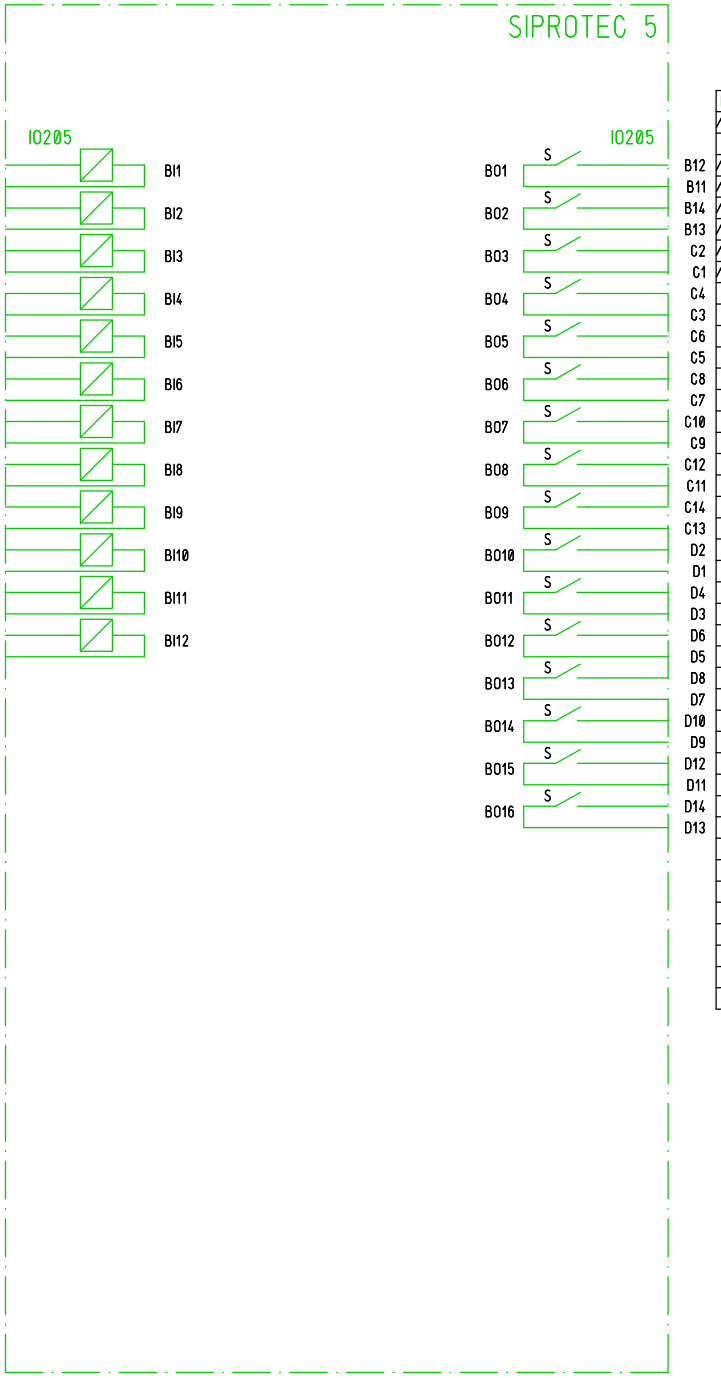

BTM-ODKAZ	PŘÍSTROJ	KARTA/MODUL	KONEKTOR	UMÍSTĚNÍ
/ZF01.1	-F11		POZ.4	

ODKAZ	POTENCIÁL	FUNKCE	
/MA04.5	-1.12	PODLOŽENÉ NAPĚTÍ	B12
/MA04.5	-f1QB	OVL.VYPNUTÍ ODPOJ.QB -	B11
/MA04.6	+f2QB	OVL.ZAPNUTÍ ODPOJ.QB +	B14
/MA04.6	+1.12	PODLOŽENÉ NAPĚTÍ	B13
/MA04.6	-1.12	PODLOŽENÉ NAPĚTÍ	C2
/MA04.6	-f2QB	OVL.ZAPNUTÍ ODPOJ.QB -	C1
			C4
			C3
			C6
			C5
			C8
			C7
			C10
			C9
			C12
			C11
			C14
			C13
			D2
			D1
			D4
			D3
			D6
			D5
			D8
			D7
			D10
			D9
			D12
			D11
			D14
			D13

Č.výkr.zhot.: 505020100501
Č.zak.zhot.: 10200002620
Č.stavby:

OMEXOM

EVU modul 4.9

05.08.2021 BK_R110_R22_DPS_20210731
=AEA01&EFS
Z_F11_05
CE1

				Datum	31.07.2021	TR 110/22 kV BLANSKO	VNITŘNÍ ZAPOJENÍ (IO205 POZ.4)	=AEA01	+ARE01	&EFS	Z_F11_05
				Vyprac.	MUDRA	TR BLANSKO - ROZŠ. R110kV, DOPLNĚNÍ T103		STATUS: DPS			
				Schvál.	LETEV	POLE SPÍNAČE PŘÍPOJNIC					
Ind.revize	Popis revize	Datum	Jméno	Norma		EG.D, a.s.	OBVODOVÉ SCHÉMA	ČÍSLO VÝKRESU: BK=AEA01+ARE01&EFS/Z_F11_05		List: 28	Celkem: 115

1	OSVĚTLENÍ	VÝROBCE / OBJ. ČÍSLO	RITTAL / SZ 2500.110	TYP	SZ 2500.110
	600lm	4000K			
	NAPĚTÍ	: 100-240V AC	VÝKON	: 7W	

TECHNICKÉ KOMPONENTY	TYP	OBJ. ČÍSLO

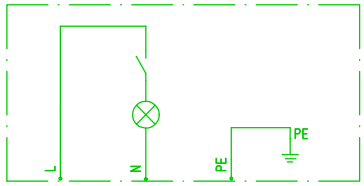

ZPŮSOB POUŽITÍ	NASTAVENÍ	UMÍSTĚNÍ	OZNAČENÍ PRVKU	
OSVĚTLENÍ ROZVÁDĚČE			-ES	/DA02.8 /DA02.8 /DA02.8

2	ZÁSUVKA	VÝROBCE / OBJ. ČÍSLO	OEZ LETOHRAD	TYP	ZSE-03
	L+N+PE	PŘÍVOD ZDOLA			
	JMENOVITÉ NAPĚTÍ	: 230V AC	JMENOVITÝ PROUD	: 16A	

TECHNICKÉ KOMPONENTY	TYP	OBJ. ČÍSLO

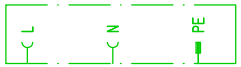

ZPŮSOB POUŽITÍ	NASTAVENÍ	UMÍSTĚNÍ	OZNAČENÍ PRVKU	
SERVISNÍ ZÁSUVKA			-EZ1	/DA02.6 /DA02.6 /DA02.7
SERVISNÍ ZÁSUVKA			-EZ2	/DA02.7 /DA02.7 /DA02.7

Č.výkr.zhot.: 505020100501
Č.zak.zhot.: 1020002620
Č.stavby:

OMEXOM

EVU modul 4.9

05.08.2021 BK_R110_R22_DPS_20210731
=AEA01&EFS
ZE01
CE1

				Datum	31.07.2021	TR 110/22 kV BLANSKO	VÝKRES POUŽITÝCH PRVKŮ	=AEA01	+ARE01	&EFS	ZE01
				Vyprac.	MUDRA	TR BLANSKO - ROZŠ. R110kV, DOPLNĚNÍ T103		STATUS: DPS			
				Schvál.	LETEV	POLE SPÍNAČE PŘÍPOJNIC					List: 29
Ind.revize	Popis revize	Datum	Jméno	Norma		EG.D, a.s.	OBVODOVÉ SCHÉMA	ČÍSLO VÝKRESU: BK=AEA01+ARE01&EFS/ZE01			Celkem: 115

Odkaz na zobrazení skupiny ve schématu zapojení

Odkaz na samostatné podklady grafických detailů

Odkaz na připojení přístrojů

1	OCHRANA 100-230V AC	VÝROBCE: SIEMENS OBJ.ČÍSLO:	TYP :7SJ85			
	DRUH OCHRANY : NADPROUDOVÁ	BLIŽŠÍ SPECIFIKACE : 60-250V DC				
	TECHNICKÉ KOMPONENTY	TYP	OBJEDNACÍ ČÍSLO			
	ZPŮSOB POUŽITÍ	NASTAVENÍ	UMÍSTĚNÍ	OZNAČENÍ PRVKU		
	OCHRANA SPÍNAČE PŘÍPOJNIC			-F11		

/GA01.7 /GA01.5 /GA01.6 /GA02.6 /MA01.4 /MA01.7 /MA01.4 /MA02.3 /MA03.3 /MA04.5 /MA04.5 /MA04.1 /MA04.1 /MA05.3 /NA01.2 /GA01.1 /RA01.1 /RA01.8 /SA02.3 /SV01.3 /VA01.4

/Z_F11_02.1 /Z_F11_02.8 /Z_F11_03.1 /Z_F11_03.8 /Z_F11_03.8 /Z_F11_04.1 /Z_F11_04.8 /Z_F11_05.1 /Z_F11_05.8

1	JISTIČ	VÝROBCE OBJ. ČÍSLO	OEZ LETOHRAD OEZ:41636	TYP	LTN-6B-1	
	50-60Hz	10kA		IP20		
	JMENOVITÝ PROUD : 6A	JMENOVITÉ NAPĚTÍ		: 230V AC		
	TECHNICKÉ KOMPONENTY	TYP		OBJ. ČÍSLO		
	ZPŮSOB POUŽITÍ	NASTAVENÍ	UMÍSTĚNÍ	OZNAČENÍ PRVKU		
	NAPÁJENÍ OSVĚTLENÍ ROZVÁDĚČE			-FAES		

1 2

/DA02.8

1	JISTIČ	VÝROBCE OBJ. ČÍSLO	OEZ LETOHRAD OEZ:41638	TYP	LTN-10B-1	
	50-60Hz	10kA		IP20		
	JMENOVITÝ PROUD : 10A	JMENOVITÉ NAPĚTÍ		: 230V AC		
	TECHNICKÉ KOMPONENTY	TYP		OBJ. ČÍSLO		
	ZPŮSOB POUŽITÍ	NASTAVENÍ	UMÍSTĚNÍ	OZNAČENÍ PRVKU		
	NAPÁJENÍ SERVISNÍCH ZÁSUVEK			-FAEZ		

1 2

/DA02.6

Č.výkr.zhot.: 505020100501
Č.zak.zhot.: 10200002620
Č.stavby:

OMEXOM

EVU modul 4.9

05.08.2021 BK_R110_R22_DPS_20210731
=AEA01&EFS
ZF01
CE1

				Datum	31.07.2021	TR 110/22 kV BLANSKO	VÝKRES POUŽITÝCH PRVKŮ	=AEA01	+ARE01	&EFS	ZF01
				Vyprac.	MUDRA	TR BLANSKO - ROZŠ. R110kV, DOPLNĚNÍ T103		STATUS: DPS			
				Schvál.	LETEV	POLE SPÍNAČE PŘÍPOJNIC					List: 30
Ind.revize	Popis revize	Datum	Jméno	Norma		EG.D, a.s.	OBVODOVÉ SCHÉMA	ČÍSLO VÝKRESU: BK=AEA01+ARE01&EFS/ZF01			Celkem: 115

2	JISTIČ	VÝROBCE / OBJ. ČÍSLO	OEZ LETOHRAD / OEZ:41636	TYP	LTN-6B-1			
		50-60Hz	10kA		IP20			
	JMENOVITÝ PROUD	: 6A	JMENOVITÉ NAPĚTÍ	: 230V AC				
	TECHNICKÉ KOMPONENTY		TYP		OBJ. ČÍSLO			
1	POMOCNÝ SPÍNAČ		PS-LT-1100		OEZ:42297			
	ZPŮSOB POUŽITÍ	NASTAVENÍ	UMÍSTĚNÍ	OZNAČENÍ PRVKU				
	NAPÁJENÍ TEMPEROVÁNÍ VYPÍNAČE			-FAEM		/DA02.2	/RA01.7	
	NAPÁJENÍ TEMPEROVÁNÍ ODPOJOVAČŮ			-FAEQ		/DA02.3	/RA01.7	

1	JISTIČ	VÝROBCE / OBJ. ČÍSLO	OEZ LETOHRAD / OEZ:41861	TYP	LTN-UC-2C-2			
	220V DC/PÓL	50-60Hz	10kA		IP20			
	JMENOVITÝ PROUD	: 2A	JMENOVITÉ NAPĚTÍ	: 230/400V AC				
	TECHNICKÉ KOMPONENTY		TYP		OBJ. ČÍSLO			
	ZPŮSOB POUŽITÍ	NASTAVENÍ	UMÍSTĚNÍ	OZNAČENÍ PRVKU				
	NAPÁJECÍ NAPĚTÍ SIGNALIZACE ±1.13			-FA1.13		/GA01.8		

2	JISTIČ	VÝROBCE / OBJ. ČÍSLO	OEZ LETOHRAD / OEZ:41862	TYP	LTN-UC-4C-2			
	220V DC/PÓL	50-60Hz	10kA		IP20			
	JMENOVITÝ PROUD	: 4A	JMENOVITÉ NAPĚTÍ	: 230/400V AC				
	TECHNICKÉ KOMPONENTY		TYP		OBJ. ČÍSLO			
	ZPŮSOB POUŽITÍ	NASTAVENÍ	UMÍSTĚNÍ	OZNAČENÍ PRVKU				
	OVLÁDACÍ NAPĚTÍ VYPÍNAČE ±1.01			-FA1.01		/GA01.3		
	NAPÁJECÍ NAPĚTÍ OCHRAN ±1.01F			-FA1.01F		/GA01.6		

Č.výkr.zhot.: 505020100501
Č.zak.zhot.: 10200002620
Č.stavby:

OMEXOM

EVU modul 4.9

05.08.2021 BK_R110_R22_DPS_20210731
=AEA01&EFS
ZF02
CE1

				Datum	31.07.2021	TR 110/22 kV BLANSKO	VÝKRES POUŽITÝCH PRVKŮ	=AEA01	+ARE01	&EFS	ZF02
				Vyprac.	MUDRA	TR BLANSKO - ROZŠ. R110kV, DOPLNĚNÍ T103		STATUS: DPS			
				Schvál.	LETEV	POLE SPÍNAČE PŘÍPOJNIC					
Ind.revize	Popis revize	Datum	Jméno	Norma		EG.D, a.s.	OBVODOVÉ SCHÉMA	ČÍSLO VÝKRESU: BK=AEA01+ARE01&EFS/ZF02		List: 31	Celkem: 115

Č.výkr.zhot.: 505020100501
Č.zak.zhot.: 10200002620
Č.stavby:

OMEXOM

EVU modul 4.9

BK_R110_R22_DPS_20210731
=AEA01&EFS
ZF03
CE1

05.08.2021

4	JISTIČ	VÝROBCE / OBJ. ČÍSLO	OEZ LETOHRAD / OEZ:41863	TYP	LTN-UC-6C-2
	220V DC/PÓL	50-60Hz	10kA		IP20
	JMENOVITÝ PROUD	: 6A	JMENOVITÉ NAPĚTÍ	: 230/400V AC	

TECHNICKÉ KOMPONENTY	TYP	OBJ. ČÍSLO

ZPŮSOB POUŽITÍ	NASTAVENÍ	UMÍSTĚNÍ	OZNAČENÍ PRVKU	
1. OVLÁDACÍ NAPĚTÍ VYPÍNAČE ±1.11			-FA1.11	/GA01.4
1. NAPÁJECÍ NAPĚTÍ OCHRAN ±1.11F			-FA1.11F	/GA01.5
2. OVLÁDACÍ NAPĚTÍ VYPÍNAČE ±1.21			-FA1.21	/GA01.2
2. NAPÁJECÍ NAPĚTÍ OCHRAN ±1.21F			-FA1.21F	/GA01.7

1	JISTIČ	VÝROBCE / OBJ. ČÍSLO	OEZ LETOHRAD / OEZ:41865	TYP	LTN-UC-10C-2
	220V DC/PÓL	50-60Hz	10kA		IP20
	JMENOVITÝ PROUD	: 10A	JMENOVITÉ NAPĚTÍ	: 230/400V AC	

TECHNICKÉ KOMPONENTY	TYP	OBJ. ČÍSLO

ZPŮSOB POUŽITÍ	NASTAVENÍ	UMÍSTĚNÍ	OZNAČENÍ PRVKU	
NAPÁJENÍ POHONU STŘADAČE VYPÍNAČE			-FA1.31	/GA02.5

1	JISTIČ	VÝROBCE / OBJ. ČÍSLO	OEZ LETOHRAD / OEZ:41863	TYP	LTN-UC-6C-2
	220V DC/PÓL	50-60Hz	10kA		IP20
	JMENOVITÝ PROUD	: 6A	JMENOVITÉ NAPĚTÍ	: 230/400V AC	

	TECHNICKÉ KOMPONENTY	TYP	OBJ. ČÍSLO
1	POMOCNÝ SPÍNAČ	PS-LT-1100	OEZ:42297

ZPŮSOB POUŽITÍ	NASTAVENÍ	UMÍSTĚNÍ	OZNAČENÍ PRVKU		
OVLÁDACÍ NAPĚTÍ ODPOJOVAČŮ ±1.12			-FA1.12	/GA01.4	/RA01.5

1	JISTIČ	VÝROBCE / OBJ. ČÍSLO	OEZ LETOHRAD / OEZ:41785	TYP	LTN-6C-3
		50-60Hz	10kA		IP20
	JMENOVITÝ PROUD	: 6A	JMENOVITÉ NAPĚTÍ	: 230/400V AC	

	TECHNICKÉ KOMPONENTY	TYP	OBJ. ČÍSLO
1	POMOCNÝ SPÍNAČ	PS-LT-1100	OEZ:42297

ZPŮSOB POUŽITÍ	NASTAVENÍ	UMÍSTĚNÍ	OZNAČENÍ PRVKU		
NAPÁJENÍ POHONŮ ODPOJOVAČŮ			-FAMQ	/RA01.5	/DA01.2

4	POMOCNÉ RELÉ	VÝROBCE SCHRACK OBJ. ČÍSLO MT321110		TYP MT321110	
	MULTIFUNKČNÍ RELÉ	10A		DC, SE ZKUŠ.TLAČÍTKE	
	POMOCNÉ NAPĚTÍ : 110V DC	KONTAKTY	: 3P		
	TECHNICKÉ KOMPONENTY	TYP	OBJ. ČÍSLO		
1	PATICE 11-PIN,ZÁS.MO	MT78740	MT78740		
1	MODUL S DIODOU 1N400	MTMT00A0	MTMT00A0		

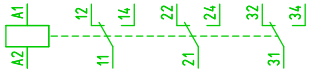

ZPŮSOB POUŽITÍ	NASTAVENÍ	UMÍSTĚNÍ	OZNAČENÍ PRVKU									
VYPNUTÍ ODPOJOVAČE QA			-K1QA		/MA04.2	/MA04.3						
VYPNUTÍ ODPOJOVAČE QB			-K1QB		/MA04.5	/MA04.7						
ZAPNUTÍ ODPOJOVAČE QA			-K2QA		/MA04.2	/MA04.4						
ZAPNUTÍ ODPOJOVAČE QB			-K2QB		/MA04.6	/MA04.8						

2	POMOCNÉ RELÉ	VÝROBCE: SIEMENS OBJ.ČÍSLO: 3RH2122-1BF40		TYP : 3RH2122-1BF40
	10A			
	POMOCNÉ NAPĚTÍ : 110V DC	KONTAKTY	: 2S,2O	
	TECHNICKÉ KOMPONENTY	TYP	OBJEDNACÍ ČÍSLO	

ZPŮSOB POUŽITÍ	NASTAVENÍ	UMÍSTĚNÍ	OZNAČENÍ PRVKU									
TVORBA NAPĚTÍ ±1.01			-K1.01		/GA01.4	/GA01.2	/GA01.4	/GA01.4	/GA01.2			
TVORBA NAPĚTÍ ±1.01F			-K1.01F		/GA01.6	/GA01.5	/GA01.7	/GA01.7	/GA01.5			

Č.výkr.zhot.:
Č.zak.zhot.: 505020100501
Č.stavby: 10200002620

OMEXOM

EVU modul 4.9

05.08.2021 BK_R110_R22_DPS_20210731
=AEA01&EFS
ZK01
CE1

				Datum	31.07.2021	TR 110/22 kV BLANSKO	VÝKRES POUŽITÝCH PRVKŮ	=AEA01	+ARE01	&EFS	ZK01
				Vyprac.	MUDRA	TR BLANSKO - ROZŠ. R110kV, DOPLNĚNÍ T103		STATUS: DPS			
				Schvál.	LETEV	POLE SPÍNAČE PŘÍPOJNIC					
Ind.revize	Popis revize	Datum	Jméno	Norma		EG.D, a.s.	OBVODOVÉ SCHÉMA	ČÍSLO VÝKRESU: BK=AEA01+ARE01&EFS/ZK01		List: 33	Celkem: 115

1	OTOČNÝ SPÍNAČ	VÝROBCE OBJ. Č.	OBZOR VD ZLÍN VSN10-2252-D4-V-ANC-Sxxx-NMC	TYP	VSN10-2252-D4-V																						
	SPÍNACÍ KONTAKTY	: 4 KONTAKTY	SPÍNACÍ STUPNĚ	: 2 POLOHY																							
	TECHNICKÉ KOMPONENTY		TYP		OBJEDNACÍ ČÍSLO																						
	ZPŮSOB POUŽITÍ	NASTAVENÍ	UMÍSTĚNÍ	OZNAČENÍ PRVKU																							
	PŘEPÍNAČ PROVOZU ROP			-S31			/NA01:3																				

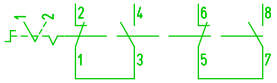

POLOHY	1-2	3-4	5-6	7-8
1	X		X	
2		X		X

KONTAKTY

Č.výkr.zhot.:
Č.zak.zhot.: 505020100501
Č.stavby: 1020002620

OMEXOM

EVU modul 4.9

05.08.2021 BK_R110_R22_DPS_20210731
=AEA01&EFS
ZS01
CE1

				Datum	31.07.2021	TR 110/22 kV BLANSKO	VÝKRES POUŽITÝCH PRVKŮ	=AEA01	+ARE01	&EFS	ZS01
				Vyprac.	MUDRA	TR BLANSKO - ROZŠ. R110kV, DOPLNĚNÍ T103		STATUS: DPS			
				Schvál.	LETEV	POLE SPÍNAČE PŘÍPOJNIC					List: 34
Ind.revize	Popis revize	Datum	Jméno	Norma		EG.D, a.s.	OBVODOVÉ SCHÉMA	ČÍSLO VÝKRESU: BK=AEA01+ARE01&EFS/ZS01			Celkem: 115

3 TRANSF. PROUDU

VÝROBCE KONČAR TYP AGU-123
OBJ. Č. AGU-123

0,2S/0,5/5P20/5P20

PŘEVOD : 4x400//1/1/1/1A VÝKON : 10/15/30/30VA

TECHNICKÉ KOMPONENTY PRO PŘÍSTROJ	TYP	OBJEDNACÍ ČÍSLO

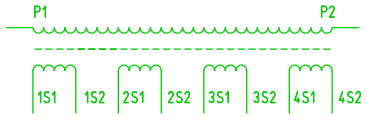

ÚČEL POUŽITÍ	NASTAVITELNOST	MÍSTO	OZNAČENÍ PRVKU									
PTP FÁZE L1		+TA	-TA/L1		/SA01.3	/SA02.3						
						/SA01.5	/SA02.5					
PTP FÁZE L2		+TA	-TA/L2		/SA01.3	/SA02.3						
						/SA01.6	/SA02.6					
PTP FÁZE L3		+TA	-TA/L3		/SA01.4	/SA02.4						
						/SA01.6	/SA02.6					

Č.výkr.zhot.:
Č.zak.zhot.: 505020100501
Č.stavby: 1020002620

OMEXOM

EVU modul 4.9

05.08.2021 BK_R110_R22_DPS_20210731
=AEA01&EFS
ZT01
CE1

				Datum	31.07.2021	TR 110/22 kV BLANSKO	VÝKRES POUŽITÝCH PRVKŮ	=AEA01	+ARE01	&EFS	ZT01
				Vyprac.	MUDRA	TR BLANSKO - ROZŠ. R110kV, DOPLNĚNÍ T103		STATUS: DPS			
				Schvál.	LETEV	POLE SPÍNAČE PŘÍPOJNIC					List: 35
Ind.revize	Popis revize	Datum	Jméno	Norma		EG.D, a.s.	OBVODOVÉ SCHÉMA	ČÍSLO VÝKRESU: BK=AEA01+ARE01&EFS/ZT01			Celkem: 115

OZNAČENÍ KABELU	ODKUD (ZE ZAŘÍZENÍ) POPIS			KAM DO ZAŘÍZENÍ			TYP PRŮŘEZ APLIKACE	VODIČE	STÍNĚNÍ	Z: DO:	ŽÍLY POUŽITÉ VOLNÉ	KABELOVÁ TRASA DÉLKA	DÉLKA (REAL.)	STAV
-WLQA0101	=AEA01	+QA	-X1	=AEA01	+ARE01	-XMQ	CYKY-J 5x2.5	2.5mm²	KABEL PVC		5 5 0	141		
-WLQA0102	=AEA01	+QA	-X1	=AEA01	+ARE01	-XE	CYKY-J 3x2.5	2.5mm²	KABEL PVC		3 3 0	141		
-WLQB0101	=AEA01	+QB	-X1	=AEA01	+ARE01	-XMQ	CYKY-J 5x2.5	2.5mm²	KABEL PVC		5 5 0	151		
-WLQB0102	=AEA01	+QB	-X1	=AEA01	+ARE01	-XE	CYKY-J 3x2.5	2.5mm²	KABEL PVC		3 3 0	151		
-WLQM0101	=AEA01	+QM	-X1	=AEA01	+ARE01	-XN131	CYKY-O 2x10	10mm²	KABEL PVC		2 2 0	135		
-WLQM0102	=AEA01	+QM	-X1	=AEA01	+ARE01	-XE	CYKY-J 5x2.5	2.5mm²	KABEL PVC		5 3 2	145		
	=AEA01	+QM	-PE											
-WLRE0101	=AEA01	+ARE01	-XNM	=AEA03	+ARE03	-XNM	CYKY-J 5x4	4mm²	KABEL PVC		5 5 0	8		
-WLRE0102	=AEA01	+ARE01	-XNE	=AEA03	+ARE03	-XNE	CYKY-J 5x4	4mm²	KABEL PVC		5 5 0	8		
-WLRE0103	=AEA01	+ARE01	-XN11	=AEA03	+ARE03	-XN11	CYKY-O 2x6	6mm²	KABEL PVC		2 2 0	8		
-WLRE0104	=AEA01	+ARE01	-XN12	=AEA03	+ARE03	-XN12	CYKY-O 2x6	6mm²	KABEL PVC		2 2 0	8		
-WLRE0105	=AEA01	+ARE01	-XN13	=AEA03	+ARE03	-XN13	CYKY-O 2x6	6mm²	KABEL PVC		2 2 0	8		
-WLRE0106	=AEA01	+ARE01	-XS	=AQA00	+AQF01	-XV	CYKFY-O 4x2.5	2.5mm²	KABEL PVC		4 4 0	13		
-WLRE0107	=AEA01	+ARE01	-XS	=AEA05	+ARE05	-XS	CYKFY-O 4x2.5	2.5mm²	KABEL PVC		4 4 0	13		
-WLRE0108	=AEA01	+ARE01	-XA	=AEA00	+ARR00	-XA/01	CYKFY-O 4x2.5	2.5mm²	KABEL PVC		4 4 0	14		
-WLTA0101	=AEA01	+TA	-XL1	=AEA01	+AVA01	-XA	CYKFY-O 4x2.5	2.5mm²	KABEL PVC		4 4 0	5		
-WLTA0102	=AEA01	+TA	-XL2	=AEA01	+AVA01	-XA	CYKFY-O 4x2.5	2.5mm²	KABEL PVC		4 4 0	5		
-WLTA0103	=AEA01	+TA	-XL3	=AEA01	+AVA01	-XA	CYKFY-O 4x2.5	2.5mm²	KABEL PVC		4 4 0	5		
-WLTA0104	=AEA01	+TA	-XL1	=AEA01	+AVA01	-XA	CYKFY-O 4x2.5	2.5mm²	KABEL PVC		4 4 0	5		
-WLTA0105	=AEA01	+TA	-XL2	=AEA01	+AVA01	-XA	CYKFY-O 4x2.5	2.5mm²	KABEL PVC		4 4 0	5		
-WLTA0106	=AEA01	+TA	-XL3	=AEA01	+AVA01	-XA	CYKFY-O 4x2.5	2.5mm²	KABEL PVC		4 4 0	5		

Č.výkr.zhot: 505020100501
Č.zak.zhot: 10200002620
Č.stavby:

OMEXOM

EVU modul 4.9

05.08.2021 BK_R110_R22_DPS_20210731
=AEA01&EMB
WA01
CE1

Datum	31.07.2021	TR 110/22 kV BLANSKO	SEZNAM KABELŮ	=AEA01	&EMB WA01
Vypracl.	MUDRA	TR BLANSKO - ROZŠ. R110kV, DOPLNĚNÍ T103		STATUS: DPS	
Schvál.	LETEV	POLE SPÍNAČE PŘÍPOJNIC			List: 36
Ind.revize / Popis revize / Datum / Jméno / Norma		EG.D, a.s.	ZAPOJOVACÍ TABULKA	ČÍSLO VÝKRESU: BK=AEA01&EMB/WA01	Celkem: 115

OZNAČENÍ KABELU	ODKUD (ZE ZAŘÍZENÍ) POPIS				KAM DO ZAŘÍZENÍ				TYP PRŮŘEZ APLIKACE VODIČE STÍNĚNÍ Z: DO:	ŽÍLY POUŽITÉ VOLNÉ	KABELOVÁ TRASA DÉLKA	DÉLKA (REAL.)	STAV
-WLVA0101	=AEA01	+AVA01	-XA		=AEA01	+ARE01	-XA		CYKFY-O 4x4 4mm² KABEL PVC	4 4 0	140		
-WLVA0102	=AEA01	+AVA01	-XA		=AEA01	+ARE01	-XA		CYKFY-O 4x4 4mm² KABEL PVC	4 4 0	140		
-WORE0101	=AEA01	+ARE01	-F11	POZ.2	=AEA03	+ARE03	-F30	POZ.2	2xLC/LC HEAVY dx OPTICKÝ	2 2 0	8		
-WSQA0101	=AEA01	+QA	-X1		=AEA01	+ARE01	-XW		CYKFY-O 5x2.5 2.5mm² KABEL PVC Cu páska	5 3 2	145		
-WSQA0102	=AEA01	+QA	-X2		=AEA01	+ARE01	-XH		CYKFY-O 7x1.5 1.5mm² KABEL PVC Cu páska	7 3 4	145		
					=AEA01	+ARE01	-XN113						
-WSQA0103	=AEA01	+QA	-X2		=AEA01	+ARE01	-XH		CYKFY-O 5x1.5 1.5mm² KABEL PVC Cu páska	5 2 3	145		
					=AEA01	+ARE01	-XN113						
-WSQB0101	=AEA01	+QB	-X1		=AEA01	+ARE01	-XW		CYKFY-O 5x2.5 2.5mm² KABEL PVC Cu páska	5 3 2	151		
-WSQB0102	=AEA01	+QB	-X2		=AEA01	+ARE01	-XH		CYKFY-O 7x1.5 1.5mm² KABEL PVC Cu páska	7 3 4	151		
					=AEA01	+ARE01	-XN113						
-WSQB0103	=AEA01	+QB	-X2		=AEA01	+ARE01	-XH		CYKFY-O 5x1.5 1.5mm² KABEL PVC Cu páska	5 2 3	151		
					=AEA01	+ARE01	-XN113						
-WSQM0101	=AEA01	+QM	-X1		=AEA01	+ARE01	-XN111		CYKFY-O 7x2.5 2.5mm² KABEL PVC Cu páska	7 5 2	145		
					=AEA01	+ARE01	-XR						
-WSQM0102	=AEA01	+QM	-X1		=AEA01	+ARE01	-XN121		CYKFY-O 5x2.5 2.5mm² KABEL PVC Cu páska	5 2 3	145		
					=AEA01	+ARE01	-XR						
-WSQM0103	=AEA01	+QM	-X1		=AEA01	+ARE01	-XN101		CYKFY-O 3x2.5 2.5mm² KABEL PVC	3 2 1	145		
-WSQM0104	=AEA01	+QM	-X1		=AEA01	+ARE01	-XH		CYKFY-O 7x1.5 1.5mm² KABEL PVC Cu páska	7 3 4	145		
					=AEA01	+ARE01	-XN113						
-WSQM0105	=AEA01	+QM	-X1		=AEA01	+ARE01	-XH		CYKFY-O 7x1.5 1.5mm² KABEL PVC Cu páska	7 5 2	145		

Č.výkr.zhot.: 505020100501
Č.zak.zhot.: 10200002620
Č.stavby:

OMEXOM

EVU modul 4.9

05.08.2021 BK_R110_R22_DPS_20210731
=AEA01&EMB
WA02
CE1

Datum	31.07.2021	TR 110/22 kV BLANSKO	SEZNAM KABELŮ	=AEA01	&EMB WA02
Vyprac.	MUDRA	TR BLANSKO - ROZŠ. R110kV, DOPLNĚNÍ T103		STATUS: DPS	
Schvál.	LETEV	POLE SPÍNAČE PŘÍPOJNIC			List: 37
Ind.revize / Popis revize / Datum / Jméno / Norma		EG.D, a.s.	ZAPOJOVACÍ TABULKA	ČÍSLO VÝKRESU: BK=AEA01&EMB/WA02	Celkem: 115

OZNAČENÍ KABELU	ODKUD (ZE ZAŘÍZENÍ) POPIS	KAM DO ZAŘÍZENÍ	TYP PRŮŘEZ APLIKACE VODIČE STÍNĚNÍ Z: DO:	ŽÍLY POUŽITÉ VOLNÉ	KABELOVÁ TRASA DÉLKA DÉLKA (REAL.)	STAV
(-WSQM0105)		=AEA01 +ARE01 -XN113				
-WSRE0101	=AEA01 +ARE01 -XN111	=AEA00 +ARR00 -XR/01	CYKFY-O 3x1.5 1.5mm² KABEL PVC	3 2 1	14	
	=AEA01 +ARE01 -XR					
-WSRE0102	=AEA01 +ARE01 -XN121	=AEA00 +ARR00 -XR/01	CYKFY-O 3x1.5 1.5mm² KABEL PVC	3 2 1	14	
	=AEA01 +ARE01 -XR					
-WSRE0103	=AEA01 +ARE01 -XH	=AEA00 +ARR00 -XH	CYKFY-O 3x1.5 1.5mm² KABEL PVC	3 2 1	14	
	=AEA01 +ARE01 -XN113					
-WSRE0104	=AEA01 +ARE01 -XR	=AEA00 +ARR00 -XN102	CYKFY-O 5x1.5 1.5mm² KABEL PVC Cu páska	5 3 2	14	
		=AEA00 +ARR00 -XH/01				

Č.výkr.zhot.:
Č.zak.zhot.: 505020100501
Č.stavby: 1020002620

OMEXOM

EVU modul 4.9

05.08.2021 BK_R110_R22_DPS_20210731
=AEA01&EMB
WA03
CE1

Datum	31.07.2021	TR 110/22 kV BLANSKO	SEZNAM KABELŮ	=AEA01	&EMB WA03
Vyprac.	MUDRA	TR BLANSKO - ROZŠ. R110kV, DOPLNĚNÍ T103		STATUS: DPS	
Schvál.	LETEV	POLE SPÍNAČE PŘÍPOJNIC			List: 38
		EG.D, a.s.	ZAPOJOVACÍ TABULKA	ČÍSLO VÝKRESU: BK=AEA01&EMB/WA03	Celkem: 115

Ind.revize | Popis revize | Datum | Jméno | Norma

Kabel	Žíla	Cíl 1			Svorka	Cíl 2			Svorka	Potenciál	Odkaz
-WLQA0101	1	=AEA01	+QA	-X1	1	=AEA01	+ARE01	-XMQ	1	L1MQA	=AEA01&EFS/DA01.2
CYKY-J 5x2.5 2.5mm²	2	=AEA01	+QA	-X1	3	=AEA01	+ARE01	-XMQ	4	L2MQA	=AEA01&EFS/DA01.2
KABEL PVC	3	=AEA01	+QA	-X1	5	=AEA01	+ARE01	-XMQ	7	L3MQA	=AEA01&EFS/DA01.3
5 141	4	=AEA01	+QA	-X1	9	=AEA01	+ARE01	-XMQ	10	NMQA	=AEA01&EFS/DA01.3
	5	=AEA01	+QA	-X1	8	=AEA01	+ARE01	-XMQ	13	PEMQA	=AEA01&EFS/DA01.3
-WLQA0102	1	=AEA01	+QA	-X1	40	=AEA01	+ARE01	-XE	4	L2EQA	=AEA01&EFS/DA02.3
CYKY-J 3x2.5 2.5mm²	2	=AEA01	+QA	-X1	42	=AEA01	+ARE01	-XE	9	NEQA	=AEA01&EFS/DA02.4
KABEL PVC	3	=AEA01	+QA	-X1	31	=AEA01	+ARE01	-XE	16	PEEQA	=AEA01&EFS/DA02.4
3 141											
-WLQB0101	1	=AEA01	+QB	-X1	1	=AEA01	+ARE01	-XMQ	2	L1MQB	=AEA01&EFS/DA01.4
CYKY-J 5x2.5 2.5mm²	2	=AEA01	+QB	-X1	3	=AEA01	+ARE01	-XMQ	5	L2MQB	=AEA01&EFS/DA01.4
KABEL PVC	3	=AEA01	+QB	-X1	5	=AEA01	+ARE01	-XMQ	8	L3MQB	=AEA01&EFS/DA01.4
5 151	4	=AEA01	+QB	-X1	9	=AEA01	+ARE01	-XMQ	11	NMQB	=AEA01&EFS/DA01.4
	5	=AEA01	+QB	-X1	8	=AEA01	+ARE01	-XMQ	14	PEMQB	=AEA01&EFS/DA01.5
-WLQB0102	1	=AEA01	+QB	-X1	40	=AEA01	+ARE01	-XE	5	L2EQB	=AEA01&EFS/DA02.4
CYKY-J 3x2.5 2.5mm²	2	=AEA01	+QB	-X1	42	=AEA01	+ARE01	-XE	10	NEQB	=AEA01&EFS/DA02.4
KABEL PVC	3	=AEA01	+QB	-X1	31	=AEA01	+ARE01	-XE	17	PEEQB	=AEA01&EFS/DA02.5
3 151											
-WLQM0101	1	=AEA01	+QM	-X1	450	=AEA01	+ARE01	-XN131	1	+1.31	=AEA01&EFS/GA02.5
CYKY-O 2x10 10mm²	2	=AEA01	+QM	-X1	465	=AEA01	+ARE01	-XN131	3	-1.31	=AEA01&EFS/GA02.5
KABEL PVC											
2 135											
-WLQM0102	1	=AEA01	+QM	-X1	500	=AEA01	+ARE01	-XE	1	L1EQM	=AEA01&EFS/DA02.2
CYKY-J 5x2.5 2.5mm²	2	=AEA01	+QM	-X1	515	=AEA01	+ARE01	-XE	8	NEQM	=AEA01&EFS/DA02.3
KABEL PVC	3	=AEA01	+QM	-PE	PE	=AEA01	+ARE01	-XE	15	PEEQM	=AEA01&EFS/DA02.3
5 145											
-WLRE0101	1	=AEA01	+ARE01	-XNM	2	=AEA03	+ARE03	-XNM	1	L1	=AEA01&EFS/DA01.8
CYKY-J 5x4 4mm²	2	=AEA01	+ARE01	-XNM	4	=AEA03	+ARE03	-XNM	3	L2	=AEA01&EFS/DA01.8
KABEL PVC	3	=AEA01	+ARE01	-XNM	6	=AEA03	+ARE03	-XNM	5	L3	=AEA01&EFS/DA01.8
5 8	4	=AEA01	+ARE01	-XNM	8	=AEA03	+ARE03	-XNM	7	N	=AEA01&EFS/DA01.8
	5	=AEA01	+ARE01	-XNM	10	=AEA03	+ARE03	-XNM	9	PE	=AEA01&EFS/DA01.8
-WLRE0102	1	=AEA01	+ARE01	-XNE	2	=AEA03	+ARE03	-XNE	1	L1	=AEA01&EFS/DA02.8
CYKY-J 5x4 4mm²	2	=AEA01	+ARE01	-XNE	4	=AEA03	+ARE03	-XNE	3	L2	=AEA01&EFS/DA02.8
KABEL PVC	3	=AEA01	+ARE01	-XNE	6	=AEA03	+ARE03	-XNE	5	L3	=AEA01&EFS/DA02.8
5 8	4	=AEA01	+ARE01	-XNE	8	=AEA03	+ARE03	-XNE	7	N	=AEA01&EFS/DA02.8
	5	=AEA01	+ARE01	-XNE	10	=AEA03	+ARE03	-XNE	9	PE	=AEA01&EFS/DA02.8

Č.výkr.zhot.: 505020100501
Č.zak.zhot.: 10200002620
Č.stavby:

OMEXOM

EVU modul 4.9

05.08.2021 BK_R110_R22_DPS_20210731 =AEA01&EMB WB01 CE1

Datum	31.07.2021	TR 110/22 kV BLANSKO	SESTAVA ZAPOJENÍ KABELŮ	=AEA01	&EMB WB01
Vyprac.	MUDRA	TR BLANSKO - ROZŠ. R110kV, DOPLNĚNÍ T103		STATUS: DPS	
Schvál.	LETEV	POLE SPÍNAČE PŘÍPOJNIC			List: 39
		EG.D, a.s.	ZAPOJOVACÍ TABULKA	ČÍSLO VÝKRESU: BK=AEA01&EMB/WB01	Celkem: 115

Ind.revize | Popis revize | Datum | Jméno | Norma

Kabel	Žíla	Cíl 1	Svorka	Cíl 2	Svorka	Potenciál	Odkaz
-WLRE0103	1	=AEA01 +ARE01 -XN11	2	=AEA03 +ARE03 -XN11	1	+1.1	=AEA01&EFS/GA01.8
CYKY-O 2x6 6mm²	2	=AEA01 +ARE01 -XN11	4	=AEA03 +ARE03 -XN11	3	-1.1	=AEA01&EFS/GA01.8
KABEL PVC							
2 8							
-WLRE0104	1	=AEA01 +ARE01 -XN12	2	=AEA03 +ARE03 -XN12	1	+1.2	=AEA01&EFS/GA01.8
CYKY-O 2x6 6mm²	2	=AEA01 +ARE01 -XN12	4	=AEA03 +ARE03 -XN12	3	-1.2	=AEA01&EFS/GA01.8
KABEL PVC							
2 8							
-WLRE0105	1	=AEA01 +ARE01 -XN13	2	=AEA03 +ARE03 -XN13	1	+1.3	=AEA01&EFS/GA02.8
CYKY-O 2x6 6mm²	2	=AEA01 +ARE01 -XN13	4	=AEA03 +ARE03 -XN13	3	-1.3	=AEA01&EFS/GA02.8
KABEL PVC							
2 8							
-WLRE0106	1	=AEA01 +ARE01 -XS	2	=AQA00 +AQF01 -XV	1	fTVWAaL1	=AEA01&EFS/SV01.5
CYKFY-O 4x2.5 2.5mm²	2	=AEA01 +ARE01 -XS	6	=AQA00 +AQF01 -XV	2	fTVWAaN1	=AEA01&EFS/SV01.5
KABEL PVC	3	=AEA01 +ARE01 -XS	10	=AQA00 +AQF01 -XV	3	fTVWBaL1	=AEA01&EFS/SV01.5
4 13	4	=AEA01 +ARE01 -XS	14	=AQA00 +AQF01 -XV	4	fTVWBaN1	=AEA01&EFS/SV01.5
-WLRE0107	1	=AEA01 +ARE01 -XS	3	=AEA05 +ARE05 -XS	1	fTVWAaL1	=AEA01&EFS/SV01.8
CYKFY-O 4x2.5 2.5mm²	2	=AEA01 +ARE01 -XS	7	=AEA05 +ARE05 -XS	3	fTVWAaN1	=AEA01&EFS/SV01.8
KABEL PVC	3	=AEA01 +ARE01 -XS	11	=AEA05 +ARE05 -XS	5	fTVWBaL1	=AEA01&EFS/SV01.8
4 13	4	=AEA01 +ARE01 -XS	15	=AEA05 +ARE05 -XS	7	fTVWBaN1	=AEA01&EFS/SV01.8
-WLRE0108	1	=AEA01 +ARE01 -XA	10	=AEA00 +ARR00 -XA/01	1	fTAdL1/01	=AEA01&EFS/SA02.5
CYKFY-O 4x2.5 2.5mm²	2	=AEA01 +ARE01 -XA	12	=AEA00 +ARR00 -XA/01	3	fTAdL2/01	=AEA01&EFS/SA02.6
KABEL PVC	3	=AEA01 +ARE01 -XA	14	=AEA00 +ARR00 -XA/01	5	fTAdL3/01	=AEA01&EFS/SA02.6
4 14	4	=AEA01 +ARE01 -XA	16	=AEA00 +ARR00 -XA/01	7	fTAdN/01	=AEA01&EFS/SA02.7
-WLTA0101	1	=AEA01 +TA -XL1	1S2	=AEA01 +AVA01 -XA	1	fTAaL1	=AEA01&EFS/SA01.3
CYKFY-O 4x2.5 2.5mm²	2	=AEA01 +TA -XL1	1S1	=AEA01 +AVA01 -XA	4	fTAaN1	=AEA01&EFS/SA01.3
KABEL PVC	3	=AEA01 +TA -XL1	2S2	=AEA01 +AVA01 -XA	8	fTAbL1	=AEA01&EFS/SA01.5
4 5	4	=AEA01 +TA -XL1	2S1	=AEA01 +AVA01 -XA	11	fTAbN1	=AEA01&EFS/SA01.5
-WLTA0102	1	=AEA01 +TA -XL2	1S2	=AEA01 +AVA01 -XA	2	fTAaL2	=AEA01&EFS/SA01.3
CYKFY-O 4x2.5 2.5mm²	2	=AEA01 +TA -XL2	1S1	=AEA01 +AVA01 -XA	5	fTAaN2	=AEA01&EFS/SA01.4
KABEL PVC	3	=AEA01 +TA -XL2	2S2	=AEA01 +AVA01 -XA	9	fTAbL2	=AEA01&EFS/SA01.6
4 5	4	=AEA01 +TA -XL2	2S1	=AEA01 +AVA01 -XA	12	fTAbN2	=AEA01&EFS/SA01.6
-WLTA0103	1	=AEA01 +TA -XL3	1S2	=AEA01 +AVA01 -XA	3	fTAaL3	=AEA01&EFS/SA01.4
CYKFY-O 4x2.5 2.5mm²	2	=AEA01 +TA -XL3	1S1	=AEA01 +AVA01 -XA	6	fTAaN3	=AEA01&EFS/SA01.4
KABEL PVC	3	=AEA01 +TA -XL3	2S2	=AEA01 +AVA01 -XA	10	fTAbL3	=AEA01&EFS/SA01.6
4 5	4	=AEA01 +TA -XL3	2S1	=AEA01 +AVA01 -XA	13	fTAbN3	=AEA01&EFS/SA01.7

Č.výkr.zhot.: 505020100501
Č.zak.zhot.: 1020002620
Č.stavby:

OMEXOM

EVU modul 4.9

BK_R110_R22_DPS_20210731
=AEA01&EMB
WB02
CE1

05.08.2021

Datum	31.07.2021	TR 110/22 kV BLANSKO	SESTAVA ZAPOJENÍ KABELŮ	=AEA01	&EMB WB02
Vyprac.	MUDRA	TR BLANSKO - ROZŠ. R110kV, DOPLNĚNÍ T103		STATUS: DPS	
Schvál.	LETEV	POLE SPÍNAČE PŘÍPOJNIC			List: 40
		EG.D, a.s.	ZAPOJOVACÍ TABULKA	ČÍSLO VÝKRESU: BK=AEA01&EMB/WB02	Celkem: 115

Ind.revize | Popis revize | Datum | Jméno | Norma

Kabel	Žíla	Cíl 1	Svorka	Cíl 2	Svorka	Potenciál	Odkaz
-WLTA0104	1	=AEA01 +TA -XL1	3S2	=AEA01 +AVA01 -XA	15	fTAcL1	=AEA01&EFS/SA02.3
CYKFY-O 4x2.5 2.5mm²	2	=AEA01 +TA -XL1	3S1	=AEA01 +AVA01 -XA	18	fTAcN1	=AEA01&EFS/SA02.3
KABEL PVC	3	=AEA01 +TA -XL1	4S2	=AEA01 +AVA01 -XA	22	fTAdL1	=AEA01&EFS/SA02.5
4 5	4	=AEA01 +TA -XL1	4S1	=AEA01 +AVA01 -XA	25	fTAdN1	=AEA01&EFS/SA02.5
-WLTA0105	1	=AEA01 +TA -XL2	3S2	=AEA01 +AVA01 -XA	16	fTAcL2	=AEA01&EFS/SA02.3
CYKFY-O 4x2.5 2.5mm²	2	=AEA01 +TA -XL2	3S1	=AEA01 +AVA01 -XA	19	fTAcN2	=AEA01&EFS/SA02.4
KABEL PVC	3	=AEA01 +TA -XL2	4S2	=AEA01 +AVA01 -XA	23	fTAdL2	=AEA01&EFS/SA02.6
4 5	4	=AEA01 +TA -XL2	4S1	=AEA01 +AVA01 -XA	26	fTAdN2	=AEA01&EFS/SA02.6
-WLTA0106	1	=AEA01 +TA -XL3	3S2	=AEA01 +AVA01 -XA	17	fTAcL3	=AEA01&EFS/SA02.4
CYKFY-O 4x2.5 2.5mm²	2	=AEA01 +TA -XL3	3S1	=AEA01 +AVA01 -XA	20	fTAcN3	=AEA01&EFS/SA02.4
KABEL PVC	3	=AEA01 +TA -XL3	4S2	=AEA01 +AVA01 -XA	24	fTAdL3	=AEA01&EFS/SA02.6
4 5	4	=AEA01 +TA -XL3	4S1	=AEA01 +AVA01 -XA	27	fTAdN3	=AEA01&EFS/SA02.7
-WLVA0101	1	=AEA01 +AVA01 -XA	15	=AEA01 +ARE01 -XA	1	fTAcL1	=AEA01&EFS/SA02.3
CYKFY-O 4x4 4mm²	2	=AEA01 +AVA01 -XA	16	=AEA01 +ARE01 -XA	3	fTAcL2	=AEA01&EFS/SA02.3
KABEL PVC	3	=AEA01 +AVA01 -XA	17	=AEA01 +ARE01 -XA	5	fTAcL3	=AEA01&EFS/SA02.4
4 140	4	=AEA01 +AVA01 -XA	21	=AEA01 +ARE01 -XA	7	fTAcN	=AEA01&EFS/SA02.4
-WLVA0102	1	=AEA01 +AVA01 -XA	22	=AEA01 +ARE01 -XA	9	fTAdL1	=AEA01&EFS/SA02.5
CYKFY-O 4x4 4mm²	2	=AEA01 +AVA01 -XA	23	=AEA01 +ARE01 -XA	11	fTAdL2	=AEA01&EFS/SA02.6
KABEL PVC	3	=AEA01 +AVA01 -XA	24	=AEA01 +ARE01 -XA	13	fTAdL3	=AEA01&EFS/SA02.6
4 140	4	=AEA01 +AVA01 -XA	28	=AEA01 +ARE01 -XA	15	fTAdN	=AEA01&EFS/SA02.7
-WORE0101	1	=AEA01 +ARE01 -F11 POZ.2	Rx2	=AEA03 +ARE03 -F30 POZ.2	Tx1	IEC61850	=AEA01&EFS/VA01.5
2xLC/LC HEAVY dx	2	=AEA01 +ARE01 -F11 POZ.2	Tx2	=AEA03 +ARE03 -F30 POZ.2	Rx1	IEC61850	=AEA01&EFS/VA01.5
OPTICKÝ							
2 8							
-WSQA0101	1	=AEA01 +QA -X1	14 B	=AEA01 +ARE01 -XW	1	L1.1MQA	=AEA01&EFS/MA04.3
CYKFY-O 5x2.5 2.5mm²	2	=AEA01 +QA -X1	15	=AEA01 +ARE01 -XW	2	f1QA	=AEA01&EFS/MA04.3
KABEL PVC Cu páska	3	=AEA01 +QA -X1	16	=AEA01 +ARE01 -XW	3	f2QA	=AEA01&EFS/MA04.4
5 145							
-WSQA0102	1	=AEA01 +QA -X2	13 B	=AEA01 +ARE01 -XN113	2	+1.13	=AEA01&EFS/QA01.3
CYKFY-O 7x1.5 1.5mm²	2	=AEA01 +QA -X2	14	=AEA01 +ARE01 -XH	16	f31QA	=AEA01&EFS/QA01.3
KABEL PVC Cu páska	3	=AEA01 +QA -X2	20	=AEA01 +ARE01 -XH	17	f41QA	=AEA01&EFS/QA01.3
7 145							
-WSQA0103	1	=AEA01 +QA -X2	41	=AEA01 +ARE01 -XN113	9	+1.13	=AEA01&EFS/RA01.6
CYKFY-O 5x1.5 1.5mm²	2	=AEA01 +QA -X2	42	=AEA01 +ARE01 -XH	9	H8312T	=AEA01&EFS/RA01.6
KABEL PVC Cu páska							
5 145							

Č.výkr.zhot: 505020100501
Č.zak.zhot: 10200002620
Č.stavby:

OMEXOM

EVU modul 4.9

05.08.2021 BK_R110_R22_DPS_20210731 =AEA01&EMB WB03 CE1

Datum	31.07.2021	TR 110/22 kV BLANSKO	SESTAVA ZAPOJENÍ KABELŮ	=AEA01	&EMB WB03
Vyprac.	MUDRA	TR BLANSKO - ROZŠ. R110kV, DOPLNĚNÍ T103		STATUS: DPS	
Schvál.	LETEV	POLE SPÍNAČE PŘÍPOJNIC			List: 41
Ind.revize / Popis revize / Datum / Jméno / Norma		EG.D, a.s.	ZAPOJOVACÍ TABULKA	ČÍSLO VÝKRESU: BK=AEA01&EMB/WB03	Celkem: 115

Kabel	Žíla	Cíl 1			Svorka	Cíl 2			Svorka	Potenciál	Odkaz
-WSQB0101	1	=AEA01	+QB	-X1	14 B	=AEA01	+ARE01	-XW	4	L1.1MQB	=AEA01&EFS/MA04.6
CYKFY-O 5x2.5 2.5mm²	2	=AEA01	+QB	-X1	15	=AEA01	+ARE01	-XW	5	f1QB	=AEA01&EFS/MA04.7
KABEL PVC Cu páska	3	=AEA01	+QB	-X1	16	=AEA01	+ARE01	-XW	6	f2QB	=AEA01&EFS/MA04.8
5 151											
-WSQB0102	1	=AEA01	+QB	-X2	13 B	=AEA01	+ARE01	-XN113	3	+1.13	=AEA01&EFS/QA01.4
CYKFY-O 7x1.5 1.5mm²	2	=AEA01	+QB	-X2	14	=AEA01	+ARE01	-XH	18	f31QB	=AEA01&EFS/QA01.4
KABEL PVC Cu páska	3	=AEA01	+QB	-X2	20	=AEA01	+ARE01	-XH	19	f41QB	=AEA01&EFS/QA01.4
7 151											
-WSQB0103	1	=AEA01	+QB	-X2	41	=AEA01	+ARE01	-XN113	10	+1.13	=AEA01&EFS/RA01.6
CYKFY-O 5x1.5 1.5mm²	2	=AEA01	+QB	-X2	42	=AEA01	+ARE01	-XH	10	H8312T	=AEA01&EFS/RA01.6
KABEL PVC Cu páska											
5 151											
-WSQM0101	1	=AEA01	+QM	-X1	610	=AEA01	+ARE01	-XR	1	+f2QM	=AEA01&EFS/MA01.4
CYKFY-O 7x2.5 2.5mm²	2	=AEA01	+QM	-X1	625	=AEA01	+ARE01	-XR	3	-f2QM	=AEA01&EFS/MA01.4
KABEL PVC Cu páska	3	=AEA01	+QM	-X1	600	=AEA01	+ARE01	-XN111	5	+1.11	=AEA01&EFS/MA01.6
7 145	4	=AEA01	+QM	-X1	605 B	=AEA01	+ARE01	-XN111	9	-1.11	=AEA01&EFS/MA01.6
	5	=AEA01	+QM	-X1	630 B	=AEA01	+ARE01	-XR	6	f11QM	=AEA01&EFS/MA02.4
-WSQM0102	1	=AEA01	+QM	-X1	730 B	=AEA01	+ARE01	-XR	8	f12QM	=AEA01&EFS/MA03.4
CYKFY-O 5x2.5 2.5mm²	2	=AEA01	+QM	-X1	745	=AEA01	+ARE01	-XN121	7	-1.21	=AEA01&EFS/MA03.4
KABEL PVC Cu páska											
5 145											
-WSQM0103	1	=AEA01	+QM	-X1	601	=AEA01	+ARE01	-XN101	1	+1.01	=AEA01&EFS/MA05.2
CYKFY-O 3x2.5 2.5mm²	2	=AEA01	+QM	-X1	606	=AEA01	+ARE01	-XN101	4	-1.01	=AEA01&EFS/MA05.2
KABEL PVC											
3 145											
-WSQM0104	1	=AEA01	+QM	-X1	32	=AEA01	+ARE01	-XN113	1	+1.13	=AEA01&EFS/QA01.2
CYKFY-O 7x1.5 1.5mm²	2	=AEA01	+QM	-X1	31	=AEA01	+ARE01	-XH	14	f31QM	=AEA01&EFS/QA01.2
KABEL PVC Cu páska	3	=AEA01	+QM	-X1	34	=AEA01	+ARE01	-XH	15	f41QM	=AEA01&EFS/QA01.2
7 145											
-WSQM0105	1	=AEA01	+QM	-X1	850	=AEA01	+ARE01	-XN113	6	+1.13	=AEA01&EFS/RA01.2
CYKFY-O 7x1.5 1.5mm²	2	=AEA01	+QM	-X1	870	=AEA01	+ARE01	-XH	1	H721A	=AEA01&EFS/RA01.2
KABEL PVC Cu páska	3	=AEA01	+QM	-X1	872	=AEA01	+ARE01	-XH	2	H722CLB	=AEA01&EFS/RA01.2
7 145	4	=AEA01	+QM	-X1	874	=AEA01	+ARE01	-XH	3	H912CCB	=AEA01&EFS/RA01.2
	5	=AEA01	+QM	-X1	895	=AEA01	+ARE01	-XH	4	H91CLMAN	=AEA01&EFS/RA01.3
-WSRE0101	1	=AEA01	+ARE01	-XN111	4	=AEA00	+ARR00	-XR/01	1	+1.11/01	=AEA01&EFS/MA02.2
CYKFY-O 3x1.5 1.5mm²	2	=AEA01	+ARE01	-XR	5	=AEA00	+ARR00	-XR/01	2	f11QM/01	=AEA01&EFS/MA02.2
KABEL PVC											
3 14											

Č.výkr.zhot: 505020100501
Č.zak.zhot: 1020002620
Č.stavby:

OMEXOM

EVU modul 4.9

BK_R110_R22_DPS_20210731
=AEA01&EMB
WB04
CE1

05.08.2021

				Datum	31.07.2021	TR 110/22 kV BLANSKO	eg·d	SESTAVA ZAPOJENÍ KABELŮ	=AEA01	&EMB	WB04
				Vyprac.	MUDRA	TR BLANSKO - ROZŠ. R110kV, DOPLNĚNÍ T103			STATUS: DPS		
				Schvál.	LETEV	POLE SPÍNAČE PŘÍPOJNIC					List: 42
Ind.revize	Popis revize	Datum	Jméno	Norma		EG.D, a.s.		ZAPOJOVACÍ TABULKA	ČÍSLO VÝKRESU: BK=AEA01&EMB/WB04		Celkem: 115

Kabel	Žíla	Cíl 1			Svorka	Cíl 2			Svorka	Potenciál	Odkaz
-WSRE0102	1	=AEA01	+ARE01	-XN121	2	=AEA00	+ARR00	-XR/01	5	+1.21/01	=AEA01&EFS/MA03.2
CYKFY-O 3x1.5 1.5mm²	2	=AEA01	+ARE01	-XR	10	=AEA00	+ARR00	-XR/01	6	f12QM/01	=AEA01&EFS/MA03.2
KABEL PVC											
3 14											
-WSRE0103	1	=AEA01	+ARE01	-XH	13	=AEA00	+ARR00	-XH	17	H111IF/01	=AEA01&EFS/RA01.8
CYKFY-O 3x1.5 1.5mm²	2	=AEA01	+ARE01	-XN113	18	=AEA00	+ARR00	-XH	18	-1.13/01	=AEA01&EFS/RA01.8
KABEL PVC											
3 14											
-WSRE0104	1	=AEA01	+ARE01	-XR	11	=AEA00	+ARR00	-XN102	9	+1.02	=AEA01&EFS/NA01.2
CYKFY-O 5x1.5 1.5mm²	2	=AEA01	+ARE01	-XR	13	=AEA00	+ARR00	-XH/01	2	f321S/01	=AEA01&EFS/NA01.2
KABEL PVC Cu páska	3	=AEA01	+ARE01	-XR	14	=AEA00	+ARR00	-XH/01	1	f310R/01	=AEA01&EFS/NA01.3
5 14											

Č.výkr.zhot.: 505020100501
Č.zak.zhot.: 1020002620
Č.stavby:

OMEXOM

EVU modul 4.9

05.08.2021 BK_R110_R22_DPS_20210731
=AEA01&EMB
WB05
CE1

				Datum	31.07.2021	TR 110/22 kV BLANSKO	SESTAVA ZAPOJENÍ KABELŮ	=AEA01	&EMB WB05
				Vyprac.	MUDRA	TR BLANSKO - ROZŠ. R110kV, DOPLNĚNÍ T103		STATUS: DPS	
				Schvál.	LETEV	POLE SPÍNAČE PŘÍPOJNIC			List: 43
Ind.revize	Popis revize	Datum	Jméno	Norma		EG.D, a.s.	ZAPOJOVACÍ TABULKA	ČÍSLO VÝKRESU: BK=AEA01&EMB/WB05	Celkem: 115

REFER.OZNAČENÍ PRVKU = + - -1	DRUH PŘÍSTROJE KOMPONENTY	POČ. KUSŮ	VÝROBCE	TYP PŘÍSTROJE	T.SPEC.1 T.SPEC.2	TECHNICKÁ DATA	OBJEDNACÍ ČÍSLO
=AEA01 +QA -K1							
=AEA01 +QA -K2							
=AEA01 +QB -K1							
=AEA01 +QB -K2	STYKAČ	4	ALLEN BRADLEY	100-K05 KF 300	230V AC	3S,20	
=AEA01 +QM -R2	ODPOR	1	DANOTHERM		1,8KOHM		41202555272
=AEA01 +QA -F1							
=AEA01 +QB -F1	JISTIČ	2	EATON	PKZM0-1,6	1-1,6A 690V AC	SPOUŠTĚČ MOTORŮ 150kA	
=AEA01 +QA -SB1							
=AEA01 +QB -SB1	TLAČÍTKO	2	EATON	M22-D-S-X0	2S		216609
=AEA01 +QA -SB2							
=AEA01 +QB -SB2	TLAČÍTKO	2	EATON	M22-D-W-X1	2S		216609
=AEA01 +QA -R1							
=AEA01 +QA -R2A							
=AEA01 +QA -R2B							
=AEA01 +QB -R1							
=AEA01 +QB -R2A							

Č.výkr.zhot.: 505020100501
Č.zak.zhot.: 1020002620
Č.stavby:

OMEXOM

EVU modul 4.9

05.08.2021 BK_R110_R22_DPS_20210731 =AEA01&EPB GL01 CE1

Ind.revize	Popis revize	Datum	Jméno	Norma			
				Datum	31.07.2021	TR 110/22 kV BLANSKO	
				Vyprac.	MUDRA	TR BLANSKO - ROZŠ. R110kV, DOPLNĚNÍ T103	
				Schvál.	LETEV	POLE SPÍNAČE PŘÍPOJNIC	
						EG.D, a.s.	

eg.d

SEZNAM PRVKŮ

SEZNAM ČÁSTÍ

=AEA01 &EPB GL01

STATUS: DPS

ČÍSLO VÝKRESU: BK=AEA01&EPB/GL01

List: 44
Celkem: 115

REFER.OZNAČENÍ PRVKU = + - -1	DRUH PŘÍSTROJE KOMPONENTY	POČ. KUSŮ	VÝROBCE	TYP PŘÍSTROJE	T.SPEC.1 T.SPEC.2	TECHNICKÁ DATA	OBJEDNACÍ ČÍSLO
=AEA01 +QB -R2B	TOPENÍ	6	GRID SOLUTIONS	RX150	110-250V, 50Hz 30W		
=AEA01 +QA -CS1							
=AEA01 +QB -CS1	PŘEPÍNAČ	2	GRID SOLUTIONS	M0663AG			
=AEA01 +TA -TA/L1							
=AEA01 +TA -TA/L2							
=AEA01 +TA -TA/L3	TRANSF. PROUDU	3	KONČAR	AGU-123	4x400//1/1/1/0,2S/0,5/5P20/5P20 10/15/30/30VA		AGU-123
=AEA01 +QA -SQ101							
=AEA01 +QA -SQ102							
=AEA01 +QB -SQ101							
=AEA01 +QB -SQ102	KONCOVÝ SPÍNAČ	4	MARQUARDT	Micro N.C.-1117.0206	10 500V	16A	
=AEA01 +QA -SQ150							
=AEA01 +QA -SQ151							
=AEA01 +QB -SQ150							
=AEA01 +QB -SQ151	KONCOVÝ SPÍNAČ	4	MARQUARDT	Micro N.C.-1117.0106	1S 500V	16A	
=AEA01 +QA -M1							
=AEA01 +QB -M1	MOTOR	2	MOTOVARIO	T71B4	230/400V	370W 50Hz	

Č.výkr.zhot.: 505020100501
Č.zak.zhot.: 10200002620
Č.stavby:

OMEXOM

EVU modul 4.9

BK_R110_R22_DPS_20210731
=AEA01&EPB
GL02
CE1

05.08.2021

				Datum	31.07.2021	TR 110/22 kV BLANSKO	SEZNAM PRVKŮ	=AEA01	&EPB GL02
				Vyprac.	MUDRA	TR BLANSKO - ROZŠ. R110kV, DOPLNĚNÍ T103		STATUS: DPS	
				Schvál.	LETEV	POLE SPÍNAČE PŘÍPOJNIC			List: 45
Ind.revize	Popis revize	Datum	Jméno	Norma		EG.D, a.s.	SEZNAM ČÁSTÍ	ČÍSLO VÝKRESU: BK=AEA01&EPB/GL02	Celkem: 115

REFER.OZNAČENÍ PRVKU = + - -1	DRUH PŘÍSTROJE KOMPONENTY	POČ. KUSŮ	VÝROBCE	TYP PŘÍSTROJE	T.SPEC.1 T.SPEC.2	TECHNICKÁ DATA	OBJEDNACÍ ČÍSLO
=AEA01 +QM -M1	MOTOR	1	NEDEFINOVÁN	412 29405 702	110V DC 585W	2,8A CLASS 10	412 29405 702
=AEA01 +QM -R1.1							
=AEA01 +QM -R2.1	ODPOR	2	NEDEFINOVÁN		22KOHM 4W	110-250V	
=AEA01 +ARE01 -S31	OTOČNÝ SPÍNAČ	1	OBZOR VD ZLÍN	VSN10-2252-D4-V	4 KONTAKTY 2 POLOHY		VSN10-2252-D4-V-ANC-Sxxx-NM
=AEA01 +ARE01 -FAES	JISTIČ	1	OEZ LETOHRAD	LTN-6B-1	6A 230V AC	50-60Hz 10kA IP20	OEZ:41636
=AEA01 +ARE01 -FAEZ	JISTIČ	1	OEZ LETOHRAD	LTN-10B-1	10A 230V AC	50-60Hz 10kA IP20	OEZ:41638
=AEA01 +ARE01 -FAEM							
=AEA01 +ARE01 -FAEQ	JISTIČ	2	OEZ LETOHRAD	LTN-6B-1	6A 230V AC	50-60Hz 10kA IP20	OEZ:41636
	POMOCNÝ SPÍNAČ	2	OEZ LETOHRAD	PS-LT-1100			OEZ:42297
=AEA01 +ARE01 -FA1.13	JISTIČ	1	OEZ LETOHRAD	LTN-UC-2C-2	2A 230/400V AC	220V DC/PÓL 50-60Hz 10kA IP20	OEZ:41861
=AEA01 +ARE01 -FA1.01							
=AEA01 +ARE01 -FA1.01F	JISTIČ	2	OEZ LETOHRAD	LTN-UC-4C-2	4A 230/400V AC	220V DC/PÓL 50-60Hz 10kA IP20	OEZ:41862

OMEXOM

Č.výkr.zhot.: 505020100501
Č.zak.zhot.: 10200002620
Č.stavby:

EVU modul 4.9

05.08.2021 BK_R110_R22_DPS_20210731
=AEA01&EPB
GL03
CE1

Datum	31.07.2021	TR 110/22 kV BLANSKO	SEZNAM PRVKŮ	=AEA01	&EPB GL03
Vyprac.	MUDRA	TR BLANSKO - ROZŠ. R110kV, DOPLNĚNÍ T103		STATUS: DPS	
Schvál.	LETEV	POLE SPÍNAČE PŘÍPOJNIC			List: 46
		EG.D, a.s.	SEZNAM ČÁSTÍ	ČÍSLO VÝKRESU: BK=AEA01&EPB/GL03	Celkem: 115

Ind.revize | Popis revize | Datum | Jméno | Norma

REFER.OZNAČENÍ PRVKU = + - -1	DRUH PŘÍSTROJE KOMPONENTY	POČ. KUSŮ	VÝROBCE	TYP PŘÍSTROJE	T.SPEC.1 T.SPEC.2	TECHNICKÁ DATA		OBJEDNACÍ ČÍSLO
=AEA01 +ARE01 -FA1.11								
=AEA01 +ARE01 -FA1.21								
=AEA01 +ARE01 -FA1.11F								
=AEA01 +ARE01 -FA1.21F	JISTIČ	4	OEZ LETOHRAD	LTN-UC-6C-2	6A 230/400V AC	220V DC/PÓL 10kA	50-60Hz IP20	OEZ:41863
=AEA01 +ARE01 -FA1.31	JISTIČ	1	OEZ LETOHRAD	LTN-UC-10C-2	10A 230/400V AC	220V DC/PÓL 10kA	50-60Hz IP20	OEZ:41865
=AEA01 +ARE01 -FA1.12	JISTIČ	1	OEZ LETOHRAD	LTN-UC-6C-2	6A 230/400V AC	220V DC/PÓL 10kA	50-60Hz IP20	OEZ:41863
	POMOCNÝ SPÍNAČ	1	OEZ LETOHRAD	PS-LT-1100				OEZ:42297
=AEA01 +ARE01 -FAMQ	JISTIČ	1	OEZ LETOHRAD	LTN-6C-3	6A 230/400V AC	10kA	50-60Hz IP20	OEZ:41785
	POMOCNÝ SPÍNAČ	1	OEZ LETOHRAD	PS-LT-1100				OEZ:42297
=AEA01 +ARE01 -EZ1								
=AEA01 +ARE01 -EZ2	ZÁSUVKA	2	OEZ LETOHRAD	ZSE-03	230V AC 16A	L+N+PE	PŘÍVOD ZDOLA	
=AEA01 +ARE01 -ES	OSVĚTLENÍ	1	RITTAL	SZ 2500.110	100-240V AC 7W	600lm	4000K	SZ 2500.110
=AEA01 +QA -ST1								
=AEA01 +QB -ST1	TERMOSTAT	2	RS	228-2658 RS	1S 250V	10A		

Č.výkr.zhot.: 505020100501
Č.zak.zhot.: 10200002620
Č.stavby:

OMEXOM

EVU modul 4.9

05.08.2021 BK_R110_R22_DPS_20210731
=AEA01&EPB
GL04
CE1

Datum	31.07.2021	TR 110/22 kV BLANSKO	SEZNAM PRVKŮ	=AEA01	&EPB GL04
Vyprac.	MUDRA	TR BLANSKO - ROZŠ. R110kV, DOPLNĚNÍ T103		STATUS: DPS	
Schvál.	LETEV	POLE SPÍNAČE PŘÍPOJNIC			List: 47
Norma		EG.D, a.s.	SEZNAM ČÁSTÍ	ČÍSLO VÝKRESU: BK=AEA01&EPB/GL04	Celkem: 115

Ind.revize | Popis revize | Datum | Jméno

REFER.OZNAČENÍ PRVKU = + - -1	DRUH PŘÍSTROJE KOMPONENTY	POČ. KUSŮ	VÝROBCE	TYP PŘÍSTROJE	T.SPEC.1 T.SPEC.2	TECHNICKÁ DATA	OBJEDNACÍ ČÍSLO
=AEA01 +QM -S25							
=AEA01 +QM -S26	KONCOVÝ SPÍNAČ	2	SAIA-BURGESS MURTEN		KONTAKTY SPST 250V AC	16A	XGG2-88-J23Z1
=AEA01 +ARE01 -K1QA							
=AEA01 +ARE01 -K1QB							
=AEA01 +ARE01 -K2QA							
=AEA01 +ARE01 -K2QB	POMOCNÉ RELÉ	4	SCHRACK	MT321110	110V DC 3P	MULTIFUNKČNÍ RELÉ 10A DC, SE ZKUŠ.TLAČÍTKE	MT321110
	PATICE 11-PIN,ZÁS.MO	4	SCHRACK	MT78740			MT78740
	MODUL S DIODOU 1N400	4	SCHRACK	MTMT00A0			MTMT00A0
=AEA01 +ARE01 -F11	OCHRANA	1	SIEMENS	7SJ85	NADPROUDOVÁ 60-250V DC	100-230V AC	
=AEA01 +QM -K9	POMOCNÉ RELÉ	1	SIEMENS	3RH11 40-1BF40	110V DC 4S	10A	21 019
=AEA01 +ARE01 -K1.01							
=AEA01 +ARE01 -K1.01F	POMOCNÉ RELÉ	2	SIEMENS	3RH2122-1BF40	110V DC 2S,2O	10A	3RH2122-1BF40
=AEA01 +QM -K10							
=AEA01 +QM -K75							
=AEA01 +QM -K92	POMOCNÉ RELÉ	3	SIEMENS	3RH2140-1BF40	110V DC 4S,4O	+3RH2911-1GA04	33784&33798

Č.výkr.zhot: 505020100501
Č.zak.zhot: 10200002620
Č.stavby:

OMEXOM

EVU modul 4.9

05.08.2021 BK_R110_R22_DPS_20210731
=AEA01&EPB
GL05
CE1

Datum	31.07.2021	TR 110/22 kV BLANSKO	SEZNAM PRVKŮ	=AEA01	&EPB GL05
Vyprac.	MUDRA	TR BLANSKO - ROZŠ. R110kV, DOPLNĚNÍ T103		STATUS: DPS	
Schvál.	LETEV	POLE SPÍNAČE PŘÍPOJNIC			List: 48
Ind.revize / Popis revize / Datum / Jméno / Norma		EG.D, a.s.	SEZNAM ČÁSTÍ	ČÍSLO VÝKRESU: BK=AEA01&EPB/GL05	Celkem: 115

REFER.OZNAČENÍ PRVKU = + - -1	DRUH PŘÍSTROJE KOMPONENTY	POČ. KUSŮ	VÝROBCE	TYP PŘÍSTROJE	T.SPEC.1 T.SPEC.2	TECHNICKÁ DATA	OBJEDNACÍ ČÍSLO
=AEA01 +QM -P1	POČÍTAČ	1	SIEMENS	412 07504 034	110-125V DC 16% ED	POČÍTADLO BEZ NULOVÁNÍ	412 07504 034
=AEA01 +QM -B4	TLAKOVÝ SPÍNAČ	1	SIEMENS	3HT 412 05072 001	3XW [MPA]	8731 0017(TRAFAG)	3HT 412 05072 001
=AEA01 +QM -S39	PŘEPÍNAČ	1	SIEMENS	3SU1 412 05835 667		3SU1..	3SU1 412 05835 667
=AEA01 +QM -S8	PŘEPÍNAČ	1	SIEMENS	3SU1 412 05835 601			3SU1 412 05835 601
=AEA01 +QM -S1	PŘEPÍNAČ	1	SIEMENS	3HG 429 09082 893	43 K 48-250V DC	2-10A	3SV 92892 20S/170E/2V0E/4W
=AEA01 +QM -Y1							
=AEA01 +QM -Y3							
=AEA01 +QM -Y4	VENTIL	3	SIEMENS	LHP035053A66	110V DC 242W	CÍVKA-SOLENOID	412 61207 003

Č.výkr.zhot.: 505020100501
Č.zak.zhot.: 1020002620
Č.stavby:

OMEXOM

EVU modul 4.9

05.08.2021 BK_R110_R22_DPS_20210731 =AEA01&EPB GL06 CE1

				Datum	31.07.2021	TR 110/22 kV BLANSKO	SEZNAM PRVKŮ	=AEA01	&EPB GL06
				Vyprac.	MUDRA	TR BLANSKO - ROZŠ. R110kV, DOPLNĚNÍ T103		STATUS: DPS	
				Schvál.	LETEV	POLE SPÍNAČE PŘÍPOJNIC			List: 49
Ind.revize	Popis revize	Datum	Jméno	Norma		EG.D, a.s.	SEZNAM ČÁSTÍ	ČÍSLO VÝKRESU: BK=AEA01&EPB/GL06	Celkem: 115

+ARE01

PŘEDNÍ POHLED - ZAVŘENÉ DVEŘE

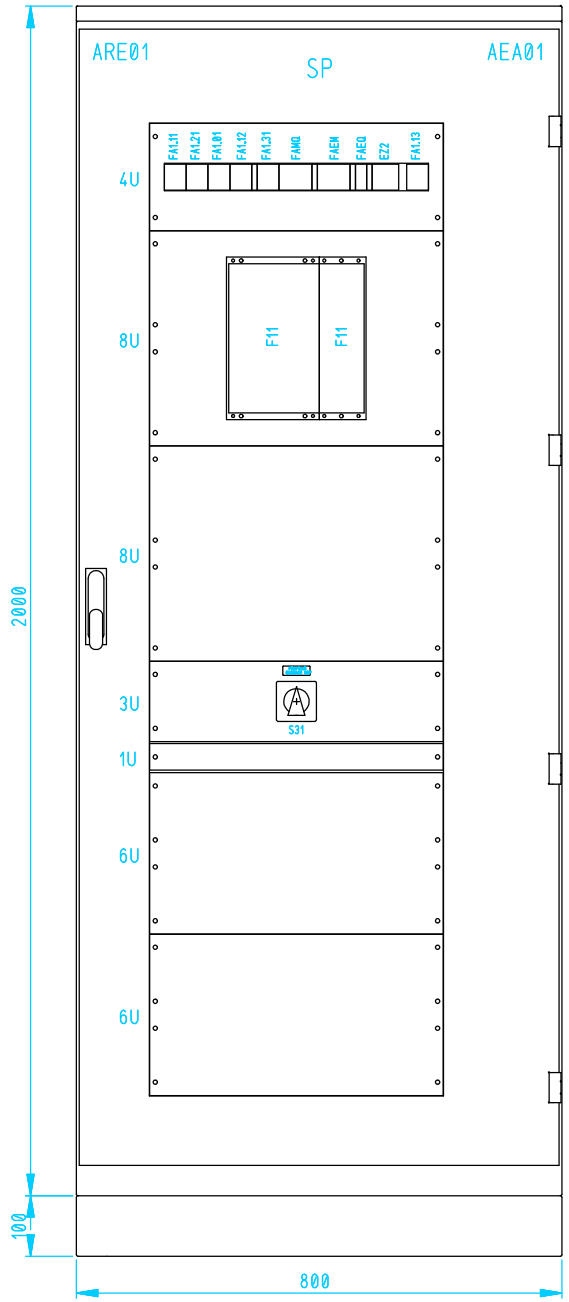

PŘEDNÍ POHLED - OSAZENÍ PŘÍSTROJŮ

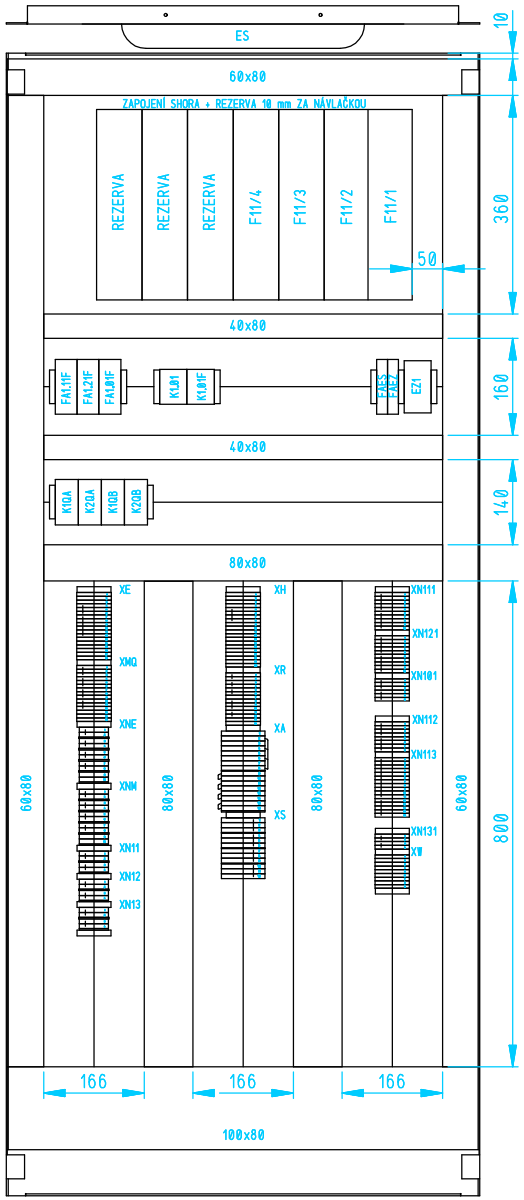

POZNÁMKA:

NAD JISTIČE FA1.11, FA1.21, FA1.01 A FA1.12 BUDE UMÍSTĚN POPIS "PŘED VYPNUTÍM JISTIČŮ PŘEPNI PŘEPÍNAČ ROP DO REVIZE". JISTIČE FA1.11F, FA1.21F A FA1.01F BUDOU UMÍSTĚNY ODDĚLENĚ A OPATŘENY POPISEM "NEVYPÍNAT ANI PŘI ZAJIŠŤOVÁNÍ!".

PROVEDENÍ ROZVÁDĚČE:

PROVEDENÍ:	OCELOPLECHOVÁ SKŘÍŇ (800 x 2000 x 600 mm) JEDNOKŘÍDLÉ DVEŘE S 19" RÁMEM A S VÝKLOPNOU KLIKOU OTEVÍRATELNÉ BEZ POUŽITÍ NÁSTROJE PODSTAVEC PLNÝ (v = 100 mm) STŘECHA PLNÁ ZADNÍ PANEL LEVÝ A PRAVÝ BOČNÍ KRYT
KRYTÍ:	IP40/20
NÁTĚR:	RAL 7035
PŘÍVODY:	SPODEM
VÝVODY:	SPODEM

JMENOVITÁ NAPĚTÍ A DRUHY SÍTÍ:

NAPĚŤOVÁ SOUSTAVA:	2 DC 110 V/IT
ZÁKLADNÍ OCHRANA:	ZÁKLADNÍ IZOLACÍ ŽIVÝCH ČÁSTÍ, PŘEPÁŽKAMI, KRYTY
OCHRANA PŘI PORUŠE:	AUTOMATICKÝM ODPOJENÍM OD ZDROJE A OCHRANNÝM POSPOJOVÁNÍM S HLÍDÁNÍM IZOLAČNÍHO STAVU
NAPĚŤOVÁ SOUSTAVA:	3/N/PE AC 400/230 V 50 Hz/TN-C-S
ZÁKLADNÍ OCHRANA:	ZÁKLADNÍ IZOLACÍ ŽIVÝCH ČÁSTÍ, PŘEPÁŽKAMI, KRYTY
OCHRANA PŘI PORUŠE:	AUTOMATICKÝM ODPOJENÍM OD ZDROJE A OCHRANNÝM UZEMNĚNÍM
NAPĚŤOVÁ SOUSTAVA:	3/N AC 100/V3(100/3) V 50 Hz/TT
ZÁKLADNÍ OCHRANA:	ZÁKLADNÍ IZOLACÍ ŽIVÝCH ČÁSTÍ, PŘEPÁŽKAMI, KRYTY
OCHRANA PŘI PORUŠE:	AUTOMATICKÝM ODPOJENÍM OD ZDROJE

Č.výkr.zhot.: 505020100501
Č.zak.zhot.: 1020002620
Č.stavby:

OMEXOM

EVU modul 4.9

05.08.2021 BK_R110_R22_DPS_20210731
=AEA01+ARE01&ELU
DD01
CE1

				Datum	31.07.2021	TR 110/22 kV BLANSKO	POHLED NA ROZVÁDĚČ	=AEA01	+ARE01	&ELU	DD01
				Vyprac.	MUDRA	TR BLANSKO - ROZŠ. R110kV, DOPLNĚNÍ T103		STATUS: DPS			
				Schvál.	LETEV	POLE SPÍNAČE PŘÍPOJNIC					List: 50
Ind.revize	Popis revize	Datum	Jméno	Norma		EG.D, a.s.	VÝKRES USPOŘÁDÁNÍ	ČÍSLO VÝKRESU: BK=AEA01+ARE01&ELU/DD01			Celkem: 115

Č.	KABEL	OBSAZ.ŽIL: VÝKR.	SPOL.	TYP KABELU:	ŽÍLA	POKRAČUJE SCH. ZAPOJENÍ
1	-WLVA0101	4	4	CYKFY-O 4x4 4mm²	4	=AEA01+AVA01/K10
2	-WLVA0102	4	4	CYKFY-O 4x4 4mm²	4	=AEA01+AVA01/K10
3	-WLRE0108	4	4	CYKFY-O 4x2.5 2.5mm²	4	

-XA

MATERIÁL VODIČŮ		∅	BARVA
STANDARD:	CMA	2.5 mm2	šedá

TYP SVORKY:
STANDARD: URTK/S
1-16 URTK-S

ZPĚTNÝ ODKAZ	Č. 1	2	3	4	5	6	7	8	9	10	11	12	ŽÍLY/ LTG	OZNAČENÍ CÍLE		
/SA02.3	->													-F11	POZ.1	A1
/SA02.3														-F11	POZ.1	A2
/SA02.3	->													-F11	POZ.1	A3
/SA02.3														-F11	POZ.1	A4
/SA02.4	->													-F11	POZ.1	A5
/SA02.4														-F11	POZ.1	A6
/SA02.4	->													-F11	POZ.1	A7
/SA02.4														-F11	POZ.1	A8
/SA02.5		->														
/SA02.5			->													
/SA02.6		->														
/SA02.6			->													
/SA02.6		->														
/SA02.6			->													
/SA02.7		->														
/SA02.7			->													

POTENCIÁL	Č.	OZNAČENÍ CÍLE			ŽÍLY/ LTG	POZNÁMKA
fTAcL1	1		+AVA01 -XA	15	1	
fTAcN	2					
fTAcL2	3		+AVA01 -XA	16	2	
fTAcN	4					
fTAcL3	5		+AVA01 -XA	17	3	
fTAcN	6					
fTAcN	7		+AVA01 -XA	21	4	
fTAcN	8					
fTAdL1	9		+AVA01 -XA	22	1	
fTAdL1/01	10	=AEA00	+ARR00 -XA/01	1	1	
fTAdL2	11		+AVA01 -XA	23	2	
fTAdL2/01	12	=AEA00	+ARR00 -XA/01	3	2	
fTAdL3	13		+AVA01 -XA	24	3	
fTAdL3/01	14	=AEA00	+ARR00 -XA/01	5	3	
fTAdN	15		+AVA01 -XA	28	4	
fTAdN/01	16	=AEA00	+ARR00 -XA/01	7	4	

Č.výkr.zhot.: 505020100501
Č.zak.zhot.: 10200002620
Č.stavby:

OMEXOM

EVU modul 4.9

05.08.2021 BK_R110_R22_DPS_20210731
=AEA01+ARE01&EMA
K10
CE1

Datum	31.07.2021	TR 110/22 kV BLANSKO	SESTAVA SVORKOVNICE +ARE01-XA	=AEA01	+ARE01 &EMA K10
Vyprac.	MUDRA	TR BLANSKO - ROZŠ. R110kV, DOPLNĚNÍ T103		STATUS: DPS	
Schvál.	LETEV	POLE SPÍNAČE PŘÍPOJNIC			List: 51
Ind.revize / Popis revize / Datum / Jméno / Norma		EG.D, a.s.	ZAPOJOVACÍ TABULKA	ČÍSLO VÝKRESU: BK=AEA01+ARE01&EMA/K10	Celkem: 115

Č.	KABEL	OBSAZ.ŽIL:	VÝKR.	SPOL.	TYP KABELU:	ŽÍLA	POKRAČUJE SCH. ZAPOJENÍ
1	-WLQM0102		3	3	CYKY-J 5x2.5 2.5mm²	5	=AEA01+QM/K11
2	-WLQA0102		3	3	CYKY-J 3x2.5 2.5mm²	3	=AEA01+QA/K10
3	-WLQB0102		3	3	CYKY-J 3x2.5 2.5mm²	3	=AEA01+QB/K10
4	-WLVV6004		3	3	CYKY-J 3x2.5 2.5mm²	3	

-XE

MATERIÁL VODIČŮ		∅	BARVA
STANDARD:	CMA	1.5 mm2	šedá

TYP SVORKY:
STANDARD: UT4-MT-P/P
8-14 UT4-MT-P/P BU
15-21 UT4-MTD-PE

ZPĚTNÝ ODKAZ	Č. 1	2	3	4	5	6	7	8	9	10	11	12	ŽÍLY/ LTG	OZNAČENÍ CÍLE		POTENCIÁL	Č.	OZNAČENÍ CÍLE		ŽÍLY/ LTG	POZNÁMKA
/DA02.2	->													-FAEM	2	L1EQM	1	+QM -X1	500	1	
/DA02.2																	2				
/DA02.3																	3				
/DA02.3		->												-FAEQ	2	L2EQA	4	+QA -X1	40	1	
/DA02.4			->													L2EQB	5	+QB -X1	40	1	
/DA02.5																	6				
/DA02.5				->												L2EVV	7	=AEA60 +AVV60 -XE	1	1	
/DA02.3	->													-XNE	7	NEQM	8	+QM -X1	515	2	
/DA02.4		->														NEQA	9	+QA -X1	42	2	
/DA02.4			->													NEQB	10	+QB -X1	42	2	
/DA02.5																	11				
/DA02.5				->												NEVV	12	=AEA60 +AVV60 -XE	3	2	
/DA02.7																NEZ	13	-EZ1	N Q		
/DA02.8																	14	-ES	2		
/DA02.3	->													-XNE	9	PEEQM	15	+QM -PE	PE	3	
/DA02.4		->														PEEQA	16	+QA -X1	31	3	
/DA02.5			->													PEEQB	17	+QB -X1	31	3	
/DA02.5																	18				
/DA02.6				->												PEVV	19	=AEA60 +AVV60 -XE	6	3	
/DA02.6																PEEZ	20	-EZ1	PE Q		
/DA02.8																	21	-ES	PE		

OMEXOM

EVU modul 4.9

Č.výkr.zhot.: 505020100501
Č.zak.zhot.: 1020002620
Č.stavby:

05.08.2021 BK_R110_R22_DPS_20210731
=AEA01+ARE01&EMA
K20
CE1

				Datum	31.07.2021	TR 110/22 kV BLANSKO	SESTAVA SVORKOVNICE +ARE01-XE	=AEA01	+ARE01	&EMA	K20
				Vyprac.	MUDRA	TR BLANSKO - ROZŠ. R110kV, DOPLNĚNÍ T103		STATUS: DPS			
				Schvál.	LETEV	POLE SPÍNAČE PŘÍPOJNIC					
Ind.revize	Popis revize	Datum	Jméno	Norma		EG.D, a.s.	ZAPOJOVACÍ TABULKA	ČÍSLO VÝKRESU: BK=AEA01+ARE01&EMA/K20		List: 52	Celkem: 115

Č.	KABEL	OBSAZ.ŽIL:	VÝKR.	SPOL.	TYP KABELU:	ŽÍLA	POKRAČUJE SCH. ZAPOJENÍ
1	-WSQM0105		4	5	CYKFY-O 7x1.5 1.5mm²	7	/K110
2	-WSVV6001		2	3	CYKFY-O 7x1.5 1.5mm²	7	/K110
3	-WSQA0103		1	2	CYKFY-O 5x1.5 1.5mm²	5	/K110
4	-WSQB0103		1	2	CYKFY-O 5x1.5 1.5mm²	5	/K110
5	-WSRE0103		1	2	CYKFY-O 3x1.5 1.5mm²	3	/K110
6	-WSQM0104		2	3	CYKFY-O 7x1.5 1.5mm²	7	/K110
7	-WSQA0102		2	3	CYKFY-O 7x1.5 1.5mm²	7	/K110
8	-WSQB0102		2	3	CYKFY-O 7x1.5 1.5mm²	7	/K110

-XH

MATERIÁL VODIČŮ		∅	BARVA
STANDARD:	CMA	1.5 mm2	šedá

TYP SVORKY:
STANDARD: UT4-MT-P/P

ZPĚTNÝ ODKAZ	Č. 1	2	3	4	5	6	7	8	9	10	11	12	ŽÍLY/ LTG	OZNAČENÍ CÍLE			POTENCIÁL	Č.	OZNAČENÍ CÍLE				ŽÍLY/ LTG	POZNÁMKA
/RA01.2	->													-F11	POZ.2	B12	H721A	1		+QM	-X1	870	2	
/RA01.2	->													-F11	POZ.2	B14	H722CLB	2		+QM	-X1	872	3	
/RA01.2	->													-F11	POZ.2	B13	H912CCB	3		+QM	-X1	874	4	
/RA01.3	->													-F11	POZ.1	D14	H91CLMAN	4		+QM	-X1	895	5	
/RA01.4		->												-F11	POZ.3	A2	H854WAT	5	=AEA60	+AVV60	-XH	2	2	
/RA01.4		->												-F11	POZ.3	A7	H854WBT	6	=AEA60	+AVV60	-XH	3	3	
/RA01.4																		7						
/RA01.5														-F11	POZ.1	D5	H8312T	8			-FA1.12	22 Q		
/RA01.6			->														H8312T	9		+QA	-X2	42	2	
/RA01.6				->													H8312T	10		+QB	-X2	42	2	
/RA01.6																	H8312T	11						
/RA01.7														-F11	POZ.1	D13	H849T	12			-FAEQ	22 Q		
/RA01.8					->									-F11	POZ.2	B7	H111IF/01	13	=AEA00	+ARR00	-XH	17	1	
/QA01.2						->								-F11	POZ.4	A1	f31QM	14		+QM	-X1	31	2	
/QA01.2						->								-F11	POZ.4	A2	f41QM	15		+QM	-X1	34	3	
/QA01.3							->							-F11	POZ.4	A7	f31QA	16		+QA	-X2	14	2	
/QA01.3							->							-F11	POZ.4	A8	f41QA	17		+QA	-X2	20	3	
/QA01.4								->						-F11	POZ.4	A9	f31QB	18		+QB	-X2	14	2	
/QA01.4								->						-F11	POZ.4	A10	f41QB	19		+QB	-X2	20	3	
/QA01.5														-F11	POZ.4	B1		20						
/QA01.5														-F11	POZ.4	B2		21						
/QA01.6														-F11	POZ.4	B3		22						
/QA01.6														-F11	POZ.4	B4		23						

Č.výkr.zhot.: 505020100501
Č.zak.zhot.: 1020002620
Č.stavby:

OMEXOM

EVU modul 4.9

05.08.2021 BK_R110_R22_DPS_20210731
=AEA01+ARE01&EMA
K30
CE1

				Datum	31.07.2021	TR 110/22 kV BLANSKO	SESTAVA SVORKOVNICE +ARE01-XH	=AEA01	+ARE01 &EMA K30
				Vyprac.	MUDRA	TR BLANSKO - ROZŠ. R110kV, DOPLNĚNÍ T103		STATUS: DPS	
				Schvál.	LETEV	POLE SPÍNAČE PŘÍPOJNIC			List: 53
Ind.revize	Popis revize	Datum	Jméno	Norma		EG.D, a.s.	ZAPOJOVACÍ TABULKA	ČÍSLO VÝKRESU: BK=AEA01+ARE01&EMA/K30	Celkem: 115

Č.	KABEL	OBSAZ.ŽIL: VÝKR.	SPOL.	TYP KABELU:	ŽÍLA	POKRAČUJE SCH. ZAPOJENÍ
1	-WLQA0101	5	5	CYKY-J 5x2.5 2.5mm²	5	=AEA01+QA/K10
2	-WLQB0101	5	5	CYKY-J 5x2.5 2.5mm²	5	=AEA01+QB/K10

-XMQ

MATERIÁL VODIČŮ		∅	BARVA
STANDARD:	CMA	1.5 mm2	šedá

TYP SVORKY:
STANDARD: UT4-MT-P/P
10-12 UT4-MT-P/P BU
13-15 UT4-MTD-PE

ZPĚTNÝ ODKAZ	Č. 1	2	3	4	5	6	7	8	9	10	11	12	ŽÍLY/ LTG	OZNAČENÍ CÍLE		POTENCIÁL	Č.	OZNAČENÍ CÍLE			ŽÍLY/ LTG	POZNÁMKA
/DA01.2	->													-FAMQ	2	L1MQA	1	+QA	-X1	1	1	
/DA01.4		->														L1MQB	2	+QB	-X1	1	1	
/DA01.4																	3					
/DA01.2	->													-FAMQ	4	L2MQA	4	+QA	-X1	3	2	
/DA01.4		->														L2MQB	5	+QB	-X1	3	2	
/DA01.4																	6					
/DA01.3	->													-FAMQ	6	L3MQA	7	+QA	-X1	5	3	
/DA01.4		->														L3MQB	8	+QB	-X1	5	3	
/DA01.4																	9					
/DA01.3	->													-XNM	7	NMQA	10	+QA	-X1	9	4	
/DA01.4		->														NMQB	11	+QB	-X1	9	4	
/DA01.4																	12					
/DA01.3	->													-XNM	9	PEMQA	13	+QA	-X1	8	5	
/DA01.5		->														PEMQB	14	+QB	-X1	8	5	
/DA01.5																	15					

Č.výkr.zhot.: 505020100501
Č.zak.zhot.: 1020002620
Č.stavby:

OMEXOM

EVU modul 4.9

05.08.2021 BK_R110_R22_DPS_20210731
=AEA01+ARE01&EMA
K40
CE1

Datum	31.07.2021	TR 110/22 kV BLANSKO	SESTAVA SVORKOVNICE +ARE01-XMQ	=AEA01	+ARE01	&EMA	K40
Vyprac.	MUDRA	TR BLANSKO - ROZŠ. R110kV, DOPLNĚNÍ T103		STATUS: DPS			
Schvál.	LETEV	POLE SPÍNAČE PŘÍPOJNIC					
Ind.revize / Popis revize / Datum / Jméno / Norma		EG.D, a.s.	ZAPOJOVACÍ TABULKA	ČÍSLO VÝKRESU: BK=AEA01+ARE01&EMA/K40		List: 54	Celkem: 115

Č.	KABEL	OBSAZ.ŽIL:	VÝKR.	SPOL.	TYP KABELU:	ŽÍLA	POKRAČUJE SCH. ZAPOJENÍ
1	-WLRR0001		2	2	CYKY-O 2x6 6mm²	2	
2	-WLRE0103		2	2	CYKY-O 2x6 6mm²	2	

-XN11

MATERIÁL VODIČŮ		∅	BARVA
STANDARD:	CMA	2.5 mm2	šedá

TYP SVORKY:
STANDARD: UT6

ZPĚTNÝ ODKAZ	Č. 1	2	3	4	5	6	7	8	9	10	11	12	ŽÍLY/ LTG		OZNAČENÍ CÍLE	
/GA01.4	->													Q	-FA1.11	3
/GA01.5		->													-FA1.11F	3
/GA01.4	->													Q	-FA1.11	1
/GA01.5		->													-FA1.11F	1

POTENCIÁL	Č.
+1.1	1
+1.1	2
-1.1	3
-1.1	4

OZNAČENÍ CÍLE		ŽÍLY/ LTG	POZNÁMKA
=AEA00 +ARR00 -XN11	2	1	
=AEA03 +ARE03 -XN11	1	1	
=AEA00 +ARR00 -XN11	4	2	
=AEA03 +ARE03 -XN11	3	2	

č.výkr.zhot.: 505020100501
č.zak.zhot.: 10200026 20
č.stavby:

OMEXOM

EVU modul 4.9

05.08.2021 BK_R110_R22_DPS_20210731
=AEA01+ARE01&EMA
K50
CE1

Datum	31.07.2021	TR 110/22 kV BLANSKO	SESTAVA SVORKOVNICE +ARE01-XN11	=AEA01	+ARE01	&EMA	K50
Vyprac.	MUDRA	TR BLANSKO - ROZŠ. R110kV, DOPLNĚNÍ T103		STATUS: DPS			
Schvál.	LETEV	POLE SPÍNAČE PŘÍPOJNIC					
Ind.revize / Popis revize / Datum / Jméno / Norma		EG.D, a.s.	ZAPOJOVACÍ TABULKA	ČÍSLO VÝKRESU: BK=AEA01+ARE01&EMA/K50		List: 55	Celkem: 115

Č.	KABEL	OBSAZ.ŽIL:	VÝKR.	SPOL.	TYP KABELU:	ŽÍLA	POKRAČUJE SCH. ZAPOJENÍ
1	-WLRR0002		2	2	CYKY-O 2x6 6mm²	2	
2	-WLRE0104		2	2	CYKY-O 2x6 6mm²	2	

-XN12

MATERIÁL VODIČŮ		∅	BARVA
STANDARD:	CMA	2.5 mm2	šedá

TYP SVORKY:
STANDARD: UT6

ZPĚTNÝ ODKAZ	Č. 1	2	3	4	5	6	7	8	9	10	11	12	ŽÍLY/ LTG	OZNAČENÍ CÍLE	
/GA01.2	->													-FA1.21	3
/GA01.7		->												-FA1.21F	3
/GA01.2	->													-FA1.21	1
/GA01.7		->												-FA1.21F	1

POTENCIÁL	Č.
+1.2	1
+1.2	2
-1.2	3
-1.2	4

OZNAČENÍ CÍLE		ŽÍLY/ LTG	POZNÁMKA
=AEA00 +ARR00 -XN12	2	1	
=AEA03 +ARE03 -XN12	1	1	
=AEA00 +ARR00 -XN12	4	2	
=AEA03 +ARE03 -XN12	3	2	

č.výkr.zhot: 505020100501
č.zak.zhot: 10200026620
č.stavby:

OMEXOM

EVU modul 4.9

05.08.2021 BK_R110_R22_DPS_20210731
=AEA01+ARE01&EMA
K60
CE1

Datum	31.07.2021	TR 110/22 kV BLANSKO	SESTAVA SVORKOVNICE +ARE01-XN12	=AEA01	+ARE01	&EMA	K60
Vyprac.	MUDRA	TR BLANSKO - ROZŠ. R110kV, DOPLNĚNÍ T103		STATUS: DPS			
Schvál.	LETEV	POLE SPÍNAČE PŘÍPOJNIC					List: 56
Ind.revize	Popis revize	Datum / Jméno / Norma	EG.D, a.s.	ZAPOJOVACÍ TABULKA	ČÍSLO VÝKRESU: BK=AEA01+ARE01&EMA/K60		Celkem: 115

Č.	KABEL	OBSAZ.ŽIL:	VÝKR.	SPOL.	TYP KABELU:		ŽÍLA	POKRAČUJE SCH. ZAPOJENÍ
1	-WLNM0113		2	2	CYKY-O 2x6	6 mm²	2	
2	-WLRE0105		2	2	CYKY-O 2x6	6mm²	2	

-XN13

MATERIÁL VODIČŮ		∅	BARVA
STANDARD:	CMA	2.5 mm2	šedá

TYP SVORKY:
STANDARD: UT6

ZPĚTNÝ ODKAZ	Č. 1	2	3	4	5	6	7	8	9	10	11	12	ŽÍLY/ LTG	OZNAČENÍ CÍLE	
/GA02.5	->													-FA1.31	3
/GA02.7		->													
/GA02.5	->													-FA1.31	1
/GA02.7		->													

POTENCIÁL	Č.
+1.3	1
+1.3	2
-1.3	3
-1.3	4

OZNAČENÍ CÍLE		ŽÍLY/ LTG	POZNÁMKA
=ANA00 +ANM01 -X3	5	1	
=AEA03 +ARE03 -XN13	1	1	
=ANA00 +ANM01 -X3	6	2	
=AEA03 +ARE03 -XN13	3	2	

Č.výkr.zhot.: 505020100501
Č.zak.zhot.: 10200026 20
Č.stavby:

OMEXOM

EVU modul 4.9

05.08.2021 BK_R110_R22_DPS_20210731
=AEA01+ARE01&EMA
K70
CE1

				Datum	31.07.2021	TR 110/22 kV BLANSKO	SESTAVA SVORKOVNICE +ARE01-XN13	=AEA01	+ARE01	&EMA	K70
				Vyprac.	MUDRA	TR BLANSKO - ROZŠ. R110kV, DOPLNĚNÍ T103		STATUS: DPS			
				Schvál.	LETEV	POLE SPÍNAČE PŘÍPOJNIC					
Ind.revize	Popis revize	Datum	Jméno	Norma		EG.D, a.s.	ZAPOJOVACÍ TABULKA	ČÍSLO VÝKRESU: BK=AEA01+ARE01&EMA/K70		List: 57	Celkem: 115

Č.	KABEL	OBSAZ.ŽIL:	VÝKR.	SPOL.	TYP KABELU:	ŽÍLA	POKRAČUJE SCH. ZAPOJENÍ
1	-WSQM0103		2	2	CYKFY-O 3x2.5 2.5mm²	3	=AEA01+QM/K11

-XN101

MATERIÁL VODIČŮ		∅	BARVA
STANDARD:	CMA	1.5 mm2	šedá

TYP SVORKY:
STANDARD: UT4-MT-P/P

ZPĚTNÝ ODKAZ	Č. 1	2	3	4	5	6	7	8	9	10	11	12	ŽÍLY/ LTG	OZNAČENÍ CÍLE	
/GA01.3	->													-FA1.01	4
/MA05.3															
/MA05.3															
/GA01.3	->													-FA1.01	2
/MA05.3															
/MA05.3															

POTENCIÁL	Č.
+1.01	1
+1.01	2
+1.01	3
-1.01	4
-1.01	5
-1.01	6

OZNAČENÍ CÍLE				ŽÍLY/ LTG	POZNÁMKA
+QM	-X1		601	1	
	-F11	POZ.1	C13		
+QM	-X1		606	2	
	-F11	POZ.1	D1		

OMEXOM

EVU modul 4.9

Č.výkr.zhot.: 505020100501
Č.zak.zhot.: 10200002620
Č.stavby:

05.08.2021 BK_R110_R22_DPS_20210731
=AEA01+ARE01&EMA
K80
CE1

Datum	31.07.2021	TR 110/22 kV BLANSKO	SESTAVA SVORKOVNICE +ARE01-XN101	=AEA01	+ARE01	&EMA	K80
Vyprac.	MUDRA	TR BLANSKO - ROZŠ. R110kV, DOPLNĚNÍ T103		STATUS: DPS			
Schvál.	LETEV	POLE SPÍNAČE PŘÍPOJNIC					
Ind.revize / Popis revize / Datum / Jméno / Norma		EG.D, a.s.	ZAPOJOVACÍ TABULKA	ČÍSLO VÝKRESU: BK=AEA01+ARE01&EMA/K80		List: 58	Celkem: 115

Č.	KABEL	OBSAZ.ŽIL: VÝKR.	SPOL.	TYP KABELU:	ŽÍLA	POKRAČUJE SCH. ZAPOJENÍ
1	-WSRE0101	1	2	CYKFY-O 3x1.51.5mm²	3	/K160
2	-WSQM0101	2	5	CYKFY-O 7x2.52.5mm²	7	/K160

-XN111

MATERIÁL VODIČŮ		∅	BARVA
STANDARD:	CMA	1.5 mm2	šedá

TYP SVORKY:
STANDARD: UT4-MT-P/P

ZPĚTNÝ ODKAZ	Č. 1	2	3	4	5	6	7	8	9	10	11	12	ŽÍLY/ LTG	OZNAČENÍ CÍLE	
/GA01.4														-FA1.11	4
/MA02.4															
/MA01.4															
/MA02.2	->														
/MA01.6		->													
/GA01.4														-FA1.11	2
/MA01.4															
/MA02.7															
/MA01.6		->													
/MA02.8															

POTENCIÁL	Č.
+1.11	1
+1.11	2
+1.11	3
+1.11	4
+1.11	5
-1.11	6
-1.11	7
-1.11	8
-1.11	9
-1.11	10

OZNAČENÍ CÍLE						ŽÍLY/ LTG	POZNÁMKA
		-K1.01		13	Q		
		-F11	POZ.1	B9	Q		
		-F11	POZ.3	B13			
=AEA00	+ARR00	-XR/01		1		1	
	+QM	-X1		600		3	
		-K1.01		43	Q		
		-F11	POZ.3	C2			
		-F11	POZ.3	A14			
	+QM	-X1		605 B		4	

Č.výkr.zhot.: 505020100501
Č.zak.zhot.: 1020002620
Č.stavby:

OMEXOM

EVU modul 4.9

05.08.2021 BK_R110_R22_DPS_20210731
=AEA01+ARE01&EMA
K90
CE1

				Datum	31.07.2021	TR 110/22 kV BLANSKO	SESTAVA SVORKOVNICE +ARE01-XN111	=AEA01	+ARE01	&EMA	K90
				Vyprac.	MUDRA	TR BLANSKO - ROZŠ. R110kV, DOPLNĚNÍ T103		STATUS: DPS			
				Schvál.	LETEV	POLE SPÍNAČE PŘÍPOJNIC					
Ind.revize	Popis revize	Datum	Jméno	Norma		EG.D, a.s.	ZAPOJOVACÍ TABULKA	ČÍSLO VÝKRESU: BK=AEA01+ARE01&EMA/K90		List: 59	Celkem: 115

Č.	KABEL	OBSAZ.ŽIL:	VÝKR.\SPOL.	TYP KABELU:	ŽÍLA	POKRAČUJE SCH. ZAPOJENÍ

-XN112

MATERIÁL VODIČŮ		∅	BARVA
STANDARD:	CMA	1.5 mm2	šedá

TYP SVORKY:
STANDARD: UT4-MT-P/P

ZPĚTNÝ ODKAZ	Č. 1	2	3	4	5	6	7	8	9	10	11	12	ŽÍLY/ LTG	OZNAČENÍ CÍLE		POTENCIÁL	Č.	OZNAČENÍ CÍLE				ŽÍLY/ LTG	POZNÁMKA
/GA01.4														-FA1.12	4	+1.12	1	-F11	POZ.3	C3	Q		
/MA04.5																+1.12	2	-F11	POZ.3	C13	Q		
/MA04.8																+1.12	3						
/MA04.8																+1.12	4						
/GA01.4														-FA1.12	2	-1.12	5	-F11	POZ.3	C6	Q		
/MA04.5																-1.12	6	-F11	POZ.4	B12	Q		
/MA04.8																-1.12	7						
/MA04.8																-1.12	8						

Č.výkr.zhot.: 505020100501
Č.zak.zhot.: 10200002620
Č.stavby:

OMEXOM

EVU modul 4.9

05.08.2021 BK_R110_R22_DPS_20210731
=AEA01+ARE01&EMA
K100
CE1

				Datum	31.07.2021	TR 110/22 kV BLANSKO	SESTAVA SVORKOVNICE +ARE01-XN112	=AEA01	+ARE01	&EMA	K100
				Vyprac.	MUDRA	TR BLANSKO - ROZŠ. R110kV, DOPLNĚNÍ T103		STATUS: DPS			
				Schvál.	LETEV	POLE SPÍNAČE PŘÍPOJNIC					
Ind.revize	Popis revize	Datum	Jméno	Norma		EG.D, a.s.	ZAPOJOVACÍ TABULKA	ČÍSLO VÝKRESU: BK=AEA01+ARE01&EMA/K100		List: 60	Celkem: 115

Č.	KABEL	OBSAZ.ŽIL: VÝKR.	SPOL.	TYP KABELU:	ŽÍLA	POKRAČUJE SCH. ZAPOJENÍ
1	-WSQM0104	1	3	CYKFY-O 7x1.5 1.5mm²	7	=AEA01+QM/K10
2	-WSQA0102	1	3	CYKFY-O 7x1.5 1.5mm²	7	=AEA01+QA/K20
3	-WSQB0102	1	3	CYKFY-O 7x1.5 1.5mm²	7	=AEA01+QB/K20
4	-WSQM0105	1	5	CYKFY-O 7x1.5 1.5mm²	7	=AEA01+QM/K12
5	-WSVV6001	1	3	CYKFY-O 7x1.5 1.5mm²	7	
6	-WSQA0103	1	2	CYKFY-O 5x1.5 1.5mm²	5	=AEA01+QA/K20
7	-WSQB0103	1	2	CYKFY-O 5x1.5 1.5mm²	5	=AEA01+QB/K20
8	-WSRE0103	1	2	CYKFY-O 3x1.5 1.5mm²	3	

-XN113

MATERIÁL VODIČŮ		∅	BARVA
STANDARD:	CMA	1.5 mm2	šedá

TYP SVORKY:
STANDARD: UT4-MT-P/P

ZPĚTNÝ ODKAZ	Č. 1	2	3	4	5	6	7	8	9	10	11	12	ŽÍLY/ LTG	OZNAČENÍ CÍLE	
/GA01.8	->													-FA1.13	4
/QA01.3		->													
/QA01.4			->												
/QA01.5															
/QA01.6															
/RA01.2				->											
/RA01.4					->										
/RA01.5															
/RA01.6						->									
/RA01.6							->								
/RA01.7															
/RA01.8															
/GA01.8														-FA1.13	2
/QA01.2															
/RA01.2															
/RA01.3															
/RA01.4															
/RA01.8								->							

POTENCIÁL	Č.
+1.13	1
+1.13	2
+1.13	3
+1.13	4
+1.13	5
+1.13	6
+1.13	7
+1.13	8
+1.13	9
+1.13	10
+1.13	11
+1.13	12
-1.13	13
-1.13	14
-1.13	15
-1.13	16
-1.13	17
-1.13	18

OZNAČENÍ CÍLE						ŽÍLY/ LTG	POZNÁMKA
	+QM	-X1		32		1	
	+QA	-X2		13 B		1	
	+QB	-X2		13 B		1	
	+QM	-X1		850		1	
=AEA60	+AVV60	-XH		1		1	
		-FA1.12		21	Q		
	+QA	-X2		41		1	
	+QB	-X2		41		1	
		-F11	POZ.1	D6			
		-F11	POZ.2	B10			
		-F11	POZ.4	A3	Q		
		-F11	POZ.2	B11			
		-F11	POZ.1	D12	Q		
		-F11	POZ.3	A4	Q		
=AEA00	+ARR00	-XH		18		2	

Č.výkr.zhot.: 5050201000501
Č.zak.zhot.: 1020002620
Č.stavby:

OMEXOM

EVU modul 4.9

05.08.2021 BK_R110_R22_DPS_20210731
=AEA01+ARE01&EMA
K110
CE1

Datum	31.07.2021	TR 110/22 kV BLANSKO	SESTAVA SVORKOVNICE +ARE01-XN113	=AEA01	+ARE01	&EMA	K110
Vyprac.	MUDRA	TR BLANSKO - ROZŠ. R110kV, DOPLNĚNÍ T103		STATUS:	DPS		
Schvál.	LETEV	POLE SPÍNAČE PŘÍPOJNIC					
Ind.revize	Popis revize	Datum	Jméno	Norma	EG.D, a.s.	ZAPOJOVACÍ TABULKA	ČÍSLO VÝKRESU: BK=AEA01+ARE01&EMA/K110	List: 61 Celkem: 115

Č.	KABEL	OBSAZ.ŽIL: VÝKR.	SPOL.	TYP KABELU:	ŽÍLA	POKRAČUJE SCH. ZAPOJENÍ
1	-WSRE0102	1	2	CYKFY-O 3x1.51.5mm²	3	/K160
2	-WSQM0102	1	2	CYKFY-O 5x2.52.5mm²	5	/K160

-XN121

MATERIÁL VODIČŮ		∅	BARVA
STANDARD:	CMA	1.5 mm2	šedá

TYP SVORKY:
STANDARD: UT4-MT-P/P

ZPĚTNÝ ODKAZ	Č. 1	2	3	4	5	6	7	8	9	10	11	12	ŽÍLY/ LTG	OZNAČENÍ CÍLE	
/GA01.2														-FA1.21	4
/MA03.2	->														
/MA03.4															
/MA03.6															
/MA03.6															
/GA01.2														-FA1.21	2
/MA03.4		->													
/MA03.6															
/MA03.8															
/MA03.8															

POTENCIÁL	Č.
+1.21	1
+1.21	2
+1.21	3
+1.21	4
+1.21	5
-1.21	6
-1.21	7
-1.21	8
-1.21	9
-1.21	10

OZNAČENÍ CÍLE					ŽÍLY/ LTG	POZNÁMKA
		-K1.01		21		
=AEA00	+ARR00	-XR/01		5	1	
		-F11	POZ.1	C1	Q	
		-F11	POZ.3	B10		
		-K1.01		31		
	+QM	-X1		745	2	
		-F11	POZ.3	B8		

Č.výkr.zhot.: 505020100501
Č.zak.zhot.: 10200026 20
Č.stavby:

OMEXOM

EVU modul 4.9

05.08.2021 BK_R110_R22_DPS_20210731
=AEA01+ARE01&EMA
K120
CE1

				Datum	31.07.2021	TR 110/22 kV BLANSKO	SESTAVA SVORKOVNICE +ARE01-XN121	=AEA01	+ARE01	&EMA	K120
				Vyprac.	MUDRA	TR BLANSKO - ROZŠ. R110kV, DOPLNĚNÍ T103		STATUS: DPS			
				Schvál.	LETEV	POLE SPÍNAČE PŘÍPOJNIC					
Ind.revize	Popis revize	Datum	Jméno	Norma		EG.D, a.s.	ZAPOJOVACÍ TABULKA	ČÍSLO VÝKRESU: BK=AEA01+ARE01&EMA/K120		List: 62	Celkem: 115

Č.	KABEL	OBSAZ.ŽIL:	VÝKR.	SPOL.	TYP KABELU:	ŽÍLA	POKRAČUJE SCH. ZAPOJENÍ
1	-WLQM0101		2	2	CYKY-O 2x10 10mm²	2	=AEA01+QM/K11

-XN131

MATERIÁL VODIČŮ		∅	BARVA
STANDARD:	CMA	1.5 mm2	šedá

TYP SVORKY:
STANDARD: UT 6-MT-P/P

ZPĚTNÝ ODKAZ	Č. 1	2	3	4	5	6	7	8	9	10	11	12	ŽÍLY/ LTG	OZNAČENÍ CÍLE	
/GA02.5	->													-FA1.31	4
/GA02.6															
/GA02.5	->													-FA1.31	2
/GA02.6															

POTENCIÁL	Č.
+1.31	1
+1.31	2
-1.31	3
-1.31	4

OZNAČENÍ CÍLE				ŽÍLY/ LTG	POZNÁMKA
+QM	-X1		450	1	
	-F11	POZ.1	D7		
+QM	-X1		465	2	
	-F11	POZ.1	D9		

č.výkr.zhot.: 505020100501
č.zak.zhot.: 1020002620
č.stavby:

OMEXOM

EVU modul 4.9

05.08.2021 BK_R110_R22_DPS_20210731
=AEA01+ARE01&EMA
K130
CE1

Datum	31.07.2021	TR 110/22 kV BLANSKO	SESTAVA SVORKOVNICE +ARE01-XN131	=AEA01	+ARE01	&EMA K130
Vyprac.	MUDRA	TR BLANSKO - ROZŠ. R110kV, DOPLNĚNÍ T103		STATUS: DPS		
Schvál.	LETEV	POLE SPÍNAČE PŘÍPOJNIC				List: 63
Ind.revize / Popis revize / Datum / Jméno / Norma		EG.D, a.s.	ZAPOJOVACÍ TABULKA	ČÍSLO VÝKRESU: BK=AEA01+ARE01&EMA/K130		Celkem: 115

Č.	KABEL	OBSAZ.ŽIL:	VÝKR.	SPOL.	TYP KABELU:		ŽÍLA	POKRAČUJE SCH. ZAPOJENÍ
1	-WLRR0004		5	5	CYKY-J 5x4	4mm²	5	
2	-WLRE0102		5	5	CYKY-J 5x4	4mm²	5	

-XNE

MATERIÁL VODIČŮ		∅	BARVA
STANDARD:	CMA	2.5 mm2	šedá

TYP SVORKY:
STANDARD: UT6
7-8 UT6-BU
9-10 UT6-PE

ZPĚTNÝ ODKAZ	Č. 1	2	3	4	5	6	7	8	9	10	11	12	ŽÍLY/ LTG		OZNAČENÍ CÍLE	
/DA02.2	->														-FAEM	1
/DA02.7		->														
/DA02.2	<-												2		=AEA00 +ARR00 -XNE	4
/DA02.3		->													-FAEQ	1
/DA02.3	<-												3		=AEA00 +ARR00 -XNE	6
/DA02.6		->												Q	-FAEZ	1
/DA02.3	->														-XE	
/DA02.7		->														
/DA02.3	->														-XE	
/DA02.7		->														

POTENCIÁL	Č.
L1	1
L1	2
L2	3
L2	4
L3	5
L3	6
N	7
N	8
PE	9
PE	10

OZNAČENÍ CÍLE		ŽÍLY/ LTG	POZNÁMKA
=AEA00 +ARR00 -XNE	2	1	
=AEA03 +ARE03 -XNE	1	1	
=AEA03 +ARE03 -XNE	3	2	
=AEA03 +ARE03 -XNE	5	3	
=AEA00 +ARR00 -XNE	8	4	
=AEA03 +ARE03 -XNE	7	4	
=AEA00 +ARR00 -XNE	10	5	
=AEA03 +ARE03 -XNE	9	5	

Č.výkr.zhot.: 505020100501
Č.zak.zhot.: 10200002620
Č.stavby:

OMEXOM

EVU modul 4.9

05.08.2021 BK_R110_R22_DPS_20210731
=AEA01+ARE01&EMA
K140
CE1

				Datum	31.07.2021	TR 110/22 kV BLANSKO	SESTAVA SVORKOVNICE +ARE01-XNE	=AEA01	+ARE01	&EMA	K140
				Vyprac.	MUDRA	TR BLANSKO - ROZŠ. R110kV, DOPLNĚNÍ T103		STATUS: DPS			
				Schvál.	LETEV	POLE SPÍNAČE PŘÍPOJNIC					
Ind.revize	Popis revize	Datum	Jméno	Norma		EG.D, a.s.	ZAPOJOVACÍ TABULKA	ČÍSLO VÝKRESU: BK=AEA01+ARE01&EMA/K140		List: 64	Celkem: 115

Č.	KABEL	OBSAZ.ŽIL:	VÝKR.	SPOL.	TYP KABELU:		ŽÍLA	POKRAČUJE SCH. ZAPOJENÍ
1	-WLNG0301		5	5	CYKY-J 5x4	4mm²	5	
2	-WLRE0101		5	5	CYKY-J 5x4	4mm²	5	

-XNM

MATERIÁL VODIČŮ		∅	BARVA
STANDARD:	CMA	2.5 mm2	šedá

TYP SVORKY:
STANDARD: UT6
7-8 UT6-BU
9-10 UT6-PE

ZPĚTNÝ ODKAZ	Č. 1	2	3	4	5	6	7	8	9	10	11	12	ŽÍLY/ LTG	OZNAČENÍ CÍLE	
/DA01.2	->													-FAMQ	1
/DA01.7		->													
/DA01.2	->													-FAMQ	3
/DA01.7		->													
/DA01.3	->													-FAMQ	5
/DA01.7		->													
/DA01.3	->													-XMQ	
/DA01.7		->													
/DA01.3	->													-XMQ	
/DA01.7		->													

POTENCIÁL	Č.
L1	1
L1	2
L2	3
L2	4
L3	5
L3	6
N	7
N	8
PE	9
PE	10

OZNAČENÍ CÍLE			ŽÍLY/ LTG	POZNÁMKA
=ANA00	+ANG03	-X3.1	1	1	
=AEA03	+ARE03	-XNM	1	1	
=ANA00	+ANG03	-X3.1	2	2	
=AEA03	+ARE03	-XNM	3	2	
=ANA00	+ANG03	-X3.1	3	3	
=AEA03	+ARE03	-XNM	5	3	
=ANA00	+ANG03	-X3.1	N	4	
=AEA03	+ARE03	-XNM	7	4	
=ANA00	+ANG03	-X3.1	PE	5	
=AEA03	+ARE03	-XNM	9	5	

Č.výkr.zhot.: 505020100501
Č.zak.zhot.: 10200002620
Č.stavby:

OMEXOM

EVU modul 4.9

05.08.2021 BK_R110_R22_DPS_20210731
=AEA01+ARE01&EMA
K150
CE1

Datum	31.07.2021	TR 110/22 kV BLANSKO	SESTAVA SVORKOVNICE +ARE01-XNM	=AEA01	+ARE01	&EMA	K150
Vyprac.	MUDRA	TR BLANSKO - ROZŠ. R110kV, DOPLNĚNÍ T103		STATUS: DPS			
Schvál.	LETEV	POLE SPÍNAČE PŘÍPOJNIC					
Ind.revize / Popis revize / Datum / Jméno / Norma		EG.D, a.s.	ZAPOJOVACÍ TABULKA	ČÍSLO VÝKRESU: BK=AEA01+ARE01&EMA/K150		List: 65	Celkem: 115

Č.	KABEL	OBSAZ.ŽIL: VÝKR.	SPOL.	TYP KABELU:	ŽÍLA	POKRAČUJE SCH. ZAPOJENÍ
1	-WSQM0101	3	5	CYKFY-O 7x2.5 2.5mm²	7	=AEA01+QM/K11
2	-WSRE0101	1	2	CYKFY-O 3x1.5 1.5mm²	3	
3	-WSQM0102	1	2	CYKFY-O 5x2.5 2.5mm²	5	=AEA01+QM/K12
4	-WSRE0102	1	2	CYKFY-O 3x1.5 1.5mm²	3	
5	-WSRE0104	3	3	CYKFY-O 5x1.5 1.5mm²	5	

-XR

MATERIÁL VODIČŮ		∅	BARVA
STANDARD:	CMA	1.5 mm2	šedá

TYP SVORKY:
STANDARD: UT4-MT-P/P

ZPĚTNÝ ODKAZ	Č. 1	2	3	4	5	6	7	8	9	10	11	12	ŽÍLY/ LTG	OZNAČENÍ CÍLE	POTENCIÁL	Č.	OZNAČENÍ CÍLE	ŽÍLY/ LTG	POZNÁMKA
/MA01.4	<-												1	+QM -X1 610	+f2QM	1	-F11 POZ.3 B14 Q		
/MA01.4															+f2QM	2			
/MA01.4	<-												2	+QM -X1 625	-f2QM	3	-F11 POZ.3 C1 Q		
/MA01.4															-f2QM	4			
/MA02.2		->													f11QM/01	5	=AEA00 +ARR00 -XR/01 2	2	
/MA02.4	<-												5	+QM -X1 630 B	f11QM	6	-F11 POZ.1 B10 Q		
/MA02.4																7			
/MA03.4			<-										1	+QM -X1 730 B	f12QM	8	-F11 POZ.1 C2 Q		
/MA03.4															f12QM	9			
/MA03.2				->											f12QM	10	=AEA00 +ARR00 -XR/01 6	2	
/NA01.2					<-								1	=AEA00 +ARR00 -XN102 9	+1.02	11	-F11 POZ.2 B3		
/NA01.3															+1.02	12	-S31 3		
/NA01.2					<-								2	=AEA00 +ARR00 -XH/01 2	f321S/01	13	-F11 POZ.2 B4		
/NA01.3					<-								3	=AEA00 +ARR00 -XH/01 1	f310R/01	14	-S31 4		

Č.výkr.zhot.: 505020100501
Č.zak.zhot.: 1020002620
Č.stavby:

OMEXOM

EVU modul 4.9

05.08.2021 BK_R110_R22_DPS_20210731
=AEA01+ARE01&EMA
K160
CE1

Datum	31.07.2021	TR 110/22 kV BLANSKO	SESTAVA SVORKOVNICE +ARE01-XR	=AEA01	+ARE01	&EMA	K160
Vyprac.	MUDRA	TR BLANSKO - ROZŠ. R110kV, DOPLNĚNÍ T103		STATUS: DPS			
Schvál.	LETEV	POLE SPÍNAČE PŘÍPOJNIC					
Ind.revize / Popis revize / Datum / Jméno / Norma		EG.D, a.s.	ZAPOJOVACÍ TABULKA	ČÍSLO VÝKRESU: BK=AEA01+ARE01&EMA/K160		List: 66	Celkem: 115

Č.	KABEL	OBSAZ.ŽIL: VÝKR.	SPOL.	TYP KABELU:	ŽÍLA	POKRAČUJE SCH. ZAPOJENÍ
1	-WLVV6001	4	4	CYKFY-O 4x2.52.5mm²	4	
2	-WLRE0106	4	4	CYKFY-O 4x2.52.5mm²	4	
3	-WLRE0107	4	4	CYKFY-O 4x2.52.5mm²	4	
4	-WLRE1007	4	4	CYKFY-O 4x2.52.5mm²	4	

-XS

MATERIÁL VODIČŮ		∅	BARVA
STANDARD:	CMA	2.5 mm2	šedá

TYP SVORKY:

STANDARD: URTK/S

4	URTK-S
8	URTK-S
12	URTK-S
16	URTK-S

ZPĚTNÝ ODKAZ	Č. 1	2	3	4	5	6	7	8	9	10	11	12	ŽÍLY/ LTG	OZNAČENÍ CÍLE	POTENCIÁL	Č.	OZNAČENÍ CÍLE	ŽÍLY/ LTG	POZNÁMKA
/SV01.3	->													-F11 POZ.1 B1	fTVWAaL1	1	=AEA60 +AVV60 -XV 2	1	
/SV01.5		->													fTVWAaL1	2	=AQA00 +AQF01 -XV 1	1	
/SV01.6			->												fTVWAaL1	3	=AEA05 +ARE05 -XS 1	1	
/SV01.2				->											fTVWAaL1	4	=AEA10 +ARE10 -XS 2	1	
/SV01.3	->													-F11 POZ.1 B2	fTVWAaN1	5	=AEA60 +AVV60 -XV 4	2	
/SV01.5		->													fTVWAaN1	6	=AQA00 +AQF01 -XV 2	2	
/SV01.6			->												fTVWAaN1	7	=AEA05 +ARE05 -XS 3	2	
/SV01.2				->											fTVWAaN1	8	=AEA10 +ARE10 -XS 4	2	
/SV01.4	->													-F11 POZ.1 B3	fTVWBaL1	9	=AEA60 +AVV60 -XV 6	3	
/SV01.5		->													fTVWBaL1	10	=AQA00 +AQF01 -XV 3	3	
/SV01.6			->												fTVWBaL1	11	=AEA05 +ARE05 -XS 5	3	
/SV01.2				->											fTVWBaL1	12	=AEA10 +ARE10 -XS 6	3	
/SV01.4	->													-F11 POZ.1 B4	fTVWBaN1	13	=AEA60 +AVV60 -XV 8	4	
/SV01.5		->													fTVWBaN1	14	=AQA00 +AQF01 -XV 4	4	
/SV01.6			->												fTVWBaN1	15	=AEA05 +ARE05 -XS 7	4	
/SV01.2				->											fTVWBaN1	16	=AEA10 +ARE10 -XS 8	4	

Č.výkr.zhot.: 505020100501
Č.zak.zhot.: 10200026 20
Č.stavby:

OMEXOM

EVU modul 4.9

05.08.2021 BK_R110_R22_DPS_20210731
=AEA01+ARE01&EMA
K170
CE1

				Datum	31.07.2021	TR 110/22 kV BLANSKO	SESTAVA SVORKOVNICE +ARE01-XS	=AEA01	+ARE01 &EMA K170
				Vyprac.	MUDRA	TR BLANSKO - ROZŠ. R110kV, DOPLNĚNÍ T103		STATUS: DPS	
				Schvál.	LETEV	POLE SPÍNAČE PŘÍPOJNIC			List: 67
Ind.revize	Popis revize	Datum	Jméno	Norma		EG.D, a.s.	ZAPOJOVACÍ TABULKA	ČÍSLO VÝKRESU: BK=AEA01+ARE01&EMA/K170	Celkem: 115

Č.	KABEL	OBSAZ.ŽIL: VÝKR.	SPOL.	TYP KABELU:	ŽÍLA	POKRAČUJE SCH. ZAPOJENÍ
1	-WSQA0101	3	3	CYKFY-O 5x2.5 2.5mm²	5	=AEA01+QA/K10
2	-WSQB0101	3	3	CYKFY-O 5x2.5 2.5mm²	5	=AEA01+QB/K10

-XW

MATERIÁL VODIČŮ		∅	BARVA
STANDARD:	CMA	1.5 mm2	šedá

TYP SVORKY:
STANDARD: UT4-MT-P/P

ZPĚTNÝ ODKAZ	Č. 1	2	3	4	5	6	7	8	9	10	11	12	ŽÍLY/ LTG		OZNAČENÍ CÍLE		POTENCIÁL	Č.	OZNAČENÍ CÍLE			ŽÍLY/ LTG	POZNÁMKA
/MA04.3	->													Q	-K1QA	14	L1.1MQA	1	+QA	-X1	14 B	1	
/MA04.3	->														-K1QA	11	f1QA	2	+QA	-X1	15	2	
/MA04.4	->														-K2QA	11	f2QA	3	+QA	-X1	16	3	
/MA04.6		->												Q	-K1QB	14	L1.1MQB	4	+QB	-X1	14 B	1	
/MA04.7		->													-K1QB	11	f1QB	5	+QB	-X1	15	2	
/MA04.8		->													-K2QB	11	f2QB	6	+QB	-X1	16	3	
/MA04.8																		7					
/MA04.8																		8					
/MA04.8																		9					

Č.výkr.zhot.: 505020100501
Č.zak.zhot.: 1020002620
Č.stavby:

OMEXOM

EVU modul 4.9

05.08.2021 BK_R110_R22_DPS_20210731
=AEA01+ARE01&EMA
K180
CE1

				Datum	31.07.2021	TR 110/22 kV BLANSKO	SESTAVA SVORKOVNICE +ARE01-XW	=AEA01	+ARE01	&EMA	K180
				Vyprac.	MUDRA	TR BLANSKO - ROZŠ. R110kV, DOPLNĚNÍ T103		STATUS: DPS			
				Schvál.	LETEV	POLE SPÍNAČE PŘÍPOJNIC					
Ind.revize	Popis revize	Datum	Jméno	Norma		EG.D, a.s.	ZAPOJOVACÍ TABULKA	ČÍSLO VÝKRESU: BK=AEA01+ARE01&EMA/K180		List: 68	Celkem: 115

+AVA01

BOČNÍ POHLED LEVÝ

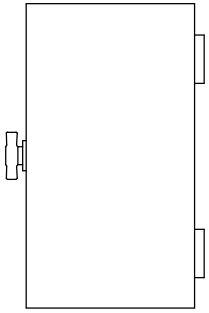

PŘEDNÍ POHLED - ZAVŘENÉ DVEŘE

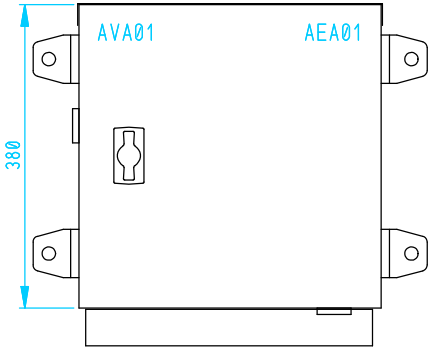

BOČNÍ POHLED PRAVÝ

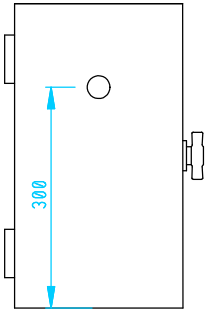

PŘEDNÍ POHLED - OSAZENÍ PŘÍSTROJŮ

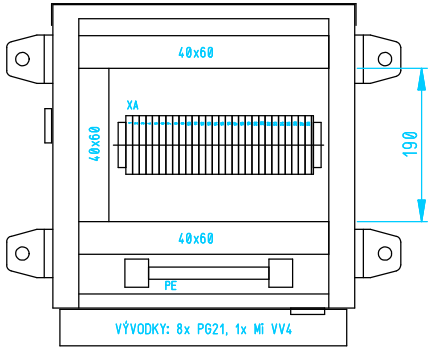

DOLNÍ POHLED

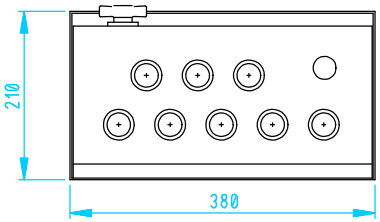

PROVEDENÍ SKŘÍNĚ:

PROVEDENÍ:	NEREZOVÁ NÁSTĚNNÁ SKŘÍŇ (380 x 380 x 210 mm) JEDNOKŘÍDLÉ DVEŘE S MOTÝLKEM DIRAK OTEVÍRATELNÉ BEZ POUŽITÍ NÁSTROJE ZADNÍ PANEL
KRYTÍ:	IP54/20
NÁTĚR:	BEZ NÁTĚRU (NEREZ)
PŘÍVODY:	SPODEM
VÝVODY:	SPODEM

OMEXOM

Č.výkr.zhot.: 505020100501
Č.zak.zhot.: 10200002620
Č.stavby:

EVU modul 4.9

05.08.2021 BK_R110_R22_DPS_20210731
=AEA01+AVA01&ELU
DD01
CE1

				Datum	31.07.2021	TR 110/22 kV BLANSKO	POHLED NA SKŘÍŇ	=AEA01	+AVA01	&ELU	DD01
				Vyprac.	MUDRA	TR BLANSKO - ROZŠ. R110kV, DOPLNĚNÍ T103		STATUS: DPS			
				Schvál.	LETEV	POLE SPÍNAČE PŘÍPOJNIC					
Ind.revize	Popis revize	Datum	Jméno	Norma		EG.D, a.s.	VÝKRES USPOŘÁDÁNÍ	ČÍSLO VÝKRESU: BK=AEA01+AVA01&ELU/DD01		List: 69	Celkem: 115

+AVA01

BOČNÍ POHLED LEVÝ

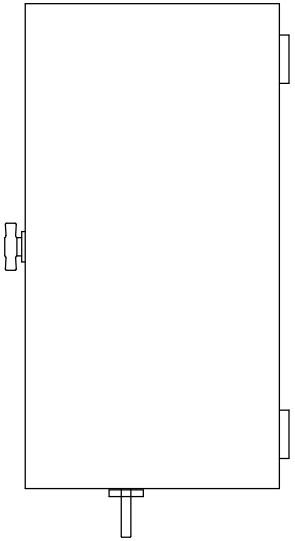

PŘEDNÍ POHLED - ZAVŘENÉ DVEŘE

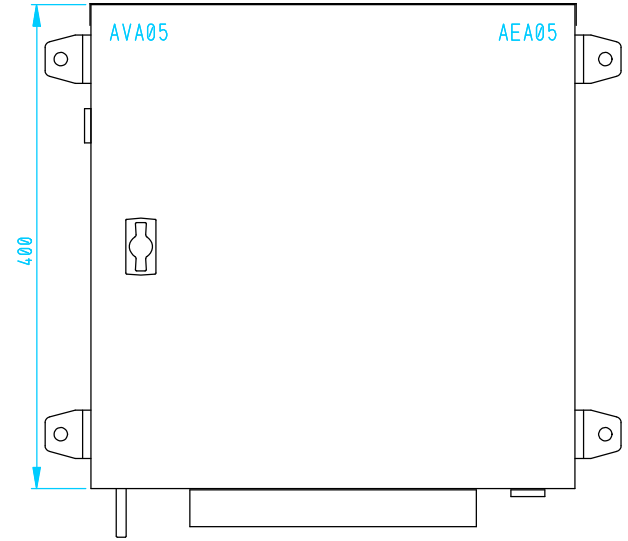

BOČNÍ POHLED PRAVÝ

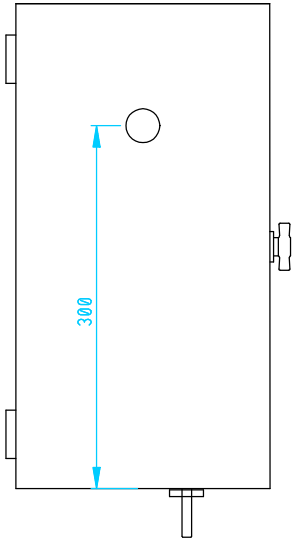

PŘEDNÍ POHLED - OSAZENÍ PŘÍSTROJŮ

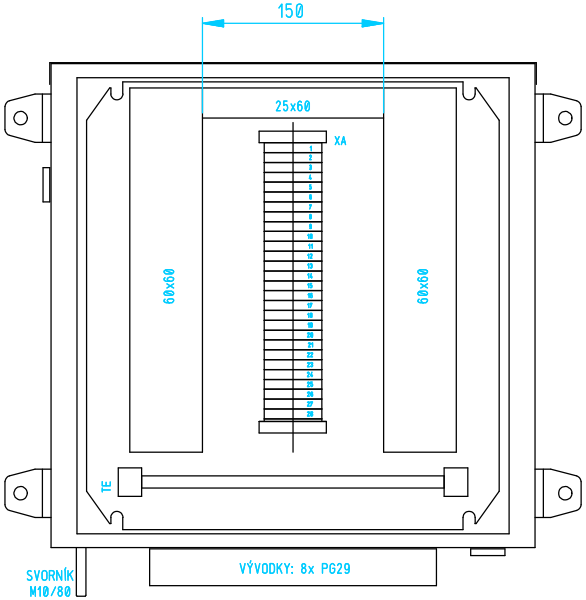

DOLNÍ POHLED

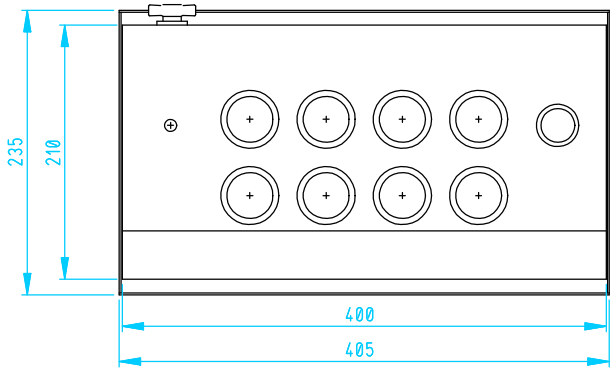

PROVEDENÍ SKŘÍNĚ:

PROVEDENÍ:	NEREZOVÁ NÁSTĚNNÁ SKŘÍŇ (405 x 400 x 235 mm) JEDNOKŘÍDLÉ DVEŘE S MOTÝLKEM DIRAK OTEVÍRATELNÉ BEZ POUŽITÍ NÁSTROJE ZADNÍ PANEL
KRYTÍ:	IP54/20
NÁTĚR:	BEZ NÁTĚRU (NEREZ)
PŘÍVODY:	SPODEM
VÝVODY:	SPODEM

OMEXOM

Č.výkr.zhot.: 505020100501
Č.zak.zhot.:
Č.stavby: 10200002620

EVU modul 4.9

05.08.2021 BK_R110_R22_DPS_20210731
=AEA01+AVA01&ELU
DD02
CE1

				Datum	31.07.2021	TR 110/22 kV BLANSKO	POHLED NA SKŘÍŇ	=AEA01	+AVA01	&ELU	DD02
				Vyprac.	MUDRA	TR BLANSKO - ROZŠ. R110kV, DOPLNĚNÍ T103		STATUS: DPS			
				Schvál.	LETEV	POLE SPÍNAČE PŘÍPOJNIC					
Ind.revize	Popis revize	Datum	Jméno	Norma		EG.D, a.s.	VÝKRES USPOŘÁDÁNÍ	ČÍSLO VÝKRESU: BK=AEA01+AVA01&ELU/DD02		List: 70	Celkem: 115

Č.	KABEL	OBSAZ.ŽIL: VÝKR.	SPOL.	TYP KABELU:	ŽÍLA	POKRAČUJE SCH. ZAPOJENÍ
1	-WLTA0101	4	4	CYKFY-O 4x2.5 2.5mm²	4	
2	-WLTA0102	4	4	CYKFY-O 4x2.5 2.5mm²	4	
3	-WLTA0103	4	4	CYKFY-O 4x2.5 2.5mm²	4	
4	-WLTA0104	4	4	CYKFY-O 4x2.5 2.5mm²	4	
5	-WLVA0101	4	4	CYKFY-O 4x4 4mm²	4	
6	-WLTA0105	4	4	CYKFY-O 4x2.5 2.5mm²	4	
7	-WLTA0106	4	4	CYKFY-O 4x2.5 2.5mm²	4	
8	-WLVA0102	4	4	CYKFY-O 4x4 4mm²	4	

-XA

MATERIÁL VODIČŮ		∅	BARVA
STANDARD:	CMA	2.5 mm2	šedá

TYP SVORKY:
STANDARD: UT6

Č.výkr.zhot.: 505020100501
Č.zak.zhot.: 10200002620
Č.stavby:

OMEXOM

EVU modul 4.9

BK_R110_R22_DPS_20210731
=AEA01+AVA01&EMA
K10
CE1

05.08.2021

ZPĚTNÝ ODKAZ	Č. 1	2	3	4	5	6	7	8	9	10	11	12	ŽÍLY/ LTG	OZNAČENÍ CÍLE			POTENCIÁL	Č.	OZNAČENÍ CÍLE		ŽÍLY/ LTG	POZNÁMKA
/SA01.3	<-												1	+TA	-XL1	1S2	fTAaL1	1				
/SA01.3		<-											1	+TA	-XL2	1S2	fTAaL2	2				
/SA01.4			<-										1	+TA	-XL3	1S2	fTAaL3	3				
/SA01.3	<-												2	+TA	-XL1	1S1	fTAaN1	4				
/SA01.4		<-											2	+TA	-XL2	1S1	fTAaN2	5				
/SA01.4			<-										2	+TA	-XL3	1S1	fTAaN3	6				
/SA01.4																		7				
/SA01.5	<-												3	+TA	-XL1	2S2	fTAbL1	8				
/SA01.6		<-											3	+TA	-XL2	2S2	fTAbL2	9				
/SA01.6			<-										3	+TA	-XL3	2S2	fTAbL3	10				
/SA01.5	<-												4	+TA	-XL1	2S1	fTAbN1	11				
/SA01.6		<-											4	+TA	-XL2	2S1	fTAbN2	12				
/SA01.7			<-										4	+TA	-XL3	2S1	fTAbN3	13				
/SA01.7																		14				
/SA02.3				<-	->								1	+TA	-XL1	3S2	fTAcL1	15	+ARE01 -XA	1	1	
/SA02.3					->	<-							1	+TA	-XL2	3S2	fTAcL2	16	+ARE01 -XA	3	2	
/SA02.4					->		<-						1	+TA	-XL3	3S2	fTAcL3	17	+ARE01 -XA	5	3	
/SA02.3				<-									2	+TA	-XL1	3S1	fTAcN1	18				
/SA02.4						<-							2	+TA	-XL2	3S1	fTAcN2	19				
/SA02.4							<-						2	+TA	-XL3	3S1	fTAcN3	20				
/SA02.4					->												fTAcN	21	+ARE01 -XA	7	4	
/SA02.5				<-				->					3	+TA	-XL1	4S2	fTAdL1	22	+ARE01 -XA	9	1	
/SA02.6						<-		->					3	+TA	-XL2	4S2	fTAdL2	23	+ARE01 -XA	11	2	
/SA02.6							<-	->					3	+TA	-XL3	4S2	fTAdL3	24	+ARE01 -XA	13	3	
/SA02.5				<-									4	+TA	-XL1	4S1	fTAdN1	25				
/SA02.6						<-							4	+TA	-XL2	4S1	fTAdN2	26				
/SA02.7							<-						4	+TA	-XL3	4S1	fTAdN3	27				
/SA02.7								->									fTAdN	28	+ARE01 -XA	15	4	

				Datum	31.07.2021	TR 110/22 kV BLANSKO	SESTAVA SVORKOVNICE +AVA01-XA	=AEA01	+AVA01 &EMA K10
				Vyprac.	MUDRA	TR BLANSKO - ROZŠ. R110kV, DOPLNĚNÍ T103		STATUS: DPS	
				Schvál.	LETEV	POLE SPÍNAČE PŘÍPOJNIC			List: 71
Ind.revize	Popis revize	Datum	Jméno	Norma		EG.D, a.s.	ZAPOJOVACÍ TABULKA	ČÍSLO VÝKRESU: BK=AEA01+AVA01&EMA/K10	Celkem: 115

OVLÁDACÍ OBVODY POHONU ODPOJOVAČE
(SCHÉMA ZAPOJENÍ ASE DEL-08764)

TEPMEROVÁNÍ POHONU | NAPÁJENÍ MOTORU POHONU | NAPÁJENÍ OVLÁDÁNÍ | DÁLKOVÝ POVEL VYP | DÁLKOVÝ POVEL ZAP | OVLÁDACÍ POVELY Z POHONU VYP | ZAP

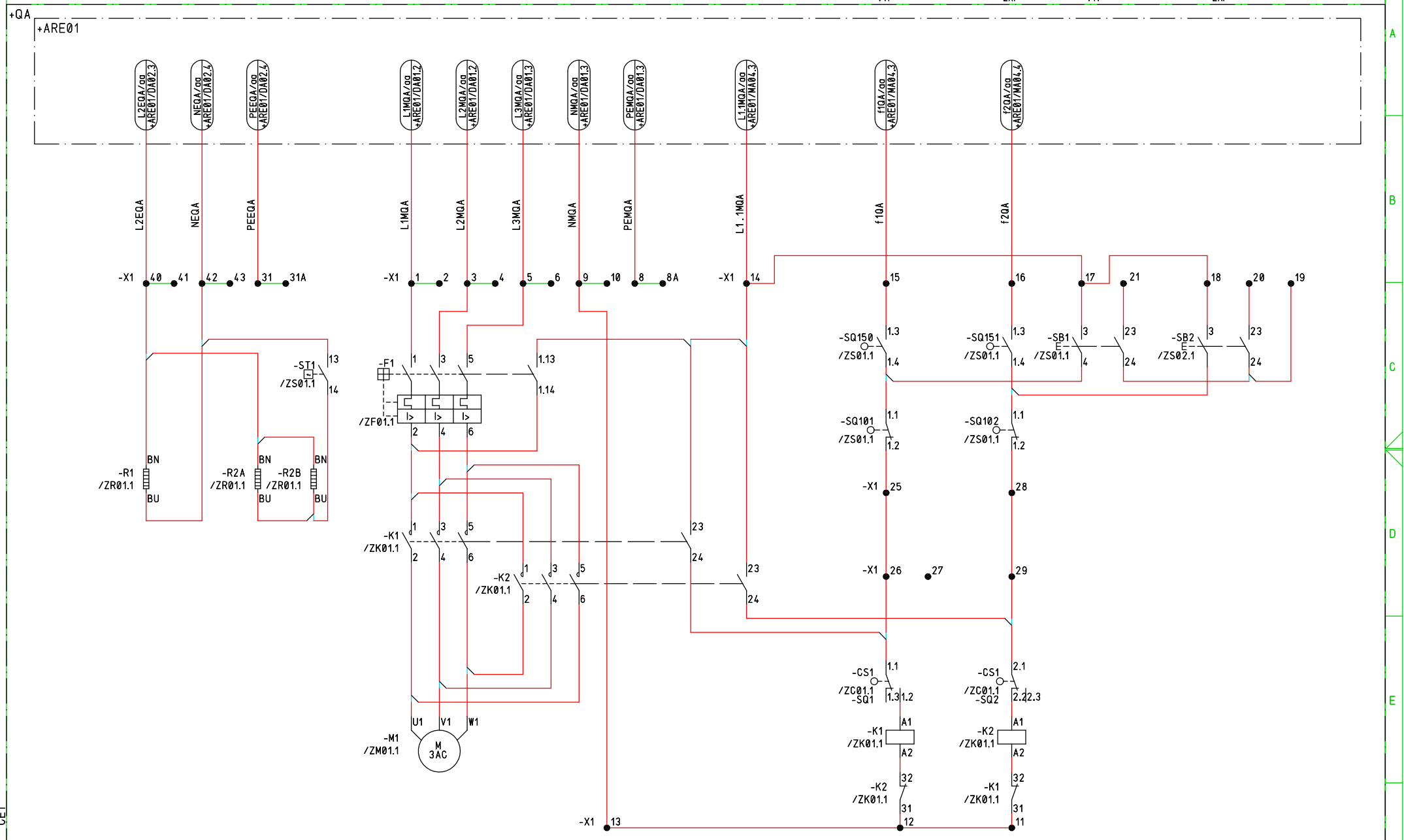

KRESLENO V POLOZE 2, ODPOJOVAČ OTEVŘEN

Č.výkr.zhot.: 505020100501
Č.zak.zhot.: 10200002620
Č.stavby:

OMEXOM

EVU modul 4.9

05.08.2021 BK_R110_R22_DPS_20210731
=AEA01+QA&EFS
MA01
CE1

				Datum	31.07.2021	TR 110/22 kV BLANSKO	OVLÁDÁNÍ POHONU QA
				Vyprac.	MUDRA	TR BLANSKO - ROZŠ. R110kV, DOPLNĚNÍ T103	
				Schvál.	LETEV	POLE SPÍNAČE PŘÍPOJNIC	
Ind.revize	Popis revize	Datum	Jméno	Norma		EG.D, a.s.	OBVODOVÉ SCHÉMA

eg.d

=AEA01	+QA	&EFS	MA01
STATUS: DPS			
ČÍSLO VÝKRESU: BK=AEA01+QA&EFS/MA01		List: 72	Celkem: 115

STAVOVÁ A PRUCHOVÁ SIGNALIZACE ODPOJOVAČE
(SCHÉMA ZAPOJENÍ ASE DEL-08764)

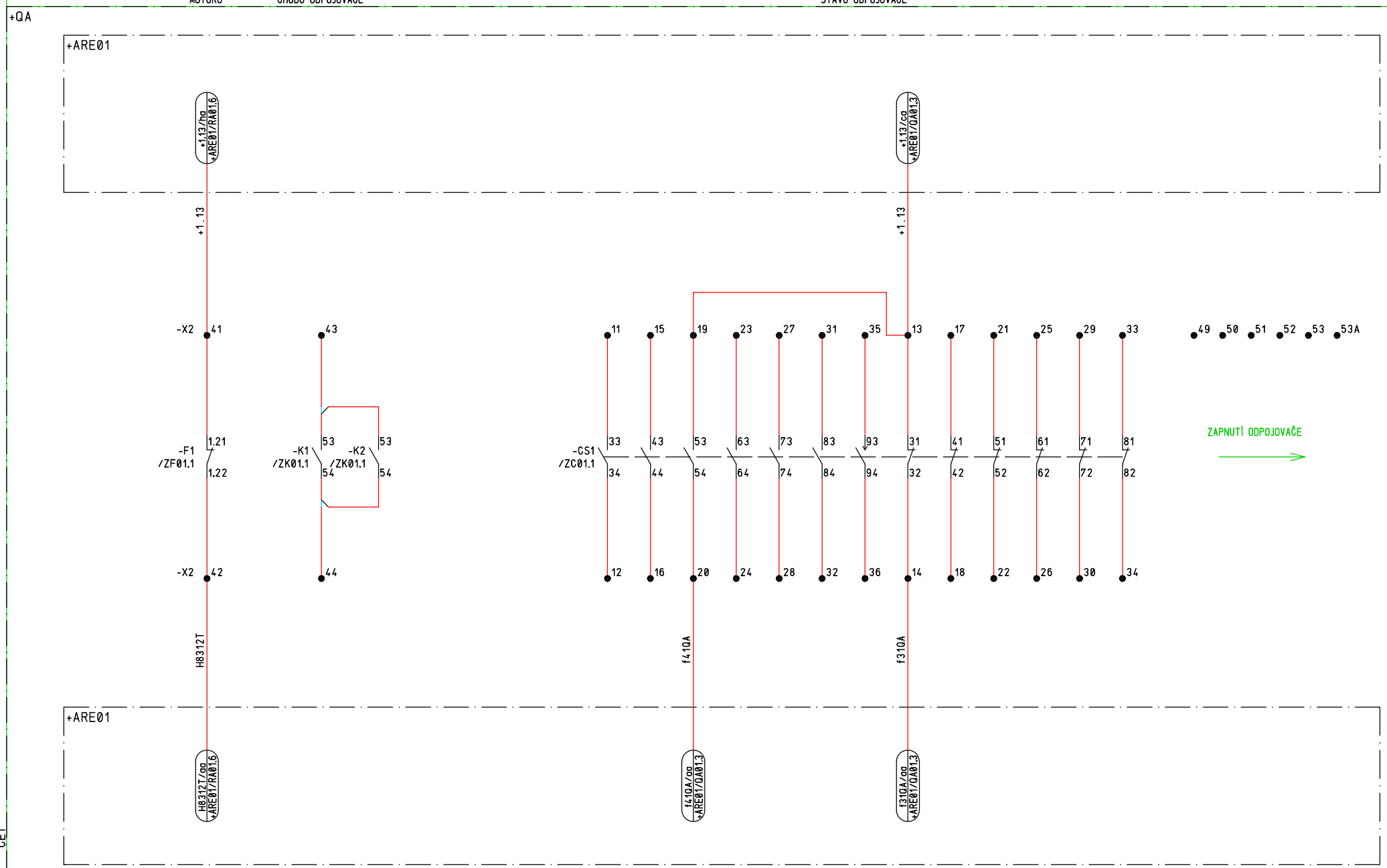

KRESLENO V POLOZE 2, ODPOJOVAČ OTEVŘEN

Č.výkr.zhot.: 505020100501
Č.zak.zhot.: 1020002620
Č.stavby:

OMEXOM

EVU modul 4.9

05.08.2021 BK_R110_R22_DPS_20210731
=AEA01+QA&EFS
QA01
CE1

				Datum	31.07.2021	TR 110/22 kV BLANSKO		STAVOVÁ SIGNALIZACE	=AEA01	+QA	&EFS	QA01
				Vypracl.	MUDRA	TR BLANSKO - ROZŠ. R110kV, DOPLNĚNÍ T103			STATUS: DPS			
				Schvál.	LETEV	POLE SPÍNAČE PŘÍPOJNIC						
Ind.revize	Popis revize	Datum	Jméno	Norma		EG.D, a.s.		OBVODOVÉ SCHÉMA	ČÍSLO VÝKRESU: BK=AEA01+QA&EFS/QA01		List: 73	Celkem: 115

1	PŘEPÍNAČ	VÝROBCE GRID SOLUTIONS OBJ. ČÍSLO	TYP M0663AG
	KONTAKTY :	JMENOVITÉ NAPĚTÍ :	
	TECHNICKÉ KOMPONENTY	TYP	OBJ. ČÍSLO

ZPŮSOB POUŽITÍ	NASTAVENÍ	UMÍSTĚNÍ	OZNAČENÍ PRVKU
SIGNÁLNÍ PŘEPÍNAČ			-CS1

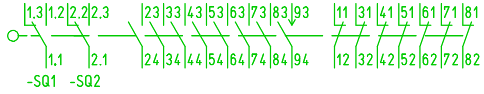

/MA01.6 /MA01.6 /QA01.4 /QA01.4 /QA01.5 /QA01.5 /QA01.5 /QA01.5 /QA01.5 /QA01.6 /QA01.6 /QA01.6 /QA01.6 /QA01.7 /QA01.7

ODPOJOVAČ, SIGNÁLNÍ VÁLEC

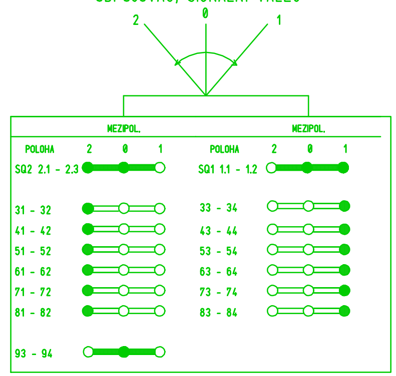

1	JISTIČ	VÝROBCE: EATON OBJ.ČÍSLO:	TYP: PKZM0-1,6
	SPOUŠTĚČ MOTORŮ	150kA	
	JMENOVITÝ PROUD : 1-1,6A	JMENOVITÉ NAPĚTÍ : 690V AC	

TECHNICKÉ KOMPONENTY	TYP	OBJEDNACÍ ČÍSLO

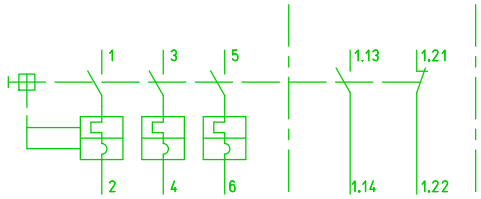

ZPŮSOB POUŽITÍ	NASTAVENÍ	UMÍSTĚNÍ	OZNAČENÍ PRVKU																			
MOTOROVÝ SPOUŠTĚČ POHONU			-F1				/MA01.3			/MA01.4	/QA01.2											

Č.výkr.zhot.:
Č.zak.zhot.: 505020100501
Č.stavby: 1020002620

OMEXOM

EVU modul 4.9

05.08.2021 BK_R110_R22_DPS_20210731
=AEA01+QA&EFS
ZF01
CE1

				Datum	31.07.2021	TR 110/22 kV BLANSKO		VÝKRES POUŽITÝCH PRVKŮ	=AEA01	+QA	&EFS	ZF01	
				Vyprac.	MUDRA	TR BLANSKO - ROZŠ. R110kV, DOPLNĚNÍ T103			STATUS: DPS				
				Schvál.	LETEV	POLE SPÍNAČE PŘÍPOJNIC						List:	75
Ind.revize	Popis revize	Datum	Jméno	Norma		EG.D, a.s.		OBVODOVÉ SCHÉMA	ČÍSLO VÝKRESU: BK=AEA01+QA&EFS/ZF01			Celkem:	115

2 STYKAČ

VÝROBCE ALLEN BRADLEY TYP 100-K05 KF 300

OBJ. ČÍSLO

3S,2O

JMENOVITÝ PROUD : NAPĚTÍ CÍVKY : 230V AC

TECHNICKÉ KOMPONENTY	TYP	OBJ. ČÍSLO

ZPŮSOB POUŽITÍ	NASTAVENÍ	UMÍSTĚNÍ	OZNAČENÍ PRVKU							
VYPNUTÍ ODPOJOVAČE			-K1		/MA01.6	/MA01.3	/MA01.5	/QA01.3	/MA01.6	
ZAPNUTÍ ODPOJOVAČE			-K2		/MA01.6	/MA01.4	/MA01.5	/QA01.3	/MA01.6	

Č.výkr.zhot.: 505020100501
Č.zak.zhot.: 10200002620
Č.stavby:

OMEXOM

EVU modul 4.9

05.08.2021 BK_R110_R22_DPS_20210731
=AEA01+QA&EFS
ZK01
CE1

				Datum	31.07.2021	TR 110/22 kV BLANSKO
				Vyprac.	MUDRA	TR BLANSKO - ROZŠ. R110kV, DOPLNĚNÍ T103
				Schvál.	LETEV	POLE SPÍNAČE PŘÍPOJNIC
Ind.revize	Popis revize	Datum	Jméno	Norma		EG.D, a.s.

eg.d

VÝKRES POUŽITÝCH PRVKŮ

OBVODOVÉ SCHÉMA

=AEA01 +QA &EFS ZK01

STATUS: DPS

ČÍSLO VÝKRESU: BK=AEA01+QA&EFS/ZK01

List: 76

Celkem: 115

1	MOTOR	VÝROBCE OBJ. ČÍSLO	MOTOVARIO	TYP	T71B4
	370W		50Hz		
	NAPĚTÍ	: 230/400V	VÝKON	:	

TECHNICKÉ KOMPONENTY	TYP	OBJ. ČÍSLO

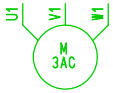

ZPŮSOB POUŽITÍ	NASTAVENÍ	UMÍSTĚNÍ	OZNAČENÍ PRVKU
POHON ODPOJOVAČE			-M1

/MA01.3

Č.výkr.zhot.: 505020100501
Č.zak.zhot.: 10200002620
Č.stavby:

OMEXOM

EVU modul 4.9

05.08.2021 BK_R110_R22_DPS_20210731
=AEA01+QA&EFS
ZM01
CE1

				Datum	31.07.2021	TR 110/22 kV BLANSKO	VÝKRES POUŽITÝCH PRVKŮ	=AEA01	+QA	&EFS	ZM01
				Vyprac.	MUDRA	TR BLANSKO - ROZŠ. R110kV, DOPLNĚNÍ T103		STATUS: DPS			
				Schvál.	LETEV	POLE SPÍNAČE PŘÍPOJNIC					List: 77
Ind.revize	Popis revize	Datum	Jméno	Norma		EG.D, a.s.	OBVODOVÉ SCHÉMA	ČÍSLO VÝKRESU: BK=AEA01+QA&EFS/ZM01			Celkem: 115

3	TOPENÍ	VÝROBCE / OBJ. ČÍSLO: GRID SOLUTIONS	TYP: RX150
	NAPĚTÍ	: 110-250V, 50Hz	VÝKON : 30W

TECHNICKÉ KOMPONENTY	TYP	OBJ. ČÍSLO

BN BU

ZPŮSOB POUŽITÍ	NASTAVENÍ	UMÍSTĚNÍ	OZNAČENÍ PRVKU		
TOPENÍ			-R1		/MA01.2
TOPENÍ			-R2A		/MA01.2
TOPENÍ			-R2B		/MA01.3

Č.výkr.zhot.: 505020100501
Č.zak.zhot.: 1020002620
Č.stavby:

OMEXOM

EVU modul 4.9

05.08.2021 BK_R110_R22_DPS_20210731
=AEA01+QA&EFS
ZR01
CE1

				Datum	31.07.2021	TR 110/22 kV BLANSKO	VÝKRES POUŽITÝCH PRVKŮ	=AEA01	+QA	&EFS	ZR01
				Vyprac.	MUDRA	TR BLANSKO - ROZŠ. R110kV, DOPLNĚNÍ T103		STATUS: DPS			
				Schvál.	LETEV	POLE SPÍNAČE PŘÍPOJNIC					List: 78
Ind.revize	Popis revize	Datum	Jméno	Norma		EG.D, a.s.	OBVODOVÉ SCHÉMA	ČÍSLO VÝKRESU: BK=AEA01+QA&EFS/ZR01			Celkem: 115

Č.výkr.zhot.: 505020100501
Č.zak.zhot.: 10200002620
Č.stavby:

OMEXOM

EVU modul 4.9

05.08.2021 BK_R110_R22_DPS_20210731
=AEA01+QA&EFS
ZS01
CE1

2 KONCOVÝ SPÍNAČ

VÝROBCE / OBJ. ČÍSLO: MARQUARDT
TYP: Micro N.C.-1117.0206

16A

SPÍNACÍ KONTAKTY : 10
JMENOVITÉ NAPĚTÍ : 500V

TECHNICKÉ KOMPONENTY	TYP	OBJ. ČÍSLO

ZPŮSOB POUŽITÍ	NASTAVENÍ	UMÍSTĚNÍ	OZNAČENÍ PRVKU	
ELEKTROMECHANICKÉ BLOKOVÁNÍ OVLÁDÁNÍ			-SQ101	/MA01.6
ELEKTROMECHANICKÉ BLOKOVÁNÍ OVLÁDÁNÍ			-SQ102	/MA01.6

1 TERMOSTAT

VÝROBCE / OBJ. ČÍSLO: RS
TYP: 228-2658 RS

10A

ROZSAH [°C] : 1S
JMENOVITÉ NAPĚTÍ : 250V

TECHNICKÉ KOMPONENTY	TYP	OBJ. ČÍSLO

ZPŮSOB POUŽITÍ	NASTAVENÍ	UMÍSTĚNÍ	OZNAČENÍ PRVKU	
TERMOSTAT			-ST1	/MA01.3

2 KONCOVÝ SPÍNAČ

VÝROBCE / OBJ. ČÍSLO: MARQUARDT
TYP: Micro N.C.-1117.0106

16A

SPÍNACÍ KONTAKTY : 1S
JMENOVITÉ NAPĚTÍ : 500V

TECHNICKÉ KOMPONENTY	TYP	OBJ. ČÍSLO

ZPŮSOB POUŽITÍ	NASTAVENÍ	UMÍSTĚNÍ	OZNAČENÍ PRVKU	
OTEVŘENÍ DVEŘÍ - BLOKOVÁNÍ DO			-SQ150	/MA01.6
OTEVŘENÍ DVEŘÍ - BLOKOVÁNÍ DO			-SQ151	/MA01.6

1 TLAČÍTKO

VÝROBCE / OBJ. Č.: EATON 216609
TYP: M22-D-S-X0

SPÍNACÍ KONTAKTY : 2S
BARVA :

TECHN. KOMPONENTY	TYP	OBJEDNACÍ ČÍSLO

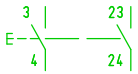

APLIKACE	NASTAVITELNOST	MÍSTO	OZNAČENÍ PRVKU	
VYPNUTÍ ODPOJOVAČE			-SB1	/MA01.7 /MA01.7

Datum	31.07.2021	TR 110/22 kV BLANSKO	VÝKRES POUŽITÝCH PRVKŮ	=AEA01	+QA	&EFS	ZS01
Vyprac.	MUDRA	TR BLANSKO - ROZŠ. R110kV, DOPLNĚNÍ T103		STATUS: DPS			
Schvál.	LETEV	POLE SPÍNAČE PŘÍPOJNIC					
Ind.revize / Popis revize / Datum / Jméno / Norma		EG.D, a.s.	OBVODOVÉ SCHÉMA	ČÍSLO VÝKRESU: BK=AEA01+QA&EFS/ZS01		List: 79 / Celkem: 115	

1	TLAČÍTKO	VÝROBCE OBJ. Č.	EATON 216609	TYP	M22-D-W-X1

SPÍNACÍ KONTAKTY : 2S BARVA :

TECHN. KOMPONENTY	TYP	OBJEDNACÍ ČÍSLO

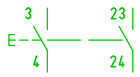

APLIKACE	NASTAVITELNOST	MÍSTO	OZNAČENÍ PRVKU								
ZAPNUTÍ ODPOJOVAČE			-SB2		/MA01.8						
						/MA01.8					

Č.výkr.zhot.:
Č.zak.zhot.: 505020100501
Č.stavby: 1020002620

OMEXOM

EVU modul 4.9

05.08.2021 BK_R110_R22_DPS_20210731
=AEA01+QA&EFS
ZS02
CE1

				Datum	31.07.2021	TR 110/22 kV BLANSKO	VÝKRES POUŽITÝCH PRVKŮ	=AEA01	+QA	&EFS	ZS02
				Vyprac.	MUDRA	TR BLANSKO - ROZŠ. R110kV, DOPLNĚNÍ T103		STATUS: DPS			
				Schvál.	LETEV	POLE SPÍNAČE PŘÍPOJNIC					List: 80
Ind.revize	Popis revize	Datum	Jméno	Norma		EG.D, a.s.	OBVODOVÉ SCHÉMA	ČÍSLO VÝKRESU: BK=AEA01+QA&EFS/ZS02			Celkem: 115

Č.	KABEL	OBSAZ.ŽIL: VÝKR.	SPOL.	TYP KABELU:	ŽÍLA	POKRAČUJE SCH. ZAPOJENÍ
1	-WLQA0101	5	5	CYKY-J 5x2.5		
2	-WSQA0101	3	3	CYKFY-O 5x2.5		
3	-WLQA0102	3	3	CYKY-J 3x2.5		

-X1

MATERIÁL VODIČŮ ∅ BARVA
STANDARD: H07V-K 2,5mm2 SW

TYP SVORKY:
STANDARD: CBC.6

ZPĚTNÝ ODKAZ	Č. 1	2	3	4	5	6	7	8	9	10	11	12	ŽÍLY/ LTG		OZNAČENÍ CÍLE		POTENCIÁL	Č.	OZNAČENÍ CÍLE		ŽÍLY/ LTG	POZNÁMKA
/MA01.3	->														-F1	1	L1MQA	1	+ARE01 -XMQ	1	1	
/MA01.3																		2				
/MA01.3	->														-F1	3	L2MQA	3	+ARE01 -XMQ	4	2	
/MA01.4																		4				
/MA01.4	->														-F1	5	L3MQA	5	+ARE01 -XMQ	7	3	
/MA01.4																		6				
/MA01.4	->																PEMQA	8	+ARE01 -XMQ	13	5	
/MA01.4																		8A				
/MA01.4	->														-X1	13	NMQA	9	+ARE01 -XMQ	10	4	
/MA01.4																		10				
/MA01.6															-K1	31	NMQA	11				
/MA01.6															-K2	31	NMQA	12				
/MA01.4															-X1	9	NMQA	13				
/MA01.5		->												Q	-K2	23	A L1.1MQA	14 B	+ARE01-XW	1	1	
																	C	D	-X1	17		
/MA01.6		->													-SQ150	1.3	f1QA	15	+ARE01 -XW	2	2	
/MA01.6		->													-SQ151	1.3	f2QA	16	+ARE01 -XW	3	3	
/MA01.7															-SB1	3	L1.1MQA	17	-X1	14 D		
/MA01.8															-SB2	3	L1.1MQA	18				
/MA01.8														Q	-SB2	24		19				
/MA01.8															-SB2	23		20				
/MA01.7															-SB1	23		21				
/MA01.6																		25	-SQ101	1.2		
/MA01.6														Q	-CS1	1.1		26				
/MA01.6																		27				
/MA01.6																		28	-SQ102	1.2		
/MA01.6														Q	-CS1	2.1		29				
/MA01.2			->														PEEQA	31	+ARE01 -XE	16	3	
/MA01.2																		31A				
/MA01.2			->											Q	-R1	BN	L2EQA	40	+ARE01 -XE	4	1	
/MA01.2																		41				
/MA01.2			->											Q	-R1	BU	NEQA	42	+ARE01 -XE	9	2	
/MA01.2																		43				

Č.výkr.zhot.: 505020100501
Č.zak.zhot.: 10200002620
Č.stavby:

OMEXOM

EVU modul 4.9

05.08.2021 BK_R110_R22_DPS_20210731
=AEA01+QA&EMA
K10
CE1

Datum	31.07.2021	TR 110/22 kV BLANSKO	SESTAVA SVORKOVNICE +QA-X1	=AEA01	+QA &EMA K10
Vypracl.	MUDRA	TR BLANSKO - ROZŠ. R110kV, DOPLNĚNÍ T103		STATUS: DPS	
Schvál.	LETEV	POLE SPÍNAČE PŘÍPOJNIC			List: 81
Ind.revize / Popis revize / Datum / Jméno / Norma		EG.D, a.s.	ZAPOJOVACÍ TABULKA	ČÍSLO VÝKRESU: BK=AEA01+QA&EMA/K10	Celkem: 115

Č.	KABEL	OBSAZ.ŽIL: VÝKR.	SPOL.	TYP KABELU:	ŽÍLA	POKRAČUJE SCH. ZAPOJENÍ
1	-WSQA0102	3	3	CYKFY-O 7x1.5		
2	-WSQA0103	2	2	CYKFY-O 5x1.5		

-X2

MATERIÁL VODIČŮ		∅	BARVA
STANDARD:	H07V-K 2,5mm2		SW

TYP SVORKY:
STANDARD: CBC.4

ZPĚTNÝ ODKAZ	Č. 1	2	3	4	5	6	7	8	9	10	11	12	ŽÍLY/ LTG		OZNAČENÍ CÍLE		POTENCIÁL	Č.	OZNAČENÍ CÍLE		ŽÍLY/ LTG	POZNÁMKA
/QA01.4															-CS1	33		11				
/QA01.4															-CS1	34		12				
/QA01.6	->														-CS1	31	A +1.13	13 B	+ARE01-XN113	2	1	
																	C	D	-X2	19		
/QA01.6	->														-CS1	32	f31QA	14	+ARE01 -XH	16	2	
/QA01.4															-CS1	43		15				
/QA01.4															-CS1	44		16				
/QA01.6															-CS1	41		17				
/QA01.6															-CS1	42		18				
/QA01.5															-CS1	53	+1.13	19	-X2	13 D		
/QA01.5	->														-CS1	54	f41QA	20	+ARE01 -XH	17	3	
/QA01.6															-CS1	51		21				
/QA01.6															-CS1	52		22				
/QA01.5															-CS1	63		23				
/QA01.5															-CS1	64		24				
/QA01.6															-CS1	61		25				
/QA01.6															-CS1	62		26				
/QA01.5															-CS1	73		27				
/QA01.5															-CS1	74		28				
/QA01.7															-CS1	71		29				
/QA01.7															-CS1	72		30				
/QA01.5															-CS1	83		31				
/QA01.5															-CS1	84		32				
/QA01.7															-CS1	81		33				
/QA01.7															-CS1	82		34				
/QA01.5															-CS1	93		35				
/QA01.5															-CS1	94		36				
/QA01.2		->													-F1	1.21	+1.13	41	+ARE01 -XN113	9	1	
/QA01.2		->													-F1	1.22	H8312T	42	+ARE01 -XH	9	2	
/QA01.3														Q	-K1	53		43				
/QA01.3														Q	-K1	54		44				
/QA01.7																		49				
/QA01.7																		50				
/QA01.8																		51				

Č.výkr.zhot.: 505020100501
Č.zak.zhot.: 10200026620
Č.stavby:

OMEXOM

EVU modul 4.9

BK_R110_R22_DPS_20210731
=AEA01+QA&EMA
K20
CE1

05.08.2021

Datum	31.07.2021	TR 110/22 kV BLANSKO	SESTAVA SVORKOVNICE +QA-X2	=AEA01	+QA	&EMA	K20
Vypracl.	MUDRA	TR BLANSKO - ROZŠ. R110kV, DOPLNĚNÍ T103		STATUS: DPS			
Schvál.	LETEV	POLE SPÍNAČE PŘÍPOJNIC					
		EG.D, a.s.	ZAPOJOVACÍ TABULKA	ČÍSLO VÝKRESU: BK=AEA01+QA&EMA/K20		List: 82	Celkem: 115

Ind.revize | Popis revize | Datum | Jméno | Norma

Č.	KABEL	OBSAZ.ŽIL:	VÝKR.	SPOL.	TYP KABELU:	ŽÍLA	POKRAČUJE SCH. ZAPOJENÍ

-X2

MATERIÁL VODIČŮ	∅	BARVA
STANDARD: H07V-K 2,5mm2		SW

TYP SVORKY:
STANDARD: CBC.4

ZPĚTNÝ ODKAZ	Č. 1	2	3	4	5	6	7	8	9	10	11	12	ŽÍLY/ LTG	OZNAČENÍ CÍLE
/QA01.8														
/QA01.8														
/QA01.8														

POTENCIÁL	Č.
	52
	53
	53A

OZNAČENÍ CÍLE	ŽÍLY/ LTG	POZNÁMKA

Č.výkr.zhot.: 505020100501
Č.zak.zhot.: 1020002620
Č.stavby:

OMEXOM

EVU modul 4.9

05.08.2021 BK_R110_R22_DPS_20210731
=AEA01+QA&EMA
K21
CE1

				Datum	31.07.2021	TR 110/22 kV BLANSKO	SESTAVA SVORKOVNICE +QA-X2	=AEA01	+QA	&EMA	K21
				Vyprac.	MUDRA	TR BLANSKO - ROZŠ. R110kV, DOPLNĚNÍ T103		STATUS: DPS			
				Schvál.	LETEV	POLE SPÍNAČE PŘÍPOJNIC					List: 83
Ind.revize	Popis revize	Datum	Jméno	Norma		EG.D, a.s.	ZAPOJOVACÍ TABULKA	ČÍSLO VÝKRESU: BK=AEA01+QA&EMA/K21			Celkem: 115

OVLÁDACÍ OBVODY POHONU ODPOJOVAČE
(SCHÉMA ZAPOJENÍ ASE DEL-08764)

TEPMEROVÁNÍ POHONU | NAPÁJENÍ MOTORU POHONU | NAPÁJENÍ OVLÁDÁNÍ | DÁLKOVÝ POVEL VYP | DÁLKOVÝ POVEL ZAP | OVLÁDACÍ POVELY Z POHONU VYP | ZAP

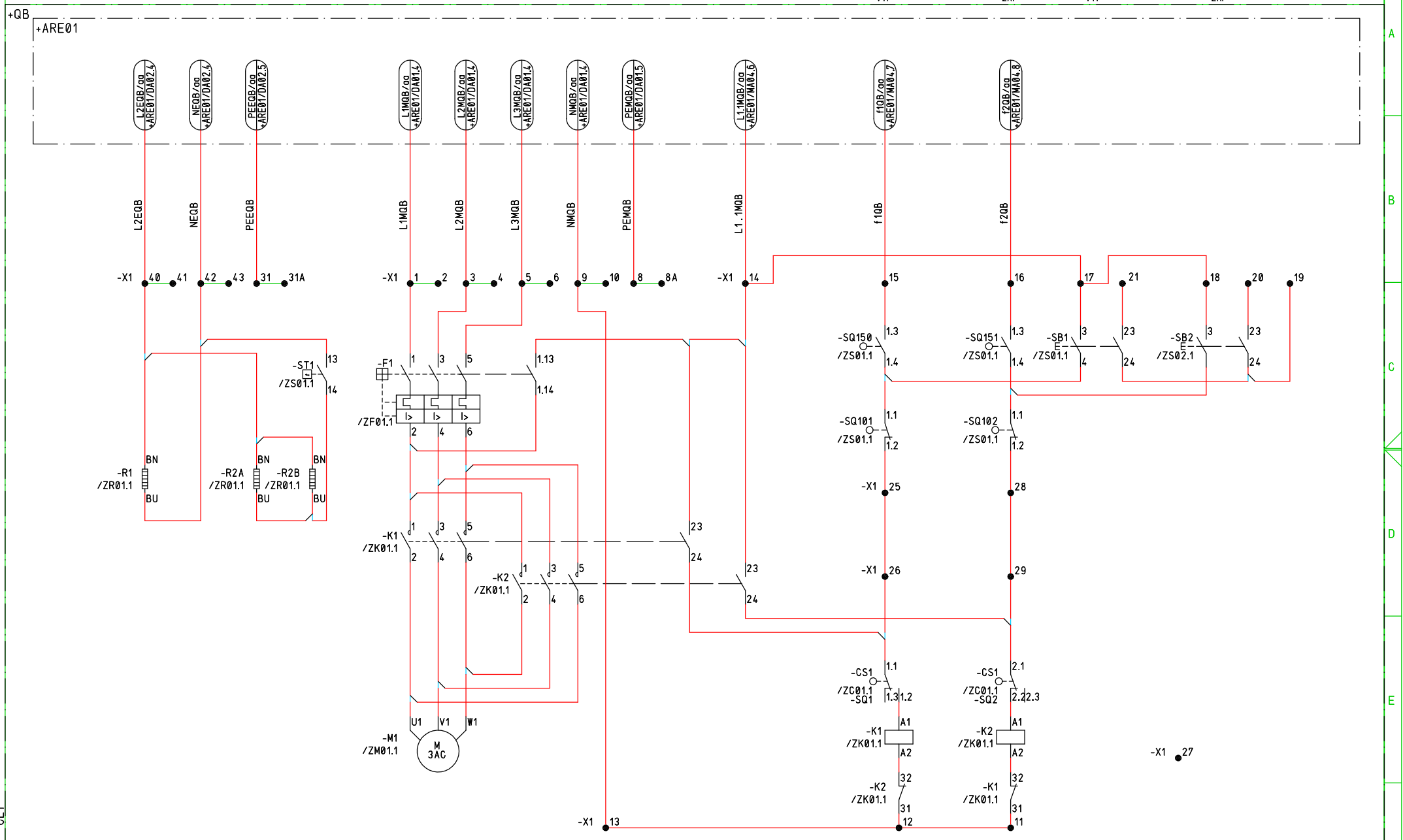

KRESLENO V POLOZE 2, ODPOJOVAČ OTEVŘEN

Č.výkr.zhot.: 505020100501
Č.zak.zhot.: 10200002620
Č.stavby:

OMEXOM

EVU modul 4.9

05.08.2021 BK_R110_R22_DPS_20210731 =AEA01+QB&EFS MA01 CE1

				Datum	31.07.2021	TR 110/22 kV BLANSKO	OVLÁDÁNÍ POHONU QB	=AEA01	+QB	&EFS	MA01
				Vypracl.	MUDRA	TR BLANSKO - ROZŠ. R110kV, DOPLNĚNÍ T103		STATUS: DPS			
				Schvál.	LETEV	POLE SPÍNAČE PŘÍPOJNIC					List: 84
Ind.revize	Popis revize	Datum	Jméno	Norma		EG.D, a.s.	OBVODOVÉ SCHÉMA	ČÍSLO VÝKRESU: BK=AEA01+QB&EFS/MA01			Celkem: 115

STAVOVÁ A PRUCHOVÁ SIGNALIZACE ODPOJOVAČE
(SCHÉMA ZAPOJENÍ ASE DEL-08764)

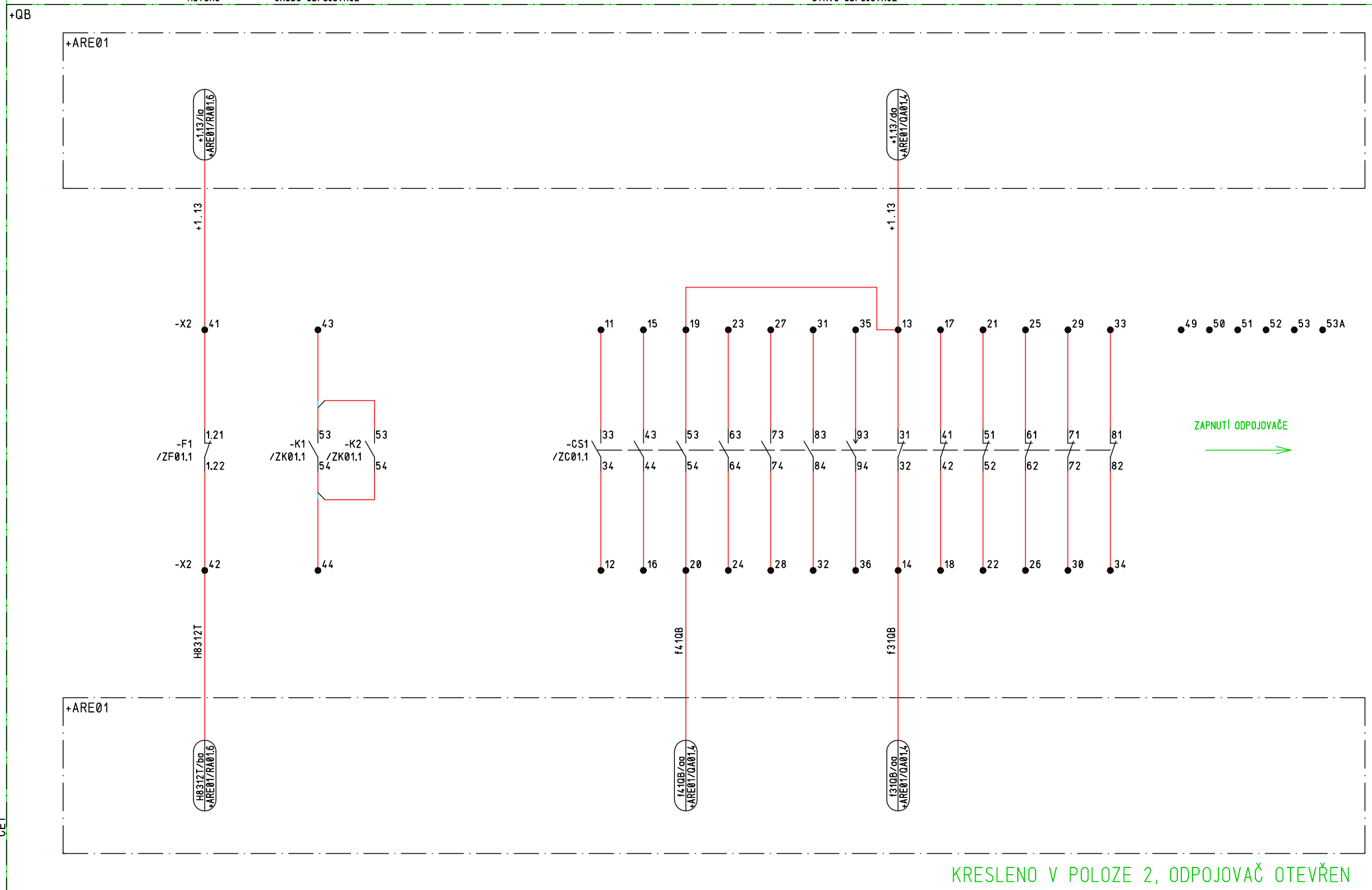

KRESLENO V POLOZE 2, ODPOJOVAČ OTEVŘEN

Č.výkr.zhot.: 505020100501
Č.zak.zhot.: 1020002620
Č.stavby:

OMEXOM

EVU modul 4.9

05.08.2021 BK_R110_R22_DPS_20210731
=AEA01+QB&EFS
QA01
CE1

				Datum	31.07.2021	TR 110/22 kV BLANSKO	eg·d	STAVOVÁ SIGNALIZACE	=AEA01	+QB	&EFS	QA01
				Vypracl.	MUDRA	TR BLANSKO - ROZŠ. R110kV, DOPLNĚNÍ T103			STATUS: DPS			
				Schvál.	LETEV	POLE SPÍNAČE PŘÍPOJNIC						
Ind.revize	Popis revize	Datum	Jméno	Norma		EG.D, a.s.		OBVODOVÉ SCHÉMA	ČÍSLO VÝKRESU: BK=AEA01+QB&EFS/QA01		List: 85	Celkem: 115

1	PŘEPÍNAČ	VÝROBCE OBJ. ČÍSLO GRID SOLUTIONS	TYP M0663AG	
KONTAKTY :		JMENOVITÉ NAPĚTÍ :		
TECHNICKÉ KOMPONENTY		TYP		OBJ. ČÍSLO

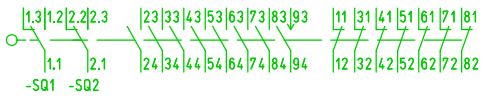

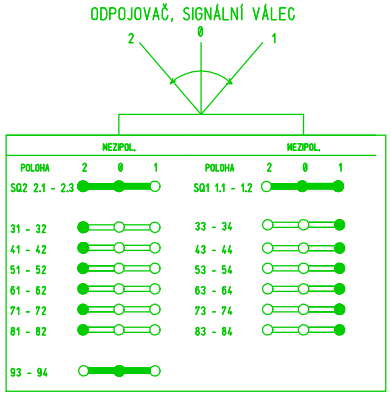

ZPŮSOB POUŽITÍ	NASTAVENÍ	UMÍSTĚNÍ	OZNAČENÍ PRVKU	
SIGNÁLNÍ PŘEPÍNAČ			-CS1	/MA01.6 /MA01.6 /QA01.4 /QA01.4 /QA01.5 /QA01.5 /QA01.5 /QA01.5 /QA01.5 /QA01.6 /QA01.6 /QA01.6 /QA01.6 /QA01.7 /QA01.7

Č.výkr.zhot.:
Č.zak.zhot.: 505020100501
Č.stavby: 1020002620

OMEXOM

EVU modul 4.9

05.08.2021 BK_R110_R22_DPS_20210731
=AEA01+QB&EFS
ZC01
CE1

				Datum	31.07.2021	TR 110/22 kV BLANSKO	VÝKRES POUŽITÝCH PRVKŮ	=AEA01 +QB &EFS ZC01
				Vyprac.	MUDRA	TR BLANSKO - ROZŠ. R110kV, DOPLNĚNÍ T103		STATUS: DPS
				Schvál.	LETEV	POLE SPÍNAČE PŘÍPOJNIC		List: 86
Ind.revize	Popis revize	Datum	Jméno	Norma		EG.D, a.s.	OBVODOVÉ SCHÉMA	ČÍSLO VÝKRESU: BK=AEA01+QB&EFS/ZC01 Celkem: 115

1	JISTIČ	VÝROBCE: EATON OBJ.ČÍSLO:	TYP: PKZM0-1,6
	SPOUŠTĚČ MOTORŮ	150kA	
	JMENOVITÝ PROUD : 1-1,6A	JMENOVITÉ NAPĚTÍ : 690V AC	

TECHNICKÉ KOMPONENTY	TYP	OBJEDNACÍ ČÍSLO

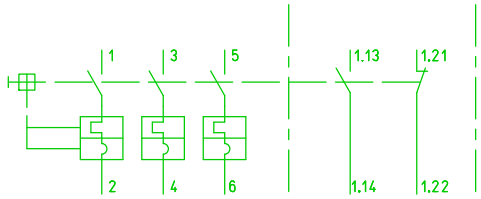

ZPŮSOB POUŽITÍ	NASTAVENÍ	UMÍSTĚNÍ	OZNAČENÍ PRVKU																			
MOTOROVÝ SPOUŠTĚČ POHONU			-F1				/MA01.3			/MA01.4	/QA01.2											

Č.výkr.zhot.:
Č.zak.zhot.: 505020100501
Č.stavby: 1020002620

OMEXOM

EVU modul 4.9

05.08.2021 BK_R110_R22_DPS_20210731
=AEA01+QB&EFS
ZF01
CE1

				Datum	31.07.2021	TR 110/22 kV BLANSKO		VÝKRES POUŽITÝCH PRVKŮ	=AEA01	+QB	&EFS	ZF01
				Vyprac.	MUDRA	TR BLANSKO - ROZŠ. R110kV, DOPLNĚNÍ T103			STATUS: DPS			
				Schvál.	LETEV	POLE SPÍNAČE PŘÍPOJNIC						List: 87
Ind.revize	Popis revize	Datum	Jméno	Norma		EG.D, a.s.		OBVODOVÉ SCHÉMA	ČÍSLO VÝKRESU: BK=AEA01+QB&EFS/ZF01			Celkem: 115

2 STYKAČ

VÝROBCE ALLEN BRADLEY TYP 100-K05 KF 300
OBJ. ČÍSLO

3S,2O

JMENOVITÝ PROUD : NAPĚTÍ CÍVKY : 230V AC

TECHNICKÉ KOMPONENTY	TYP	OBJ. ČÍSLO

ZPŮSOB POUŽITÍ	NASTAVENÍ	UMÍSTĚNÍ	OZNAČENÍ PRVKU						
VYPNUTÍ ODPOJOVAČE			-K1	/MA01.6	/MA01.3	/MA01.5	/QA01.3	/MA01.6	
ZAPNUTÍ ODPOJOVAČE			-K2	/MA01.6	/MA01.4	/MA01.5	/QA01.3	/MA01.6	

Č.výkr.zhot.: 505020100501
Č.zak.zhot.: 10200002620
Č.stavby:

OMEXOM

EVU modul 4.9

05.08.2021 BK_R110_R22_DPS_20210731
=AEA01+QB&EFS
ZK01
CE1

				Datum	31.07.2021	TR 110/22 kV BLANSKO	VÝKRES POUŽITÝCH PRVKŮ	=AEA01	+QB	&EFS	ZK01
				Vyprac.	MUDRA	TR BLANSKO - ROZŠ. R110kV, DOPLNĚNÍ T103		STATUS: DPS			
				Schvál.	LETEV	POLE SPÍNAČE PŘÍPOJNIC					
Ind.revize	Popis revize	Datum	Jméno	Norma		EG.D, a.s.	OBVODOVÉ SCHÉMA	ČÍSLO VÝKRESU: BK=AEA01+QB&EFS/ZK01		List: 88	Celkem: 115

1	MOTOR	VÝROBCE OBJ. ČÍSLO	MOTOVARIO	TYP	T71B4
	370W		50Hz		
	NAPĚTÍ	: 230/400V	VÝKON	:	

TECHNICKÉ KOMPONENTY	TYP	OBJ. ČÍSLO

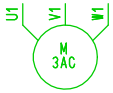

ZPŮSOB POUŽITÍ	NASTAVENÍ	UMÍSTĚNÍ	OZNAČENÍ PRVKU
POHON ODPOJOVAČE			-M1

/MA01.3

Č.výkr.zhot.: 505020100501
Č.zak.zhot.: 10200002620
Č.stavby:

OMEXOM

EVU modul 4.9

05.08.2021 BK_R110_R22_DPS_20210731
=AEA01+QB&EFS
ZM01
CE1

				Datum	31.07.2021	TR 110/22 kV BLANSKO	VÝKRES POUŽITÝCH PRVKŮ	=AEA01	+QB	&EFS	ZM01
				Vyprac.	MUDRA	TR BLANSKO - ROZŠ. R110kV, DOPLNĚNÍ T103		STATUS: DPS			
				Schvál.	LETEV	POLE SPÍNAČE PŘÍPOJNIC					List: 89
Ind.revize	Popis revize	Datum	Jméno	Norma		EG.D, a.s.	OBVODOVÉ SCHÉMA	ČÍSLO VÝKRESU: BK=AEA01+QB&EFS/ZM01			Celkem: 115

3	TOPENÍ	VÝROBCE / OBJ. ČÍSLO	GRID SOLUTIONS	TYP	RX150
	NAPĚTÍ	: 110-250V, 50Hz	VÝKON	: 30W	

TECHNICKÉ KOMPONENTY	TYP	OBJ. ČÍSLO

BN BU

ZPŮSOB POUŽITÍ	NASTAVENÍ	UMÍSTĚNÍ	OZNAČENÍ PRVKU		
TOPENÍ			-R1		/MA01.2
TOPENÍ			-R2A		/MA01.2
TOPENÍ			-R2B		/MA01.3

Č.výkr.zhot.: 505020100501
Č.zak.zhot.: 10200002620
Č.stavby:

OMEXOM

EVU modul 4.9

05.08.2021 BK_R110_R22_DPS_20210731
=AEA01+QB&EFS
ZR01
CE1

				Datum	31.07.2021	TR 110/22 kV BLANSKO	VÝKRES POUŽITÝCH PRVKŮ	=AEA01	+QB	&EFS	ZR01
				Vyprac.	MUDRA	TR BLANSKO - ROZŠ. R110kV, DOPLNĚNÍ T103		STATUS: DPS			
				Schvál.	LETEV	POLE SPÍNAČE PŘÍPOJNIC					
Ind.revize	Popis revize	Datum	Jméno	Norma		EG.D, a.s.	OBVODOVÉ SCHÉMA	ČÍSLO VÝKRESU: BK=AEA01+QB&EFS/ZR01		List: 90	Celkem: 115

2	KONCOVÝ SPÍNAČ 16A	VÝROBCE OBJ. ČÍSLO: MARQUARDT	TYP: Micro N.C.-1117.0206		
	SPÍNACÍ KONTAKTY : 10	JMENOVITÉ NAPĚTÍ : 500V			
	TECHNICKÉ KOMPONENTY	TYP	OBJ. ČÍSLO		
	ZPŮSOB POUŽITÍ	NASTAVENÍ	UMÍSTĚNÍ	OZNAČENÍ PRVKU	
	ELEKTROMECHANICKÉ BLOKOVÁNÍ OVLÁDÁNÍ			-SQ101	/MA01.6
	ELEKTROMECHANICKÉ BLOKOVÁNÍ OVLÁDÁNÍ			-SQ102	/MA01.6
1	TERMOSTAT 10A	VÝROBCE OBJ. ČÍSLO: RS	TYP: 228-2658 RS		
	ROZSAH [°C] : 1S	JMENOVITÉ NAPĚTÍ : 250V			
	TECHNICKÉ KOMPONENTY	TYP	OBJ. ČÍSLO		
	ZPŮSOB POUŽITÍ	NASTAVENÍ	UMÍSTĚNÍ	OZNAČENÍ PRVKU	
	TERMOSTAT			-ST1	/MA01.3
2	KONCOVÝ SPÍNAČ 16A	VÝROBCE OBJ. ČÍSLO: MARQUARDT	TYP: Micro N.C.-1117.0106		
	SPÍNACÍ KONTAKTY : 1S	JMENOVITÉ NAPĚTÍ : 500V			
	TECHNICKÉ KOMPONENTY	TYP	OBJ. ČÍSLO		
	ZPŮSOB POUŽITÍ	NASTAVENÍ	UMÍSTĚNÍ	OZNAČENÍ PRVKU	
	OTEVŘENÍ DVEŘÍ - BLOKOVÁNÍ DO			-SQ150	/MA01.6
	OTEVŘENÍ DVEŘÍ - BLOKOVÁNÍ DO			-SQ151	/MA01.6
1	TLAČÍTKO	VÝROBCE OBJ. Č.: EATON 216609	TYP: M22-D-S-X0		
	SPÍNACÍ KONTAKTY : 2S	BARVA :			
	TECHN. KOMPONENTY	TYP	OBJEDNACÍ ČÍSLO		
	APLIKACE	NASTAVITELNOST	MÍSTO	OZNAČENÍ PRVKU	
	VYPNUTÍ ODPOJOVAČE			-SB1	/MA01.7 /MA01.7

Č.výkr.zhot.: 505020100501
Č.zak.zhot.: 10200002620
Č.stavby:

OMEXOM

EVU modul 4.9

05.08.2021 BK_R110_R22_DPS_20210731
=AEA01+QB&EFS
ZS01
CE1

				Datum	31.07.2021	TR 110/22 kV BLANSKO	VÝKRES POUŽITÝCH PRVKŮ	=AEA01	+QB	&EFS	ZS01
				Vyprac.	MUDRA	TR BLANSKO - ROZŠ. R110kV, DOPLNĚNÍ T103		STATUS: DPS			
				Schvál.	LETEV	POLE SPÍNAČE PŘÍPOJNIC					
Ind.revize	Popis revize	Datum	Jméno	Norma		EG.D, a.s.	OBVODOVÉ SCHÉMA	ČÍSLO VÝKRESU: BK=AEA01+QB&EFS/ZS01		List: 91	Celkem: 115

1	TLAČÍTKO	VÝROBCE OBJ. Č.	EATON 216609	TYP	M22-D-W-X1
	SPÍNACÍ KONTAKTY : 2S		BARVA :		
	TECHN. KOMPONENTY		TYP		OBJEDNACÍ ČÍSLO

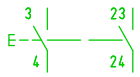

APLIKACE	NASTAVITELNOST	MÍSTO	OZNAČENÍ PRVKU								
ZAPNUTÍ ODPOJOVAČE			-SB2		/MA01.8						
						/MA01.8					

Č.výkr.zhot.: 505020100501
Č.zak.zhot.: 10200026620
Č.stavby:

OMEXOM

EVU modul 4.9

05.08.2021 BK_R110_R22_DPS_20210731
=AEA01+QB&EFS
ZS02
CE1

				Datum	31.07.2021	TR 110/22 kV BLANSKO	VÝKRES POUŽITÝCH PRVKŮ	=AEA01	+QB	&EFS	ZS02
				Vyprac.	MUDRA	TR BLANSKO - ROZŠ. R110kV, DOPLNĚNÍ T103		STATUS: DPS			
				Schvál.	LETEV	POLE SPÍNAČE PŘÍPOJNIC					List: 92
Ind.revize	Popis revize	Datum	Jméno	Norma		EG.D, a.s.	OBVODOVÉ SCHÉMA	ČÍSLO VÝKRESU: BK=AEA01+QB&EFS/ZS02			Celkem: 115

Č.	KABEL	OBSAZ.ŽIL: VÝKR.	SPOL.	TYP KABELU:	ŽÍLA	POKRAČUJE SCH. ZAPOJENÍ
1	-WLQB0101	5	5	CYKY-J 5x2.5		
2	-WSQB0101	3	3	CYKFY-O 5x2.5		
3	-WLQB0102	3	3	CYKY-J 3x2.5		

-X1

MATERIÁL VODIČŮ		Ø	BARVA
STANDARD:	H07V-K 2,5mm2		SW

TYP SVORKY:
STANDARD: CBC.6

ZPĚTNÝ ODKAZ	Č. 1	2	3	4	5	6	7	8	9	10	11	12	ŽÍLY/ LTG		OZNAČENÍ CÍLE		POTENCIÁL	Č.	OZNAČENÍ CÍLE		ŽÍLY/ LTG	POZNÁMKA
/MA01.3	->														-F1	1	L1MQB	1	+ARE01 -XMQ	2	1	
/MA01.3																		2				
/MA01.3	->														-F1	3	L2MQB	3	+ARE01 -XMQ	5	2	
/MA01.4																		4				
/MA01.4	->														-F1	5	L3MQB	5	+ARE01 -XMQ	8	3	
/MA01.4																		6				
/MA01.4	->																PEMQB	8	+ARE01 -XMQ	14	5	
/MA01.4																		8A				
/MA01.4	->														-X1	13	NMQB	9	+ARE01 -XMQ	11	4	
/MA01.4																		10				
/MA01.6															-K1	31	NMQB	11				
/MA01.6															-K2	31	NMQB	12				
/MA01.4															-X1	9	NMQB	13				
/MA01.5		->												Q	-K2	23	A L1.1MQB	14 B	+ARE01-XW	4	1	
																	C	D	-X1	17		
/MA01.6		->													-SQ150	1.3	f1QB	15	+ARE01 -XW	5	2	
/MA01.6		->													-SQ151	1.3	f2QB	16	+ARE01 -XW	6	3	
/MA01.7															-SB1	3	L1.1MQB	17	-X1	14 D		
/MA01.8															-SB2	3	L1.1MQB	18				
/MA01.8														Q	-SB2	24		19				
/MA01.8															-SB2	23		20				
/MA01.7															-SB1	23		21				
/MA01.6																		25	-SQ101	1.2		
/MA01.6														Q	-CS1	1.1		26				
/MA01.7																		27				
/MA01.6																		28	-SQ102	1.2		
/MA01.6														Q	-CS1	2.1		29				
/MA01.2			->														PEEQB	31	+ARE01 -XE	17	3	
/MA01.2																		31A				
/MA01.2			->											Q	-R1	BN	L2EQB	40	+ARE01 -XE	5	1	
/MA01.2																		41				
/MA01.2			->											Q	-R1	BU	NEQB	42	+ARE01 -XE	10	2	
/MA01.2																		43				

OMEXOM

Č.výkr.zhot.: 505020100501
Č.zak.zhot.: 10200002620
Č.stavby:

EVU modul 4.9

05.08.2021 BK_R110_R22_DPS_20210731
=AEA01+QB&EMA
K10
CE1

				Datum	31.07.2021	TR 110/22 kV BLANSKO	SESTAVA SVORKOVNICE +QB-X1	=AEA01	+QB	&EMA	K10
				Vypracl.	MUDRA	TR BLANSKO - ROZŠ. R110kV, DOPLNĚNÍ T103		STATUS: DPS			
				Schvál.	LETEV	POLE SPÍNAČE PŘÍPOJNIC					
Ind.revize	Popis revize	Datum	Jméno	Norma		EG.D, a.s.	ZAPOJOVACÍ TABULKA	ČÍSLO VÝKRESU: BK=AEA01+QB&EMA/K10		List: 93	Celkem: 115

Č.	KABEL	OBSAZ.ŽIL: VÝKR.	SPOL.	TYP KABELU:	ŽÍLA	POKRAČUJE SCH. ZAPOJENÍ
1	-WSQB0102	3	3	CYKFY-O 7x1.5		
2	-WSQB0103	2	2	CYKFY-O 5x1.5		

-X2

MATERIÁL VODIČŮ		∅	BARVA
STANDARD:	H07V-K 2,5mm2		SW

TYP SVORKY:
STANDARD: CBC.4

ZPĚTNÝ ODKAZ	Č. 1	2	3	4	5	6	7	8	9	10	11	12	ŽÍLY/ LTG		OZNAČENÍ CÍLE		POTENCIÁL	Č.	OZNAČENÍ CÍLE		ŽÍLY/ LTG	POZNÁMKA
/QA01.4															-CS1	33		11				
/QA01.4															-CS1	34		12				
/QA01.6	->														-CS1	31	A +1.13	13 B	+ARE01-XN113	3	1	
																	C	D	-X2	19		
/QA01.6	->														-CS1	32	f31QB	14	+ARE01 -XH	18	2	
/QA01.4															-CS1	43		15				
/QA01.4															-CS1	44		16				
/QA01.6															-CS1	41		17				
/QA01.6															-CS1	42		18				
/QA01.5															-CS1	53	+1.13	19	-X2	13 D		
/QA01.5	->														-CS1	54	f41QB	20	+ARE01 -XH	19	3	
/QA01.6															-CS1	51		21				
/QA01.6															-CS1	52		22				
/QA01.5															-CS1	63		23				
/QA01.5															-CS1	64		24				
/QA01.6															-CS1	61		25				
/QA01.6															-CS1	62		26				
/QA01.5															-CS1	73		27				
/QA01.5															-CS1	74		28				
/QA01.7															-CS1	71		29				
/QA01.7															-CS1	72		30				
/QA01.5															-CS1	83		31				
/QA01.5															-CS1	84		32				
/QA01.7															-CS1	81		33				
/QA01.7															-CS1	82		34				
/QA01.5															-CS1	93		35				
/QA01.5															-CS1	94		36				
/QA01.2		->													-F1	1.21	+1.13	41	+ARE01 -XN113	10	1	
/QA01.2		->													-F1	1.22	H8312T	42	+ARE01 -XH	10	2	
/QA01.3														Q	-K1	53		43				
/QA01.3														Q	-K1	54		44				
/QA01.7																		49				
/QA01.7																		50				
/QA01.8																		51				

Č.výkr.zhot.: 5050201000501
Č.zak.zhot.: 10200002620
Č.stavby:

OMEXOM

EVU modul 4.9

BK_R110_R22_DPS_20210731
=AEA01+QB&EMA
K20
CE1

05.08.2021

Datum	31.07.2021	TR 110/22 kV BLANSKO	SESTAVA SVORKOVNICE +QB-X2	=AEA01	+QB &EMA K20
Vypracl.	MUDRA	TR BLANSKO - ROZŠ. R110kV, DOPLNĚNÍ T103		STATUS: DPS	
Schvál.	LETEV	POLE SPÍNAČE PŘÍPOJNIC			List: 94
		EG.D, a.s.	ZAPOJOVACÍ TABULKA	ČÍSLO VÝKRESU: BK=AEA01+QB&EMA/K20	Celkem: 115

Ind.revize | Popis revize | Datum | Jméno | Norma

Č.	KABEL	OBSAZ.ŽIL:	VÝKR.\SPOL.	TYP KABELU:	ŽÍLA	POKRAČUJE SCH. ZAPOJENÍ

-X2

MATERIÁL VODIČŮ	∅	BARVA
STANDARD: H07V-K 2,5mm2		SW

TYP SVORKY:
STANDARD: CBC.4

ZPĚTNÝ ODKAZ	Č. 1	2	3	4	5	6	7	8	9	10	11	12	ŽÍLY/ LTG	OZNAČENÍ CÍLE
/QA01.8														
/QA01.8														
/QA01.8														

POTENCIÁL	Č.
	52
	53
	53A

OZNAČENÍ CÍLE	ŽÍLY/ LTG	POZNÁMKA

Č.výkr.zhot.: 505020100501
Č.zak.zhot.: 1020002620
Č.stavby:

OMEXOM

EVU modul 4.9

05.08.2021 BK_R110_R22_DPS_20210731
=AEA01+QB&EMA
K21
CE1

				Datum	31.07.2021	TR 110/22 kV BLANSKO	SESTAVA SVORKOVNICE +QB-X2	=AEA01	+QB	&EMA	K21
				Vypracl.	MUDRA	TR BLANSKO - ROZŠ. R110kV, DOPLNĚNÍ T103		STATUS: DPS			
				Schvál.	LETEV	POLE SPÍNAČE PŘÍPOJNIC					List: 95
Ind.revize	Popis revize	Datum	Jméno	Norma		EG.D, a.s.	ZAPOJOVACÍ TABULKA	ČÍSLO VÝKRESU: BK=AEA01+QB&EMA/K21			Celkem: 115

VYHŘÍVÁNÍ SKŘÍŇĚ
VYPÍNAČE

PŘÍDAVNÉ SVORKY
VYPÍNAČE

Č.výkr.zhot.: 505020100501
Č.zak.zhot.: 10200002620
Č.stavby:

OMEXOM

EVU modul 4.9

05.08.2021 BK_R110_R22_DPS_20210731
=AEA01+QM&EFS
DA01
CE1

				Datum	31.07.2021	TR 110/22 kV BLANSKO	TEMPEROVÁNÍ	=AEA01	+QM	&EFS	DA01
				Vyprac.	MUDRA	TR BLANSKO - ROZŠ. R110kV, DOPLNĚNÍ T103		STATUS: DPS			
				Schvál.	LETEV	POLE SPÍNAČE PŘÍPOJNIC					
Ind.revize	Popis revize	Datum	Jméno	Norma		EG.D, a.s.	OBVODOVÉ SCHÉMA	ČÍSLO VÝKRESU: BK=AEA01+QM&EFS/DA01		List: 96	Celkem: 115

MOTOR

OVLÁDÁNÍ CHODU MOTORU

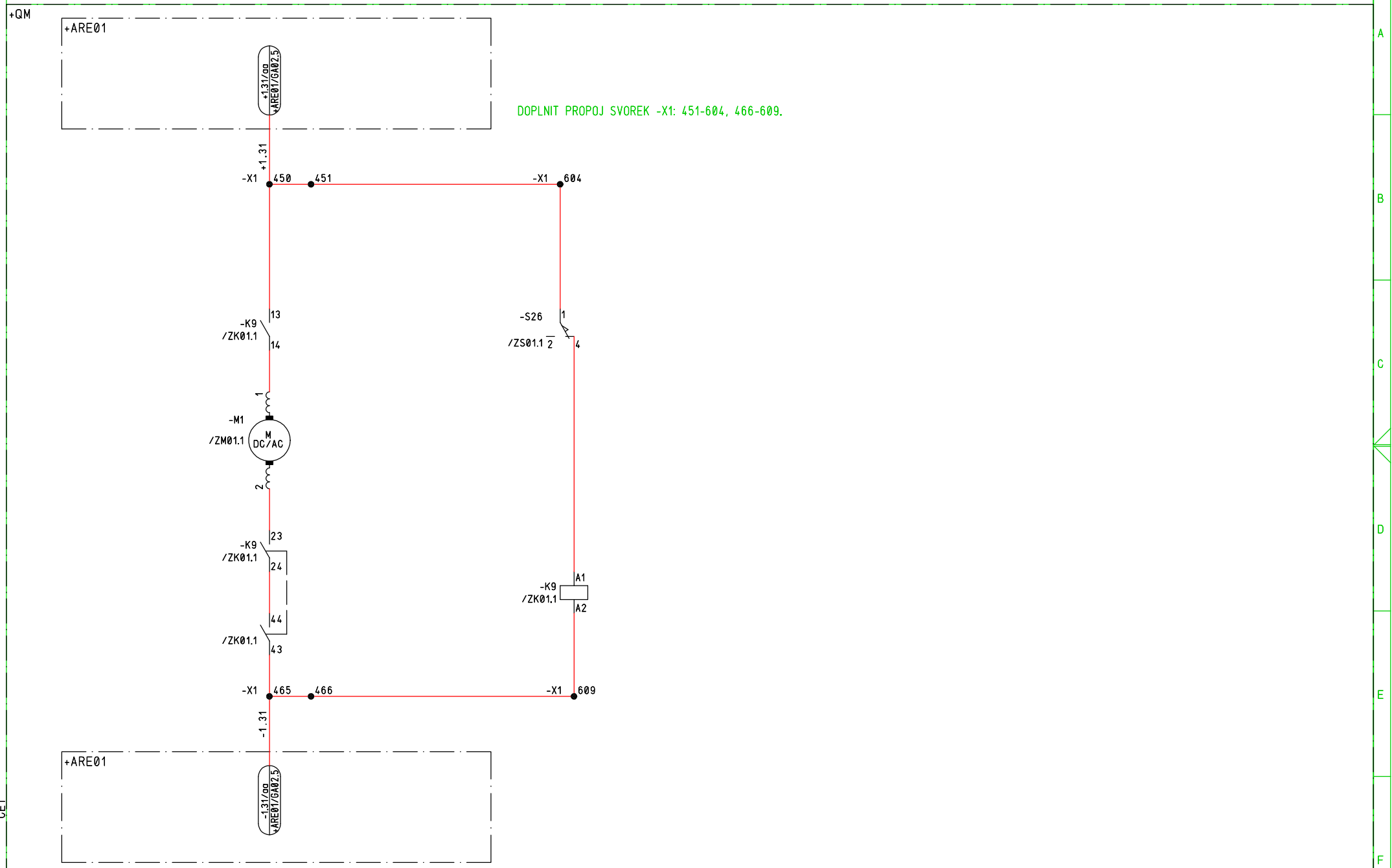

Č.výkr.zhot.: 505020100501
Č.zak.zhot.: 10200002620
Č.stavby:

OMEXOM

EVU modul 4.9

05.08.2021 BK_R110_R22_DPS_20210731
=AEA01+QM&EFS
GA01
CE1

				Datum	31.07.2021	TR 110/22 kV BLANSKO		NAPÁJENÍ POHONŮ DC	=AEA01	+QM	&EFS GA01
				Vyprac.	MUDRA	TR BLANSKO - ROZŠ. R110kV, DOPLNĚNÍ T103			STATUS: DPS		
				Schvál.	LETEV	POLE SPÍNAČE PŘÍPOJNIC					List: 97
Ind.revize	Popis revize	Datum	Jméno	Norma		EG.D, a.s.		OBVODOVÉ SCHÉMA	ČÍSLO VÝKRESU: BK=AEA01+QM&EFS/GA01		Celkem: 115

ZAPÍNACÍ OBVOD

OCHRANA PROTI PUMPOVÁNÍ

DÁLKOVÉ ZAPNUTÍ | ZAPNUTÍ MÍSTNĚ

+QM

+ARE01

+f2QM/aa +ARE01/MA01.4 — +f2QM

+1.11 — +1.11/ba +ARE01/MA01.6

-X1 610 — -X1 600

-S8 /ZS01.1 63 64 — 51 52

ZRUŠIT STÁVAJÍCÍ PROPOJ SVOREK -X1: 600-601-602-603-604
A NAHRADIT JEJ PROPOJEM SVOREK -X1: 601-602-603.

-S39 /ZS01.1 53 54 — f91CLMAN/aa /MA02.2

-X0 1

-S1 /ZS02.1 41 42 62 61 92 91 — -K92 /ZK01.1 63 64 — 51 52 -K75 /ZK01.1 — 13 14

-X0 3

-Y1 /ZY01.1 A1 A2

-K75 /ZK01.1 61 62 71 72 81 82 — -K75 /ZK01.1 A1 A2

-K10 /ZK01.1 14 13

-S39 /ZS01.1 23 24

ZRUŠIT STÁVAJÍCÍ PROPOJ SVOREK -X1: 605-606-607-608-609
A NAHRADIT JEJ PROPOJEM SVOREK -X1: 606-607-608.
DOPLNIT PROPOJ MEZI SVORKAMI -X1: 605-645.

-1.11/ca /MA02.2

-X1 626 625 — -X1 605 — -1.11/bb /MA02.2

+ARE01

-f2QM/aa +ARE01/MA01.4 — -f2QM

-1.11 — -1.11/ba +ARE01/MA01.6

Č.výkr.zhot.: 505020100501
Č.zak.zhot.: 10200002620
Č.stavby:

OMEXOM

EVU modul 4.9

05.08.2021 BK_R110_R22_DPS_20210731
=AEA01+QM&EFS
MA01
CE1

				Datum	31.07.2021	TR 110/22 kV BLANSKO		ZAPÍNACÍ OBVOD QM	=AEA01	+QM	&EFS MA01
				Vyprac.	MUDRA	TR BLANSKO - ROZŠ. R110kV, DOPLNĚNÍ T103			STATUS: DPS		
				Schvál.	LETEV	POLE SPÍNAČE PŘÍPOJNIC					List: 98
Ind.revize	Popis revize	Datum	Jméno	Norma		EG.D, a.s.		OBVODOVÉ SCHÉMA	ČÍSLO VÝKRESU: BK=AEA01+QM&EFS/MA01		Celkem: 115

VYPNUTÍ
1. VYPÍNACÍHO OBVODU
VYPNUTÍ MÍSTNĚ ŘÍDÍCÍ MÍSTNOST

VYPNUTÍ
2. VYPÍNACÍHO OBVODU

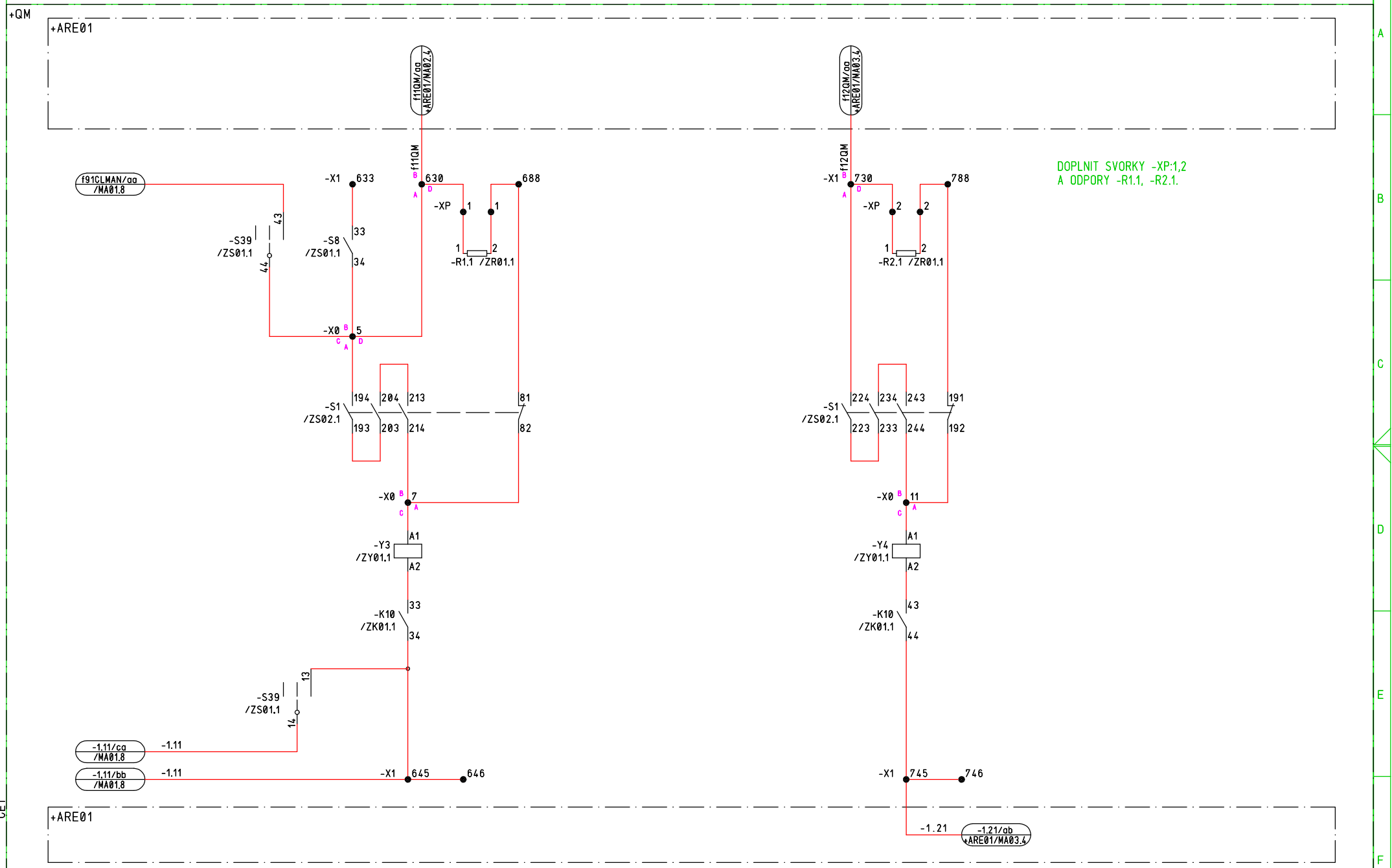

Č.výkr.zhot.: 505020100501
Č.zak.zhot.: 10200002620
Č.stavby:

OMEXOM

EVU modul 4.9

05.08.2021 BK_R110_R22_DPS_20210731
=AEA01+QM&EFS
MA02
CE1

				Datum	31.07.2021	TR 110/22 kV BLANSKO	VYPÍNACÍ OBVODY QM	=AEA01	+QM	&EFS	MA02
				Vyprac.	MUDRA	TR BLANSKO - ROZŠ. R110kV, DOPLNĚNÍ T103		STATUS: DPS			
				Schvál.	LETEV	POLE SPÍNAČE PŘÍPOJNIC				List:	99
Ind.revize	Popis revize	Datum	Jméno	Norma		EG.D, a.s.	OBVODOVÉ SCHÉMA	ČÍSLO VÝKRESU: BK=AEA01+QM&EFS/MA02		Celkem:	115

VOLNÉ POMOCNÉ KONTAKTY

VYPÍNAČ

VYP ZAP

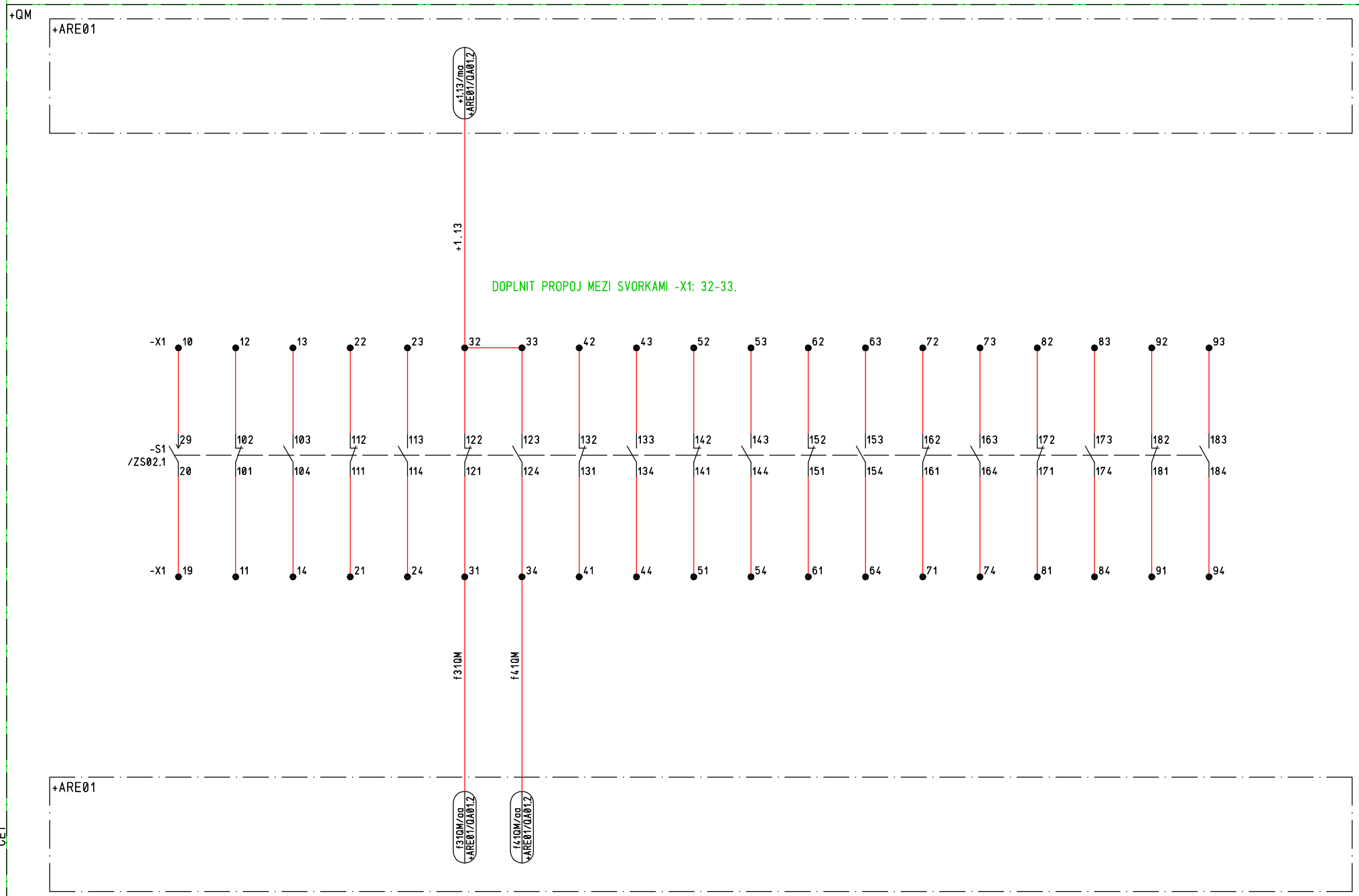

Č.výkr.zhot.: 505020100501
Č.zak.zhot.: 10200002620
Č.stavby:

OMEXOM

EVU modul 4.9

05.08.2021 BK_R110_R22_DPS_20210731
=AEA01+QM&EFS
QA01
CE1

				Datum	31.07.2021	TR 110/22 kV BLANSKO		STAVOVÁ SIGNALIZACE	=AEA01	+QM	&EFS	QA01		
				Vyprac.	MUDRA	TR BLANSKO - ROZŠ. R110kV, DOPLNĚNÍ T103			STATUS: DPS					
				Schvál.	LETEV	POLE SPÍNAČE PŘÍPOJNIC							List:	100
Ind.revize	Popis revize	Datum	Jméno	Norma		EG.D, a.s.		OBVODOVÉ SCHÉMA	ČÍSLO VÝKRESU: BK=AEA01+QM&EFS/QA01				Celkem:	115

OBVODY STROJ. OCHRAN A SIGNALIZACE

ZTRÁTA TLAKU SF6 VYPÍNAČ ZABLOKOVÁN	POČÍTADLO CYKLŮ	POHON NENASTŘÁDÁN	POKLES TLAKU SF6	ZTRÁTA SF6 BLOK ZAP/VYP	POHON NENASTŘÁDÁN	MÍSTNÍ OVLÁDÁNÍ	VYPÍNAČ NEPŘIPRAVEN	VYPÍNAČ PŘIPRAVEN	ZTRÁTA TLAKU SF6	POHON NENASTŘÁDÁN

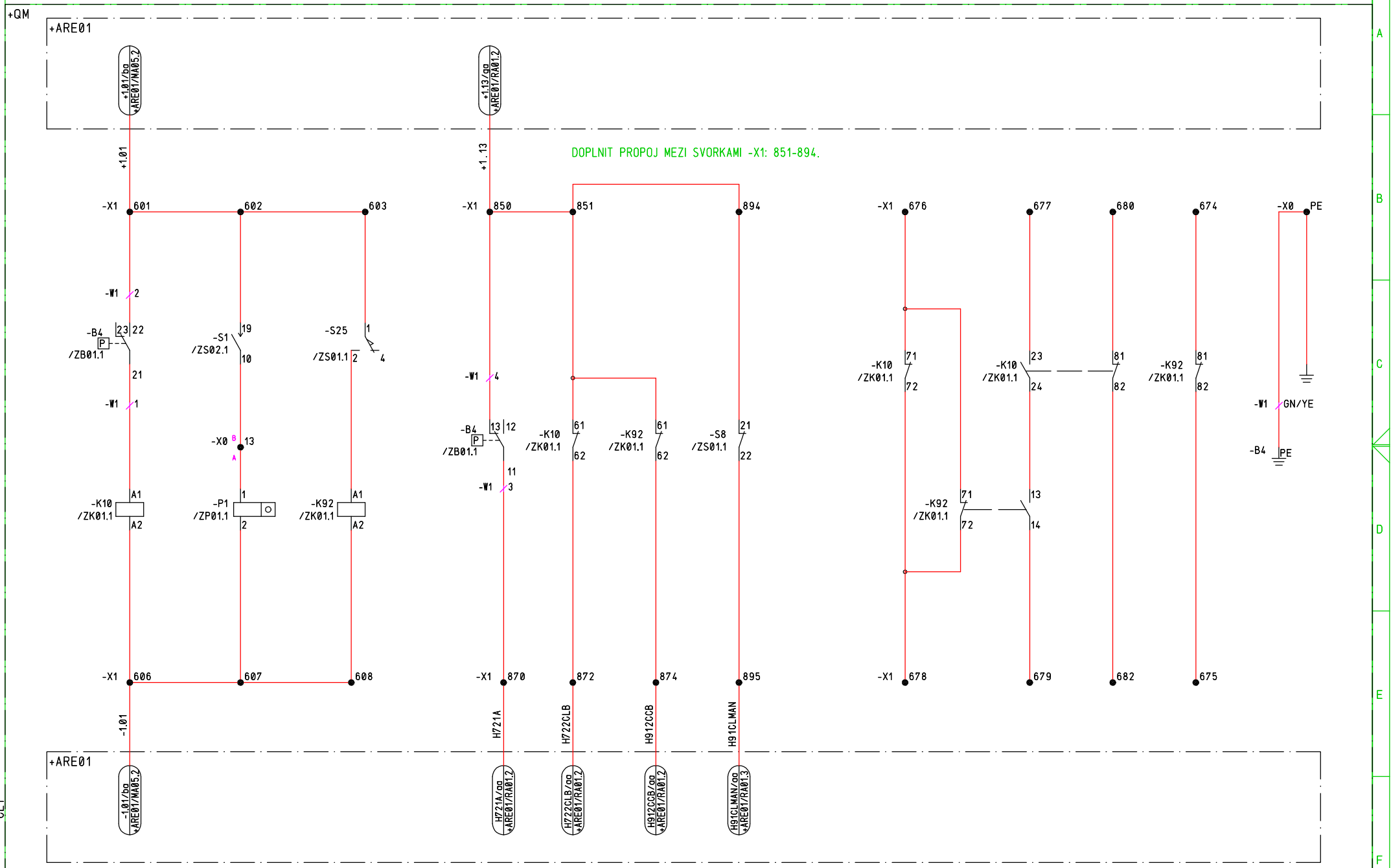

Č.výkr.zhot.: 505020100501
Č.zak.zhot.: 10200002620
Č.stavby:

OMEXOM

EVU modul 4.9

05.08.2021 BK_R110_R22_DPS_20210731
=AEA01+QM&EFS
RA01
CE1

				Datum	31.07.2021	TR 110/22 kV BLANSKO	eg·d	PORUCHOVÁ SIGNALIZACE	=AEA01	+QM	&EFS	RA01			
				Vyprac.	MUDRA	TR BLANSKO - ROZŠ. R110kV, DOPLNĚNÍ T103			STATUS:	DPS					
				Schvál.	LETEV	POLE SPÍNAČE PŘÍPOJNIC								List:	101
Ind.revize	Popis revize	Datum	Jméno	Norma		EG.D, a.s.		OBVODOVÉ SCHÉMA	ČÍSLO VÝKRESU:	BK=AEA01+QM&EFS/RA01				Celkem:	115

1	TLAKOVÝ SPÍNAČ	VÝROBCE: SIEMENS OBJ. Č. 3HT 412 05072 001 8731 0017(TRAFAG)	TYP : 3HT 412 05072 001	
	KONTAKTY : 3XW	TLAK : [MPA]		
	TECHN. KOMPONENTY	TYP	OBJEDNACÍ ČÍSLO	

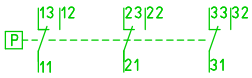

APLIKACE	NASTAVITELNOST	MÍSTO	OZNAČENÍ PRVKU								
MONITOROVÁNÍ TLAKU SF6			-B4		/RA01.4						
						/RA01.1					

Č.výkr.zhot.:
Č.zak.zhot.: 5050201000501
Č.stavby: 10200002620

OMEXOM

EVU modul 4.9

05.08.2021 BK_R110_R22_DPS_20210731
=AEA01+QM&EFS
ZB01
CE1

				Datum	31.07.2021	TR 110/22 kV BLANSKO	VÝKRES POUŽITÝCH PRVKŮ	=AEA01	+QM	&EFS	ZB01
				Vyprac.	MUDRA	TR BLANSKO - ROZŠ. R110kV, DOPLNĚNÍ T103		STATUS: DPS			
				Schvál.	LETEV	POLE SPÍNAČE PŘÍPOJNIC					List: 102
Ind.revize	Popis revize	Datum	Jméno	Norma		EG.D, a.s.	OBVODOVÉ SCHÉMA	ČÍSLO VÝKRESU: BK=AEA01+QM&EFS/ZB01			Celkem: 115

1 POMOCNÉ RELÉ VÝROBCE : SIEMENS TYP : 3RH11 40-1BF40
OBJ. č. : 21 019

10A

POMOCNÉ NAPĚTÍ : 110V DC KONTAKTY : 4S

TECHN. KOMPONENTY	TYP :	OBJEDNACÍ ČÍSLO

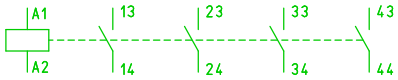

APLIKACE	NASTAVITELNOST	MÍSTO	OZNAČENÍ PRVKU	
OVLÁDÁNÍ POHONU VYPÍNAČE			-K9	/GA01.4 /GA01.2 /GA01.2 /GA01.2

3 POMOCNÉ RELÉ VÝROBCE: SIEMENS TYP : 3RH2140-1BF40
OBJ.ČÍSLO: 33784&33798

+3RH2911-1GA04

POMOCNÉ NAPĚTÍ : 110V DC KONTAKTY : 4S,4O

TECHNICKÉ KOMPONENTY	TYP	OBJEDNACÍ ČÍSLO

ZPŮSOB POUŽITÍ	NASTAVENÍ	UMÍSTĚNÍ	OZNAČENÍ PRVKU	
ZTRÁTA TLAKU SF6			-K10	/RA01.1 /RA01.7 /MA02.6 /RA01.4 /RA01.7 /MA01.4 /MA02.3 /RA01.6
OCHRANA PROTI PUMPOVÁNÍ			-K75	/MA01.4 /MA01.4 /MA01.4 /MA01.4 /MA01.4
POHON NENASTŘÁDÁN			-K92	/RA01.3 /RA01.4 /RA01.8 /RA01.7 /MA01.4 /RA01.6

Č.výkr.zhot: 505020100501
Č.zak.zhot: 10200026 20
Č.stavby:

OMEXOM

EVU modul 4.9

05.08.2021 BK_R110_R22_DPS_20210731
=AEA01+QM&EFS
ZK01
CE1

				Datum	31.07.2021	TR 110/22 kV BLANSKO	VÝKRES POUŽITÝCH PRVKŮ	=AEA01	+QM	&EFS	ZK01
				Vyprac.	MUDRA	TR BLANSKO - ROZŠ. R110kV, DOPLNĚNÍ T103		STATUS: DPS			
				Schvál.	LETEV	POLE SPÍNAČE PŘÍPOJNIC					
Ind.revize	Popis revize	Datum	Jméno	Norma		EG.D, a.s.	OBVODOVÉ SCHÉMA	ČÍSLO VÝKRESU: BK=AEA01+QM&EFS/ZK01		List: 103	Celkem: 115

1	MOTOR 2,8A CLASS 10	VÝROBCE OBJ. ČÍSLO	NEDEFINOVÁN 412 29405 702	TYP	412 29405 702
	NAPĚTÍ	: 110V DC	VÝKON	: 585W	

TECHNICKÉ KOMPONENTY	TYP	OBJ. ČÍSLO

ZPŮSOB POUŽITÍ	NASTAVENÍ	UMÍSTĚNÍ	OZNAČENÍ PRVKU	
POHON STŘADAČE VYPÍNAČE			-M1	/GA01.2

Č.výkr.zhot.: 505020100501
Č.zak.zhot.: 10200002620
Č.stavby:

OMEXOM

EVU modul 4.9

05.08.2021 BK_R110_R22_DPS_20210731
=AEA01+QM&EFS
ZM01
CE1

				Datum	31.07.2021	TR 110/22 kV BLANSKO	VÝKRES POUŽITÝCH PRVKŮ	=AEA01	+QM	&EFS	ZM01
				Vyprac.	MUDRA	TR BLANSKO - ROZŠ. R110kV, DOPLNĚNÍ T103		STATUS: DPS			
				Schvál.	LETEV	POLE SPÍNAČE PŘÍPOJNIC					
Ind.revize	Popis revize	Datum	Jméno	Norma		EG.D, a.s.	OBVODOVÉ SCHÉMA	ČÍSLO VÝKRESU: BK=AEA01+QM&EFS/ZM01		List: 104	Celkem: 115

1	POČÍTAČ	VÝROBCE: SIEMENS OBJ. Č.: 412 07504 034	TYP: 412 07504 034	
	POČÍTADLO BEZ NULOVÁNÍ			
	POMOCNÉ NAPĚTÍ	: 110-125V DC	TYP	: 16% ED
	TECHN. KOMPONENTY	TYP:	OBJEDNACÍ ČÍSLO	

FUNKCE	NASTAVENÍ	UMÍSTĚNÍ	OZNAČENÍ PRVKU
POČÍTADLO BEZ NULOVÁNÍ			-P1

/RA01.2

Č.výkr.zhot.: 505020100501
Č.zak.zhot.: 10200026 20
Č.stavby:

OMEXOM

EVU modul 4.9

05.08.2021 BK_R110_R22_DPS_20210731
=AEA01+QM&EFS
ZP01
CE1

				Datum	31.07.2021	TR 110/22 kV BLANSKO	VÝKRES POUŽITÝCH PRVKŮ	=AEA01	+QM	&EFS	ZP01
				Vyprac.	MUDRA	TR BLANSKO - ROZŠ. R110kV, DOPLNĚNÍ T103		STATUS: DPS			
				Schvál.	LETEV	POLE SPÍNAČE PŘÍPOJNIC					
Ind.revize	Popis revize	Datum	Jméno	Norma		EG.D, a.s.	OBVODOVÉ SCHÉMA	ČÍSLO VÝKRESU: BK=AEA01+QM&EFS/ZP01		List: 105	Celkem: 115

1	ODPOR	VÝROBCE : DANOTHERM OBJ. č. : 41202555272	TYP :		
	ODPOR : 1,8KOHM	VÝKON :			
	TECHN. KOMPONENTY	TYP :	OBJEDNACÍ ČÍSLO		
	APLIKACE	NASTAVITELNOST	MÍSTO	OZNAČENÍ PRVKU	
	TOPENÍ			-R2	/DA01.2

2	ODPOR	VÝROBCE: NEDEFINOVÁN OBJ.ČÍSLO : 110-250V	TYP :		
	ODPOR : 22KOHM	VÝKON : 4W			
	TECHNICKÉ KOMPONENTY	TYP	OBJ.ČÍSLO :		
	ZPŮSOB POUŽITÍ	NASTAVENÍ	UMÍSTĚNÍ	OZNAČENÍ PRVKU	
	HLÍDÁNÍ 1. VYPÍNACÍ CESTY			-R1.1	/MA02.3
	HLÍDÁNÍ 2. VYPÍNACÍ CESTY			-R2.1	/MA02.6

Č.výkr.zhot: 505020100501
Č.zak.zhot: 10200026 20
Č.stavby:

OMEXOM

EVU modul 4.9

05.08.2021 BK_R110_R22_DPS_20210731
=AEA01+QM&EFS
ZR01
CE1

				Datum	31.07.2021	TR 110/22 kV BLANSKO	VÝKRES POUŽITÝCH PRVKŮ	=AEA01	+QM	&EFS	ZR01
				Vyprac.	MUDRA	TR BLANSKO - ROZŠ. R110kV, DOPLNĚNÍ T103		STATUS: DPS			
				Schvál.	LETEV	POLE SPÍNAČE PŘÍPOJNIC					
Ind.revize	Popis revize	Datum	Jméno	Norma		EG.D, a.s.	OBVODOVÉ SCHÉMA	ČÍSLO VÝKRESU: BK=AEA01+QM&EFS/ZR01		List: 106	Celkem: 115

2	KONCOVÝ SPÍNAČ 26A	VÝROBCE: OBJ.ČÍSLO :	SAIA-BURGESS MURTEN XGG2-88-J23Z1	TYP :	
	SPÍNACÍ KONTAKTY : KONTAKTY SPST		JMENOVITÉ NAPĚTÍ	: 250V AC	
	TECHNICKÉ KOMPONENTY		TYP	OBJČÍSLO :	

ZPŮSOB POUŽITÍ	NASTAVENÍ	UMÍSTĚNÍ	OZNAČENÍ PRVKU								
KONCOVÝ SPÍNAČ MOTOROVÝ			-S25		/RA01.3						
KONCOVÝ SPÍNAČ MOTOROVÝ			-S26		/GA01.4						

1	PŘEPÍNAČ 3SU1..	MANUF. ORD. NUMBER	SIEMENS 3SU1 412 05835 667	TYPe:	3SU1 412 05835 667
	KONTAKTY :		JMENOVITÉ NAPĚTÍ	:	
	Technical components per device		Type	ORDER NUMBER	

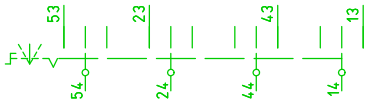

ZPŮSOB POUŽITÍ	SETTINGS	Location	Item designation								
ZAPNUTÍ MÍSTNĚ			-S39		/MA01.4	/MA02.2					
						/MA01.5	/MA02.3				

1	PŘEPÍNAČ 3SU1 412 05835 601	VÝROBCE: OBJ. Č.	SIEMENS 3SU1 412 05835 601	TYP:	3SU1 412 05835 601
	KONTAKTY :		JMENOVITÉ NAPĚTÍ	:	
	TECHN. KOMPONENTY		TYP:	OBJEDNACÍ ČÍSLO	

FUNKCE	NASTAVITELNOST	MÍSTO	OZNAČENÍ PRVKU																		
OVLÁDÁNÍ MÍSTNĚ/DÁLKOVĚ			-S8		/MA01.4	/RA01.5	/MA01.3	/MA02.3													

Č.výkr.zhot.: 505020100501
Č.zak.zhot.: 10200002620
Č.stavby:

OMEXOM

EVU modul 4.9

05.08.2021 BK_R110_R22_DPS_20210731
=AEA01+QM&EFS
ZS01
CE1

				Datum	31.07.2021	TR 110/22 kV BLANSKO	VÝKRES POUŽITÝCH PRVKŮ	=AEA01	+QM	&EFS	ZS01
				Vyprac.	MUDRA	TR BLANSKO - ROZŠ. R110kV, DOPLNĚNÍ T103		STATUS: DPS			
				Schvál.	LETEV	POLE SPÍNAČE PŘÍPOJNIC					List: 107
Ind.revize	Popis revize	Datum	Jméno	Norma		EG.D, a.s.	OBVODOVÉ SCHÉMA	ČÍSLO VÝKRESU: BK=AEA01+QM&EFS/ZS01			Celkem: 115

1	PŘEPÍNAČ 2-10A	VÝROBCE: SIEMENS OBJ. Č. 3SV 92892 20S/170E/2V0E/4W	TYP: 3HG 429 09082 893		
	KONTAKTY : 43 K	JMENOVITÉ NAPĚTÍ : 48-250V DC			
	TECHN. KOMPONENTY	TYP:	OBJEDNACÍ ČÍSLO		
	FUNKCE	NASTAVITELNOST	MÍSTO	OZNAČENÍ PRVKU	
	SIGNÁLNÍ PŘEPÍNAČ			-S1	

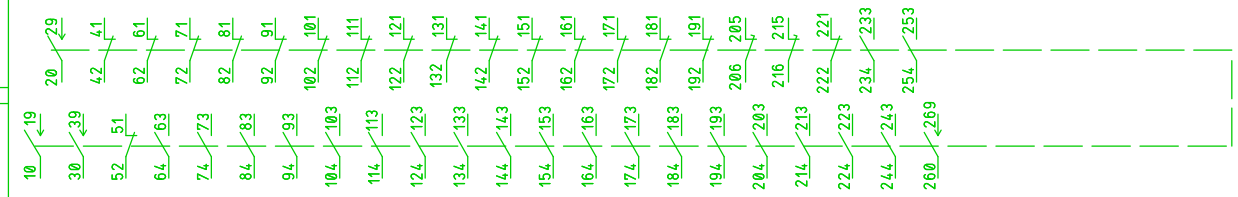

/RA01.2	
/QA01.2	
/MA01.3	
/MA01.4	
/MA01.4	
/MA02.4	
/MA01.4	
/QA01.2	
/QA01.2	
/QA01.3	
/QA01.3	
/QA01.3	
/QA01.4	
/QA01.4	
/QA01.4	
/QA01.5	
/QA01.5	
/QA01.5	
/QA01.5	
/QA01.6	
/QA01.6	
/QA01.6	
/QA01.7	
/QA01.7	
/QA01.7	
/MA02.6	
/MA02.3	
/MA02.3	
/MA02.3	
/MA02.3	
/MA02.6	
/MA02.6	
/MA02.6	

Č.výkr.zhot.:
Č.zak.zhot.: 505020100501
Č.stavby: 10200002620

OMEXOM

EVU modul 4.9

05.08.2021 BK_R110_R22_DPS_20210731
=AEA01+QM&EFS
ZS02
CE1

				Datum	31.07.2021	TR 110/22 kV BLANSKO	VÝKRES POUŽITÝCH PRVKŮ	=AEA01	+QM	&EFS	ZS02
				Vyprac.	MUDRA	TR BLANSKO - ROZŠ. R110kV, DOPLNĚNÍ T103		STATUS: DPS			
				Schvál.	LETEV	POLE SPÍNAČE PŘÍPOJNIC					
Ind.revize	Popis revize	Datum	Jméno	Norma		EG.D, a.s.	OBVODOVÉ SCHÉMA	ČÍSLO VÝKRESU: BK=AEA01+QM&EFS/ZS02		List: 108	Celkem: 115

3 VENTIL

VÝROBCE : SIEMENS
OBJ. č. : 412 61207 003
TYP : LHP035053A66

CÍVKA-SOLENOID

JMENOVITÉ NAPĚTÍ : 110V DC
KONTAKTY : 242W

TECHN. KOMPONENTY	TYP	OBJEDNACÍ ČÍSLO

A1
A2

APLIKACE	NASTAVITELNOST	MÍSTO	OZNAČENÍ PRVKU		
ZAPÍNACÍ CÍVKA VYPÍNAČE			-Y1		/MA01.4
1. VYPÍNACÍ CÍVKA VYPÍNAČE			-Y3		/MA02.3
2. VYPÍNACÍ CÍVKA VYPÍNAČE			-Y4		/MA02.6

Č.výkr.zhot.:
Č.zak.zhot.: 505020100501
Č.stavby: 10200026 20

OMEXOM

EVU modul 4.9

05.08.2021 BK_R110_R22_DPS_20210731
=AEA01+QM&EFS
ZY01
CE1

				Datum	31.07.2021	TR 110/22 kV BLANSKO	VÝKRES POUŽITÝCH PRVKŮ	=AEA01	+QM	&EFS	ZY01
				Vyprac.	MUDRA	TR BLANSKO - ROZŠ. R110kV, DOPLNĚNÍ T103		STATUS: DPS			
				Schvál.	LETEV	POLE SPÍNAČE PŘÍPOJNIC					List: 109
Ind.revize	Popis revize	Datum	Jméno	Norma		EG.D, a.s.	OBVODOVÉ SCHÉMA	ČÍSLO VÝKRESU: BK=AEA01+QM&EFS/ZY01			Celkem: 115

+QM

PŘEDNÍ POHLED - OSAZENÍ PŘÍSTROJŮ

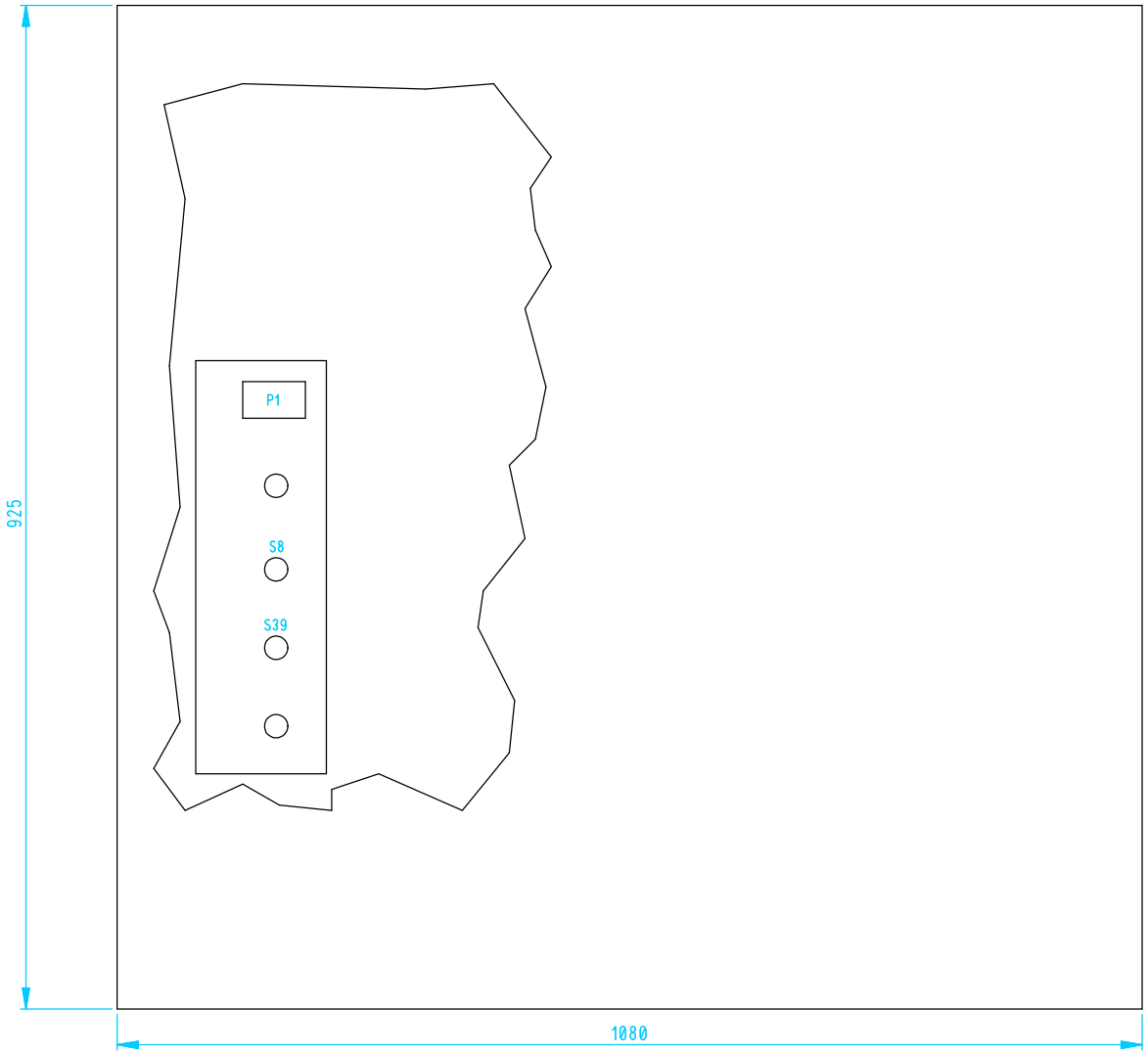

PROVEDENÍ SKŘÍNĚ:

PROVEDENÍ:	OCELOPLECHOVÁ SKŘÍŇ (1080 x 925 x 500 mm) JEDNOKŘÍDLÉ DVEŘE - PŘEDNÍ / ZADNÍ OTEVÍRATELNÉ BEZ POUŽITÍ NÁSTROJE
KRYTÍ:	IP55
NÁTĚR:	RAL 7035
PŘÍVODY:	SPODEM
VÝVODY:	SPODEM

JMENOVITÁ NAPĚTÍ A DRUHY SÍTÍ:

NAPĚŤOVÁ SOUSTAVA:	2 DC 110 V/IT
ZÁKLADNÍ OCHRANA:	ZÁKLADNÍ IZOLACÍ ŽIVÝCH ČÁSTÍ, PŘEPÁŽKAMI, KRYTY
OCHRANA PŘI PORUŠE:	AUTOMATICKÝM ODPOJENÍM OD ZDROJE A OCHRANNÝM POSPOJOVÁNÍM S HLÍDÁNÍM IZOLAČNÍHO STAVU
NAPĚŤOVÁ SOUSTAVA:	3/N/PE AC 400/230 V 50 Hz/TN-C-S
ZÁKLADNÍ OCHRANA:	ZÁKLADNÍ IZOLACÍ ŽIVÝCH ČÁSTÍ, PŘEPÁŽKAMI, KRYTY
OCHRANA PŘI PORUŠE:	AUTOMATICKÝM ODPOJENÍM OD ZDROJE A OCHRANNÝM UZEMNĚNÍM

Č.výkr.zhot.: 505020100501
Č.zak.zhot.: 10200002620
Č.stavby:

OMEXOM

EVU modul 4.9

05.08.2021 BK_R110_R22_DPS_20210731
=AEA01+QM&ELU
DD01
CE1

				Datum	31.07.2021	TR 110/22 kV BLANSKO	POHLED NA SKŘÍŇ	=AEA01	+QM	&ELU DD01
				Vyprac.	MUDRA	TR BLANSKO - ROZŠ. R110kV, DOPLNĚNÍ T103		STATUS: DPS		
				Schvál.	LETEV	POLE SPÍNAČE PŘÍPOJNIC				List: 110
Ind.revize	Popis revize	Datum	Jméno	Norma		EG.D, a.s.	VÝKRES USPOŘÁDÁNÍ	ČÍSLO VÝKRESU: BK=AEA01+QM&ELU/DD01		Celkem: 115

+QM

ZADNÍ POHLED - OSAZENÍ PŘÍSTROJŮ

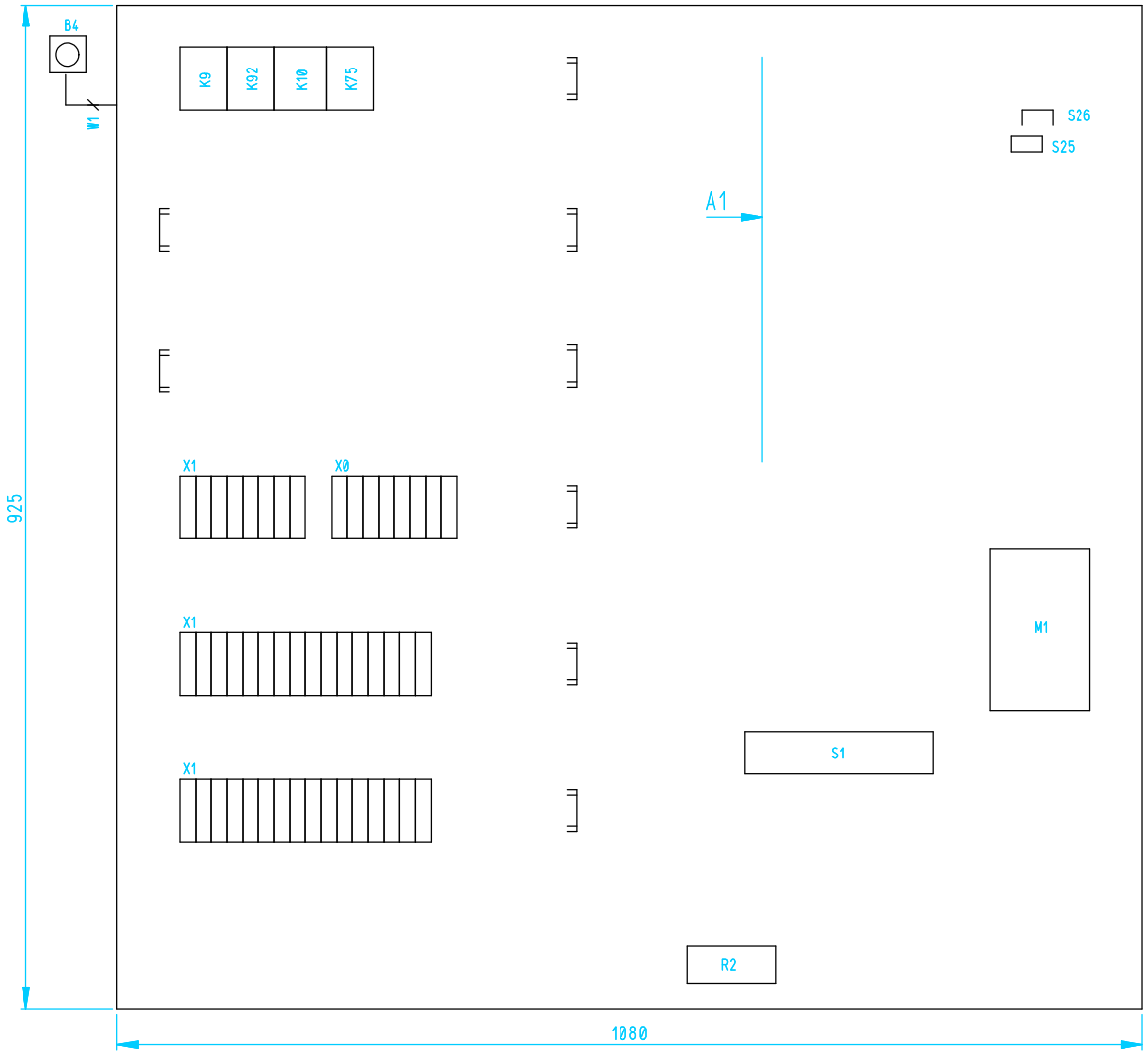

POHLED A1

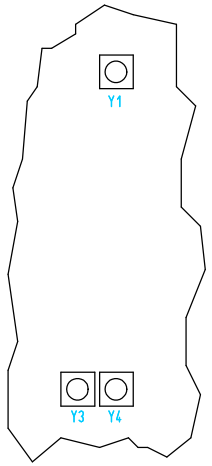

PROVEDENÍ SKŘÍNĚ:

PROVEDENÍ:	OCELOPLECHOVÁ SKŘÍŇ (1080 x 925 x 500 mm) JEDNOKŘÍDLÉ DVEŘE - PŘEDNÍ / ZADNÍ OTEVÍRATELNÉ BEZ POUŽITÍ NÁSTROJE
KRYTÍ:	IP55
NÁTĚR:	RAL 7035
PŘÍVODY:	SPODEM
VÝVODY:	SPODEM

JMENOVITÁ NAPĚTÍ A DRUHY SÍTÍ:

NAPĚŤOVÁ SOUSTAVA:	2 DC 110 V/IT
ZÁKLADNÍ OCHRANA:	ZÁKLADNÍ IZOLACÍ ŽIVÝCH ČÁSTÍ, PŘEPÁŽKAMI, KRYTY
OCHRANA PŘI PORUŠE:	AUTOMATICKÝM ODPOJENÍM OD ZDROJE A OCHRANNÝM POSPOJOVÁNÍM S HLÍDÁNÍM IZOLAČNÍHO STAVU
NAPĚŤOVÁ SOUSTAVA:	3/N/PE AC 400/230 V 50 Hz/TN-C-S
ZÁKLADNÍ OCHRANA:	ZÁKLADNÍ IZOLACÍ ŽIVÝCH ČÁSTÍ, PŘEPÁŽKAMI, KRYTY
OCHRANA PŘI PORUŠE:	AUTOMATICKÝM ODPOJENÍM OD ZDROJE A OCHRANNÝM UZEMNĚNÍM

Č.výkr.zhot.: 505020100501
Č.zak.zhot.: 10200026 20
Č.stavby:

OMEXOM

EVU modul 4.9

05.08.2021 BK_R110_R22_DPS_20210731
=AEA01+QM&ELU
DD02
CE1

				Datum	31.07.2021	TR 110/22 kV BLANSKO	eg·d	POHLED NA SKŘÍŇ	=AEA01	+QM	&ELU	DD02
				Vyprac.	MUDRA	TR BLANSKO - ROZŠ. R110kV, DOPLNĚNÍ T103			STATUS: DPS			
				Schvál.	LETEV	POLE SPÍNAČE PŘÍPOJNIC						
Ind.revize	Popis revize	Datum	Jméno	Norma		EG.D, a.s.		VÝKRES USPOŘÁDÁNÍ	ČÍSLO VÝKRESU: BK=AEA01+QM&ELU/DD02		List: 111	Celkem: 115

Č.	KABEL	OBSAZ.ŽIL:	VÝKR.\SPOL.	TYP KABELU:	ŽÍLA	POKRAČUJE SCH. ZAPOJENÍ
1	-WSQM0104	3	3	CYKFY-O 7x1.5 1.5mm²	7	

-X1

MATERIÁL VODIČŮ	∅	BARVA	TYP SVORKY:
STANDARD: H07V-K 1,5mm2		SW	STANDARD: PT 4

ZPĚTNÝ ODKAZ	Č. 1	2	3	4	5	6	7	8	9	10	11	12	ŽÍLY/ LTG	OZNAČENÍ CÍLE		POTENCIÁL	Č.	OZNAČENÍ CÍLE		ŽÍLY/ LTG	POZNÁMKA
/QA01.2														-S1	29		10				
/QA01.2														-S1	101		11				
/QA01.2														-S1	102		12				
/QA01.2														-S1	103		13				
/QA01.2														-S1	104		14				
/QA01.2														-S1	20		19				
/QA01.3														-S1	111		21				
/QA01.3														-S1	112		22				
/QA01.3														-S1	113		23				
/QA01.3														-S1	114		24				
/QA01.3	->													-S1	121	f31QM	31	+ARE01 -XH	14	2	
/QA01.3	->													-S1	122	+1.13	32	+ARE01 -XN113	1	1	
/QA01.4														-S1	123	+1.13	33				
/QA01.4	->													-S1	124	f41QM	34	+ARE01 -XH	15	3	
/QA01.4														-S1	131		41				
/QA01.4														-S1	132		42				
/QA01.4														-S1	133		43				
/QA01.4														-S1	134		44				
/QA01.5														-S1	141		51				
/QA01.5														-S1	142		52				
/QA01.5														-S1	143		53				
/QA01.5														-S1	144		54				
/QA01.5														-S1	151		61				
/QA01.5														-S1	152		62				
/QA01.5														-S1	153		63				
/QA01.5														-S1	154		64				
/QA01.6														-S1	161		71				
/QA01.6														-S1	162		72				
/QA01.6														-S1	163		73				
/QA01.6														-S1	164		74				
/QA01.6														-S1	171		81				
/QA01.6														-S1	172		82				
/QA01.7														-S1	173		83				
/QA01.7														-S1	174		84				

Č.výkr.zhot.: 505020100501
Č.zak.zhot.: 10200002620
Č.stavby:

OMEXOM

EVU modul 4.9

05.08.2021 BK_R110_R22_DPS_20210731
=AEA01+QM&EMA
K10
CE1

Datum	31.07.2021	TR 110/22 kV BLANSKO	SESTAVA SVORKOVNICE +QM-X1	=AEA01	+QM	&EMA	K10
Vyprac.	MUDRA	TR BLANSKO - ROZŠ. R110kV, DOPLNĚNÍ T103		STATUS: DPS			
Schvál.	LETEV	POLE SPÍNAČE PŘÍPOJNIC					List: 112
Ind.revize / Popis revize / Datum / Jméno / Norma		EG.D, a.s.	ZAPOJOVACÍ TABULKA	ČÍSLO VÝKRESU: BK=AEA01+QM&EMA/K10			Celkem: 115

Č.	KABEL	OBSAZ.ŽIL:	VÝKR.	SPOL.	TYP KABELU:	ŽÍLA	POKRAČUJE SCH. ZAPOJENÍ
1	-WLQM0101		2	2	CYKY-O 2x10 10mm²	2	
2	-WLQM0102		2	3	CYKY-J 5x2.5 2.5mm²	5	
3	-WSQM0101		5	5	CYKFY-O 7x2.5 2.5mm²	7	
4	-W1		1				/K12
5	-WSQM0103		2	2	CYKFY-O 3x2.5 2.5mm²	3	

-X1

MATERIÁL VODIČŮ		∅	BARVA
STANDARD:	H07V-K	1,5mm2	SW

TYP SVORKY:
STANDARD: PT 4

ZPĚTNÝ ODKAZ	Č. 1	2	3	4	5	6	7	8	9	10	11	12	ŽÍLY/ LTG		OZNAČENÍ CÍLE		POTENCIÁL	Č.	OZNAČENÍ CÍLE		ŽÍLY/ LTG	POZNÁMKA
/QA01.7															-S1	181		91				
/QA01.7															-S1	182		92				
/QA01.7															-S1	183		93				
/QA01.7															-S1	184		94				
/GA01.2	->														-K9	13	+1.31	450	+ARE01 -XN131	1	1	
/GA01.3															-X1	604	+1.31	451				
/GA01.2	->														-K9	43	-1.31	465	+ARE01 -XN131	3	2	
/GA01.3															-X1	609	-1.31	466				
/DA01.2		->													-R2	1	L1EQM	500	+ARE01 -XE	1	1	
/DA01.2																	L1EQM	501				
/DA01.2		->													-R2	2	NEQM	515	+ARE01 -XE	8	2	
/DA01.2																	NEQM	516				
/MA01.4			->												-S8	51	+1.11	600	+ARE01 -XN111	5	3	
/RA01.1				<-	->								2		-B4	22	+1.01	601	+ARE01 -XN101	1	1	
/RA01.2															-S1	19	+1.01	602				
/RA01.3															-S25	1	+1.01	603				
/GA01.4															-X1	451	+1.31	604	-S26	1		
/MA01.5			->											Q	-S39	14	A -1.11	605 B	+ARE01-XN111	9	4	
															-X1	645	C	D				
/RA01.1					->										-K10	A2	-1.01	606	+ARE01 -XN101	4	2	
/RA01.2															-P1	2	-1.01	607				
/RA01.3															-K92	A2	-1.01	608				
/GA01.4															-X1	466	-1.31	609	-K9	A2		
/MA01.3			->												-S8	63	+f2QM	610	+ARE01 -XR	1	1	
/MA01.4			->											Q	-K10	13	-f2QM	625	+ARE01 -XR	3	2	
/MA01.4																	-f2QM	626				
/MA02.3			->												-X0	5 D	A f11QM	630 B	+ARE01-XR	6	5	
																	C	D	-XP	1		
/MA02.3														Q	-K10	34	-1.11	645	-X1	605 C		
/MA02.3																	-1.11	646				
/RA01.8															-K92	81		674				
/RA01.8															-K92	82		675				
/RA01.6														Q	-K10	71		676				
/RA01.7															-K10	23		677				

OMEXOM

EVU modul 4.9

BK_R110_R22_DPS_20210731
=AEA01+QM&EMA
K11
CE1

05.08.2021

Č.výkr.zhot.:
Č.zak.zhot.: 5050201000501
Č.stavby: 1020002620

				Datum	31.07.2021	TR 110/22 kV BLANSKO	
				Vypracl.	MUDRA	TR BLANSKO - ROZŠ. R110kV, DOPLNĚNÍ T103	
				Schvál.	LETEV	POLE SPÍNAČE PŘÍPOJNIC	
Ind.revize	Popis revize	Datum	Jméno	Norma		EG.D, a.s.	

SESTAVA SVORKOVNICE +QM-X1

ZAPOJOVACÍ TABULKA

=AEA01	+QM	&EMA	K11
STATUS: DPS			
ČÍSLO VÝKRESU: BK=AEA01+QM&EMA/K11		List:	113
		Celkem:	115

Č.	KABEL	OBSAZ.ŽIL: VÝKR.	SPOL.	TYP KABELU:	ŽÍLA	POKRAČUJE SCH. ZAPOJENÍ
1	-WSQM0102	2	2	CYKFY-O 5x2.5 2.5mm²	5	
2	-W1	2				
3	-WSQM0105	5	5	CYKFY-O 7x1.5 1.5mm²	7	

-X1

MATERIÁL VODIČŮ		∅	BARVA
STANDARD:	H07V-K	1,5mm2	SW

TYP SVORKY:
STANDARD: PT 4

ZPĚTNÝ ODKAZ	Č. 1	2	3	4	5	6	7	8	9	10	11	12	ŽÍLY/ LTG		OZNAČENÍ CÍLE		POTENCIÁL	Č.	OZNAČENÍ CÍLE		ŽÍLY/ LTG	POZNÁMKA
/RA01.6														Q	-K10	72		678				
/RA01.7															-K92	14		679				
/RA01.7															-K10	81		680				
/RA01.7															-K10	82		682				
/MA02.4															-S1	81		688	-XP	1		
/MA02.6	->														-S1	224	A f12QM	730 B	+ARE01-XR	8	1	
																	C	D	-XP	2		
/MA02.6	->														-K10	44	-1.21	745	+ARE01 -XN121	7	2	
/MA02.6																	-1.21	746				
/MA02.6															-S1	191		788	-XP	2		
/RA01.4		<-	->										4		-B4	13	+1.13	850	+ARE01 -XN113	6	1	
/RA01.4														Q	-K10	61	+1.13	851	-X1	894		
/RA01.4		<-	->										3		-B4	11	H721A	870	+ARE01 -XH	1	2	
/RA01.4			->												-K10	62	H722CLB	872	+ARE01 -XH	2	3	
/RA01.4			->												-K92	62	H912CCB	874	+ARE01 -XH	3	4	
/RA01.5															-S8	21	+1.13	894	-X1	851		
/RA01.5			->												-S8	22	H91CLMAN	895	+ARE01 -XH	4	5	
/DA01.8																		1000				
/DA01.8																		1001				
/DA01.8																		1002				
/DA01.8																		1003				
/DA01.8																		1004				
/DA01.8																		1005				
/DA01.8																		1006				
/DA01.8																		1007				
/DA01.8																		1008				
/DA01.8																		1009				

Č.výkr.zhot.: 505020100501
Č.zak.zhot.: 10200026 20
Č.stavby:

OMEXOM

EVU modul 4.9

05.08.2021 BK_R110_R22_DPS_20210731
=AEA01+QM&EMA
K12
CE1

Datum	31.07.2021	TR 110/22 kV BLANSKO	SESTAVA SVORKOVNICE +QM-X1	=AEA01	+QM	&EMA	K12
Vyprac.	MUDRA	TR BLANSKO - ROZŠ. R110kV, DOPLNĚNÍ T103		STATUS: DPS			
Schvál.	LETEV	POLE SPÍNAČE PŘÍPOJNIC					List: 114
Ind.revize / Popis revize / Datum / Jméno / Norma		EG.D, a.s.	ZAPOJOVACÍ TABULKA	ČÍSLO VÝKRESU: BK=AEA01+QM&EMA/K12			Celkem: 115

Č.	KABEL	OBSAZ.ŽIL:	VÝKR.\SPOL.	TYP KABELU:	ŽÍLA	POKRAČUJE SCH. ZAPOJENÍ

-XP

MATERIÁL VODIČŮ		∅	BARVA
STANDARD:	CMA	1.5mm2	šedá

TYP SVORKY:
STANDARD: UT 4-TG-P/P + P-CO

ZPĚTNÝ ODKAZ	Č. 1	2	3	4	5	6	7	8	9	10	11	12	ŽÍLY/ LTG	OZNAČENÍ CÍLE		POTENCIÁL	Č.	OZNAČENÍ CÍLE		ŽÍLY/ LTG	POZNÁMKA
/MA02.3														-R1.1	1	A f11QM	1 B	-R1.1	2		
														-X1	630 D	C	D	-X1	688		
/MA02.6														-R2.1	1	A f12QM	2 B	-R2.1	2		
														-X1	730 D	C	D	-X1	788		

č.výkr.zhot.: 505020100501
č.zak.zhot.: 1020002620
č.stavby:

OMEXOM

EVU modul 4.9

05.08.2021 BK_R110_R22_DPS_20210731
=AEA01+QM&EMA
K20
CE1

				Datum	31.07.2021	TR 110/22 kV BLANSKO	SESTAVA SVORKOVNICE +QM-XP	=AEA01	+QM	&EMA	K20
				Vyprac.	MUDRA	TR BLANSKO - ROZŠ. R110kV, DOPLNĚNÍ T103		STATUS: DPS			
				Schvál.	LETEV	POLE SPÍNAČE PŘÍPOJNIC					List: 115
Ind.revize	Popis revize	Datum	Jméno	Norma		EG.D, a.s.	ZAPOJOVACÍ TABULKA	ČÍSLO VÝKRESU: BK=AEA01+QM&EMA/K20			Celkem: 115