Č.výkr.zhot.:
Č.zak.zhot.: 505020100501

EVU modul 4.9

05.08.2021 BK_R110_R22_DPS_20210731
=AJA07&EAA
AA01
CE1

MÍSTO STAVBY:	TR 110/22 kV BLANSKO
NÁZEV STAVBY:	TR BLANSKO - ROZŠ. R110kV, DOPLNĚNÍ T103
IDENTIFIKACE CELKU:	POLE VÝVODU - VN108
STAVEBNÍK/VLASTNÍK:	EG.D, a.s.
SO/PS:	PS31 - OCHRANY
MAJETKOVÁ TŘÍDA:	CZ000042
ČÍSLO SOD/OBJ:	4501338395
OBJEDNATEL:	EG.D, a.s.

REFERENČNÍ OZNAČENÍ PŘEDMĚTU		DRUH DOKUMENTU	POŘADOVÉ ČÍSLO
=AJA07	+ASJ07	&EAA	AA01

ČÍSLO STAVBY: 1020002620	STATUS: DPS
ČÍSLO VÝKRESU: BK=AJA07+ASJ07&EAA/AA01	INDEX REVIZE:

TITULNÍ LIST

Datum:	31.07.2021
Vypracoval:	MUDRA
Schválil:	LETEV
Norma:	

List:	1
Celkem:	69

	ČÍSLO STAVBY STATUS	ČÍSLO VÝKRESU	INDEX REVIZE	OZNAČENÍ DOKUMETU DRUH	REFERENČNÍ OZNAČENÍ	OZNAČ.LISTU	LIST	POZNÁMKA
–	1020002620 DPS	BK=AJA07+ASJ07&EAA/AA01		EAA	=AJA07 +ASJ07	AA01	1	TITULNÍ LIST
–	1020002620 DPS	BK=AJA07+ASJ07&EAB/AB01		EAB	=AJA07 +ASJ07	AB01	2	SEZNAM DOKUMENTACE
–	1020002620 DPS	BK=AJA07+ASJ07&EAB/AB02		EAB	=AJA07 +ASJ07	AB02	3	SEZNAM DOKUMENTACE
–	1020002620 DPS	BK=AJA07+ASJ07&EAB/AB03		EAB	=AJA07 +ASJ07	AB03	4	SEZNAM DOKUMENTACE
–	1020002620 DPS	BK=AJA07+ASJ07&EFA/BA01		EFA	=AJA07 +ASJ07	BA01	5	JEDNOPÓLOVÉ SCHÉMA PŘEHLEDOVÉ SCHÉMA
–	1020002620 DPS	BK=AJA07+ASJ07&EFA/BC01		EFA	=AJA07 +ASJ07	BC01	6	BLOKOVÉ SCHÉMA PŘEHLEDOVÉ SCHÉMA
–	1020002620 DPS	BK=AJA07+ASJ07&EFS/GA01		EFS	=AJA07 +ASJ07	GA01	7	NAPÁJENÍ DC OBVODOVÉ SCHÉMA
–	1020002620 DPS	BK=AJA07+ASJ07&EFS/GA02		EFS	=AJA07 +ASJ07	GA02	8	NAPÁJENÍ POHONU DC OBVODOVÉ SCHÉMA
–	1020002620 DPS	BK=AJA07+ASJ07&EFS/MA01		EFS	=AJA07 +ASJ07	MA01	9	OVLÁDÁNÍ QM (ZAP/VYP) OBVODOVÉ SCHÉMA
–	1020002620 DPS	BK=AJA07+ASJ07&EFS/MA02		EFS	=AJA07 +ASJ07	MA02	10	OVLÁDÁNÍ ODPOJOVAČŮ OBVODOVÉ SCHÉMA
–	1020002620 DPS	BK=AJA07+ASJ07&EFS/NA01		EFS	=AJA07 +ASJ07	NA01	11	LOGICKÁ OCHRANA PŘÍPOJNIC OBVODOVÉ SCHÉMA
–	1020002620 DPS	BK=AJA07+ASJ07&EFS/NA02		EFS	=AJA07 +ASJ07	NA02	12	OVLÁDÁNÍ ODSÁVÁNÍ SF6 OBVODOVÉ SCHÉMA
–	1020002620 DPS	BK=AJA07+ASJ07&EFS/QA01		EFS	=AJA07 +ASJ07	QA01	13	STAVOVÁ SIGNALIZACE OBVODOVÉ SCHÉMA
–	1020002620 DPS	BK=AJA07+ASJ07&EFS/RA01		EFS	=AJA07 +ASJ07	RA01	14	PORUCHOVÁ SIGNALIZACE OBVODOVÉ SCHÉMA
–	1020002620 DPS	BK=AJA07+ASJ07&EFS/RA02		EFS	=AJA07 +ASJ07	RA02	15	PORUCHOVÁ SIGNALIZACE OBVODOVÉ SCHÉMA
–	1020002620 DPS	BK=AJA07+ASJ07&EFS/SA01		EFS	=AJA07 +ASJ07	SA01	16	PTP OBVODOVÉ SCHÉMA
–	1020002620 DPS	BK=AJA07+ASJ07&EFS/SV01		EFS	=AJA07 +ASJ07	SV01	17	PTN OBVODOVÉ SCHÉMA
–	1020002620 DPS	BK=AJA07+ASJ07&EFS/VA01		EFS	=AJA07 +ASJ07	VA01	18	KOMUNIKACE OBVODOVÉ SCHÉMA
–	1020002620 DPS	BK=AJA07+ASJ07&EFS/XA01		EFS	=AJA07 +ASJ07	XA01	19	REZERVNÍ SVORKY OBVODOVÉ SCHÉMA
–	1020002620 DPS	BK=AJA07+ASJ07&EFS/Z_F11_01		EFS	=AJA07 +ASJ07	Z_F11_01	20	VNITŘNÍ ZAPOJENÍ (OSAZENÍ SIPROTEC 5) OBVODOVÉ SCHÉMA
–	1020002620 DPS	BK=AJA07+ASJ07&EFS/Z_F11_02		EFS	=AJA07 +ASJ07	Z_F11_02	21	VNITŘNÍ ZAPOJENÍ (IO202 POZ.1) OBVODOVÉ SCHÉMA
–	1020002620 DPS	BK=AJA07+ASJ07&EFS/Z_F11_03		EFS	=AJA07 +ASJ07	Z_F11_03	22	VNITŘNÍ ZAPOJENÍ (PS201 POZ.2) OBVODOVÉ SCHÉMA
–	1020002620 DPS	BK=AJA07+ASJ07&EFS/Z_F11_04		EFS	=AJA07 +ASJ07	Z_F11_04	23	VNITŘNÍ ZAPOJENÍ (IO205 POZ.3) OBVODOVÉ SCHÉMA
–	1020002620 DPS	BK=AJA07+ASJ07&EFS/Z_F11_05		EFS	=AJA07 +ASJ07	Z_F11_05	24	VNITŘNÍ ZAPOJENÍ (IO206 POZ.4) OBVODOVÉ SCHÉMA
–	1020002620 DPS	BK=AJA07+ASJ07&EFS/Z_QA_01		EFS	=AJA07 +ASJ07	Z_QA_01	25	VNITŘNÍ ZAPOJENÍ OBVODOVÉ SCHÉMA
–	1020002620 DPS	BK=AJA07+ASJ07&EFS/Z_QM_01		EFS	=AJA07 +ASJ07	Z_QM_01	26	VNITŘNÍ ZAPOJENÍ OBVODOVÉ SCHÉMA
–	1020002620 DPS	BK=AJA07+ASJ07&EFS/Z_QB_01		EFS	=AJA07 +ASJ07	Z_QB_01	27	VNITŘNÍ ZAPOJENÍ OBVODOVÉ SCHÉMA
–	1020002620 DPS	BK=AJA07+ASJ07&EFS/Z_SO_01		EFS	=AJA07 +ASJ07	Z_SO_01	28	VNITŘNÍ ZAPOJENÍ OBVODOVÉ SCHÉMA
–	1020002620 DPS	BK=AJA07+ASJ07&EFS/ZF01		EFS	=AJA07 +ASJ07	ZF01	29	VÝKRES POUŽITÝCH PRVKŮ OBVODOVÉ SCHÉMA
–	1020002620 DPS	BK=AJA07+ASJ07&EFS/ZF02		EFS	=AJA07 +ASJ07	ZF02	30	VÝKRES POUŽITÝCH PRVKŮ OBVODOVÉ SCHÉMA
–	1020002620 DPS	BK=AJA07+ASJ07&EFS/ZH01		EFS	=AJA07 +ASJ07	ZH01	31	VÝKRES POUŽITÝCH PRVKŮ OBVODOVÉ SCHÉMA

Č.výkr.zhot: 505020100501
Č.zak.zhot: 1020002620
Č.stavby:

OMEXOM

EVU modul 4.9

05.08.2021 BK_R110_R22_DPS_20210731 =AJA07&EAB AB01 CE1

Datum	31.07.2021	TR 110/22 kV BLANSKO	SEZNAM DOKUMENTACE	=AJA07 +ASJ07 &EAB AB01	
Vyprac.	MUDRA	TR BLANSKO - ROZŠ. R110kV, DOPLNĚNÍ T103		STATUS: DPS	
Schvál.	LETEV	POLE VÝVODU - VN108		ČÍSLO VÝKRESU: BK=AJA07+ASJ07&EAB/AB01	List: 2 Celkem: 69
Ind.revize / Popis revize / Datum / Jméno / Norma		EG.D, a.s.			

ČÍSLO STAVBY STATUS	ČÍSLO VÝKRESU	INDEX REVIZE	OZNAČENÍ DOKUMETU DRUH	REFERENČNÍ OZNAČENÍ	OZNAČ.LISTU	LIST	POZNÁMKA
1020002620 DPS	BK=AJA07+ASJ07&EFS/ZK01		EFS	=AJA07 +ASJ07	ZK01	32	VÝKRES POUŽITÝCH PRVKŮ OBVODOVÉ SCHÉMA
1020002620 DPS	BK=AJA07+ASJ07&EFS/ZK02		EFS	=AJA07 +ASJ07	ZK02	33	VÝKRES POUŽITÝCH PRVKŮ OBVODOVÉ SCHÉMA
1020002620 DPS	BK=AJA07+ASJ07&EFS/ZL01		EFS	=AJA07 +ASJ07	ZL01	34	VÝKRES POUŽITÝCH PRVKŮ OBVODOVÉ SCHÉMA
1020002620 DPS	BK=AJA07+ASJ07&EFS/ZQ01		EFS	=AJA07 +ASJ07	ZQ01	35	VÝKRES POUŽITÝCH PRVKŮ OBVODOVÉ SCHÉMA
1020002620 DPS	BK=AJA07+ASJ07&EFS/ZQ02		EFS	=AJA07 +ASJ07	ZQ02	36	VÝKRES POUŽITÝCH PRVKŮ OBVODOVÉ SCHÉMA
1020002620 DPS	BK=AJA07+ASJ07&EFS/ZR01		EFS	=AJA07 +ASJ07	ZR01	37	VÝKRES POUŽITÝCH PRVKŮ OBVODOVÉ SCHÉMA
1020002620 DPS	BK=AJA07+ASJ07&EFS/ZS01		EFS	=AJA07 +ASJ07	ZS01	38	VÝKRES POUŽITÝCH PRVKŮ OBVODOVÉ SCHÉMA
1020002620 DPS	BK=AJA07+ASJ07&EMB/WA01		EMB	=AJA07 +ASJ07	WA01	39	SEZNAM KABELŮ ZAPOJOVACÍ TABULKA
1020002620 DPS	BK=AJA07+ASJ07&EMB/WB01		EMB	=AJA07 +ASJ07	WB01	40	SESTAVA ZAPOJENÍ KABELŮ ZAPOJOVACÍ TABULKA
1020002620 DPS	BK=AJA07+ASJ07&EPB/GL01		EPB	=AJA07 +ASJ07	GL01	41	SEZNAM PRVKŮ SEZNAM ČÁSTÍ
1020002620 DPS	BK=AJA07+ASJ07&EPB/GL02		EPB	=AJA07 +ASJ07	GL02	42	SEZNAM PRVKŮ SEZNAM ČÁSTÍ
1020002620 DPS	BK=AJA07+ASJ07&EPB/GL03		EPB	=AJA07 +ASJ07	GL03	43	SEZNAM PRVKŮ SEZNAM ČÁSTÍ
1020002620 DPS	BK=AJA07+ASJ07&ELU/DD01		ELU	=AJA07 +ASJ07	DD01	44	POHLED NA ROZVÁDĚČ VÝKRES USPOŘÁDÁNÍ
1020002620 DPS	BK=AJA07+ASJ07&EMA/K10		EMA	=AJA07 +ASJ07	K10	45	SESTAVA SVORKOVNICE +ASJ07-XA ZAPOJOVACÍ TABULKA
1020002620 DPS	BK=AJA07+ASJ07&EMA/K20		EMA	=AJA07 +ASJ07	K20	46	SESTAVA SVORKOVNICE +ASJ07-XH ZAPOJOVACÍ TABULKA
1020002620 DPS	BK=AJA07+ASJ07&EMA/K30		EMA	=AJA07 +ASJ07	K30	47	SESTAVA SVORKOVNICE +ASJ07-XH1 ZAPOJOVACÍ TABULKA
1020002620 DPS	BK=AJA07+ASJ07&EMA/K40		EMA	=AJA07 +ASJ07	K40	48	SESTAVA SVORKOVNICE +ASJ07-XN11 ZAPOJOVACÍ TABULKA
1020002620 DPS	BK=AJA07+ASJ07&EMA/K50		EMA	=AJA07 +ASJ07	K50	49	SESTAVA SVORKOVNICE +ASJ07-XN13 ZAPOJOVACÍ TABULKA
1020002620 DPS	BK=AJA07+ASJ07&EMA/K60		EMA	=AJA07 +ASJ07	K60	50	SESTAVA SVORKOVNICE +ASJ07-XN101 ZAPOJOVACÍ TABULKA
1020002620 DPS	BK=AJA07+ASJ07&EMA/K70		EMA	=AJA07 +ASJ07	K70	51	SESTAVA SVORKOVNICE +ASJ07-XN113 ZAPOJOVACÍ TABULKA
1020002620 DPS	BK=AJA07+ASJ07&EMA/K80		EMA	=AJA07 +ASJ07	K80	52	SESTAVA SVORKOVNICE +ASJ07-XN131 ZAPOJOVACÍ TABULKA
1020002620 DPS	BK=AJA07+ASJ07&EMA/K90		EMA	=AJA07 +ASJ07	K90	53	SESTAVA SVORKOVNICE +ASJ07-XN132 ZAPOJOVACÍ TABULKA
1020002620 DPS	BK=AJA07+ASJ07&EMA/K100		EMA	=AJA07 +ASJ07	K100	54	SESTAVA SVORKOVNICE +ASJ07-XP ZAPOJOVACÍ TABULKA
1020002620 DPS	BK=AJA07+ASJ07&EMA/K110		EMA	=AJA07 +ASJ07	K110	55	SESTAVA SVORKOVNICE +ASJ07-XQA ZAPOJOVACÍ TABULKA
1020002620 DPS	BK=AJA07+ASJ07&EMA/K111		EMA	=AJA07 +ASJ07	K111	56	SESTAVA SVORKOVNICE +ASJ07-XQA ZAPOJOVACÍ TABULKA
1020002620 DPS	BK=AJA07+ASJ07&EMA/K112		EMA	=AJA07 +ASJ07	K112	57	SESTAVA SVORKOVNICE +ASJ07-XQA ZAPOJOVACÍ TABULKA
1020002620 DPS	BK=AJA07+ASJ07&EMA/K113		EMA	=AJA07 +ASJ07	K113	58	SESTAVA SVORKOVNICE +ASJ07-XQA ZAPOJOVACÍ TABULKA
1020002620 DPS	BK=AJA07+ASJ07&EMA/K120		EMA	=AJA07 +ASJ07	K120	59	SESTAVA SVORKOVNICE +ASJ07-XQB ZAPOJOVACÍ TABULKA
1020002620 DPS	BK=AJA07+ASJ07&EMA/K121		EMA	=AJA07 +ASJ07	K121	60	SESTAVA SVORKOVNICE +ASJ07-XQB ZAPOJOVACÍ TABULKA
1020002620 DPS	BK=AJA07+ASJ07&EMA/K122		EMA	=AJA07 +ASJ07	K122	61	SESTAVA SVORKOVNICE +ASJ07-XQB ZAPOJOVACÍ TABULKA
1020002620 DPS	BK=AJA07+ASJ07&EMA/K130		EMA	=AJA07 +ASJ07	K130	62	SESTAVA SVORKOVNICE +ASJ07-XQM ZAPOJOVACÍ TABULKA

Č.výkr.zhot: 505020100501
Č.zak.zhot: 1020002620
Č.stavby:

OMEXOM

EVU modul 4.9

05.08.2021 BK_R110_R22_DPS_20210731 =AJA07&EAB AB02 CET

Datum	31.07.2021	TR 110/22 kV BLANSKO	SEZNAM DOKUMENTACE	=AJA07 +ASJ07 &EAB AB02	
Vyprac.	MUDRA	TR BLANSKO - ROZŠ. R110kV, DOPLNĚNÍ T103		STATUS: DPS	
Schvál.	LETEV	POLE VÝVODU - VN108		ČÍSLO VÝKRESU: BK=AJA07+ASJ07&EAB/AB02	List: 3 Celkem: 69
Ind.revize / Popis revize / Datum / Jméno / Norma		EG.D, a.s.			

ČÍSLO STAVBY STATUS	ČÍSLO VÝKRESU	INDEX REVIZE	OZNAČENÍ DOKUMETU DRUH	REFERENČNÍ OZNAČENÍ	OZNAČ.LISTU	LIST	POZNÁMKA
1020002620 DPS	BK=AJA07+ASJ07&EMA/K131		EMA	=AJA07 +ASJ07	K131	63	SESTAVA SVORKOVNICE +ASJ07-XQM ZAPOJOVACÍ TABULKA
1020002620 DPS	BK=AJA07+ASJ07&EMA/K132		EMA	=AJA07 +ASJ07	K132	64	SESTAVA SVORKOVNICE +ASJ07-XQM ZAPOJOVACÍ TABULKA
1020002620 DPS	BK=AJA07+ASJ07&EMA/K133		EMA	=AJA07 +ASJ07	K133	65	SESTAVA SVORKOVNICE +ASJ07-XQM ZAPOJOVACÍ TABULKA
1020002620 DPS	BK=AJA07+ASJ07&EMA/K140		EMA	=AJA07 +ASJ07	K140	66	SESTAVA SVORKOVNICE +ASJ07-XR ZAPOJOVACÍ TABULKA
1020002620 DPS	BK=AJA07+ASJ07&EMA/K150		EMA	=AJA07 +ASJ07	K150	67	SESTAVA SVORKOVNICE +ASJ07-XS4 ZAPOJOVACÍ TABULKA
1020002620 DPS	BK=AJA07+ASJ07&EMA/K160		EMA	=AJA07 +ASJ07	K160	68	SESTAVA SVORKOVNICE +ASJ07-XV ZAPOJOVACÍ TABULKA
1020002620 DPS	BK=AJA07+ASJ07&EMA/K170		EMA	=AJA07 +ASJ07	K170	69	SESTAVA SVORKOVNICE +ASJ07-XN12 ZAPOJOVACÍ TABULKA

Č.výkr.zhot: 5050201001 00501
Č.zak.zhot: 1020002620
Č.stavby:

OMEXOM

EVU modul 4.9

05.08.2021 BK_R110_R22_DPS_20210731
=AJA07&EAB
AB03
CE1

Datum	31.07.2021	TR 110/22 kV BLANSKO	SEZNAM DOKUMENTACE	=AJA07 +ASJ07 &EAB AB03	
Vyprac.	MUDRA	TR BLANSKO - ROZŠ. R110kV, DOPLNĚNÍ T103		STATUS: DPS	
Schvál.	LETEV	POLE VÝVODU - VN108			List: 4
		EG.D, a.s.		ČÍSLO VÝKRESU: BK=AJA07+ASJ07&EAB/AB03	Celkem: 69

Ind.revize | Popis revize | Datum | Jméno | Norma

Č.výkr.zhot.: 505020100501
Č.zak.zhot.: 10200002620
Č.stavby:

OMEXOM

EVU modul 4.9

05.08.2021 BK_R110_R22_DPS_20210731
=AJA07&EFA
BA01
CE1

VŠEOBECNÉ PARAMETRY

FUNKCE	LOGIKA	KONTROLA LOGIKY	DÁLKOVÉ OVLÁDANÍ		POZNÁMKA
KONTROLA					
STAV ZAŘÍZENÍ					
MĚŘENÍ	HU	INDIKACE ZPĚTNÉHO NAPĚTÍ			CAPDIS S2
OCHRANA	F11	SIPROTEC5	TYP: 7SJ85 - 125F.P.	POZ.1-I0202,POZ.2-PS201,POZ.3-I0205	
SUM.MĚŘENÍ					

TECHNICKÁ DATA: VYPÍNAČE, ODPOJOVAČE, UZEMŇOVAČE, ODPÍNAČE

OZNAČENÍ	VÝROBCE	TYP	JMENOVITÝ PROUD	ZKRATOVÝ PROUD		POZNÁMKA
QA					ODPOJ.	
QB					ODPOJOVAČ	
QM					VYPÍNAČ	
QE					UZEMŇOVAČ	

TECHNICKÁ DATA: PTP, PTN, atd.

OZNAČENÍ	VÝROBCE	TYP	PŘEVOD	JÁDRO		POZNÁMKA
TA			200/400/1/1A	5VA 5VA	0,5FS10 5P20	PROUD. TRANSF. PROUD. TRANSF.

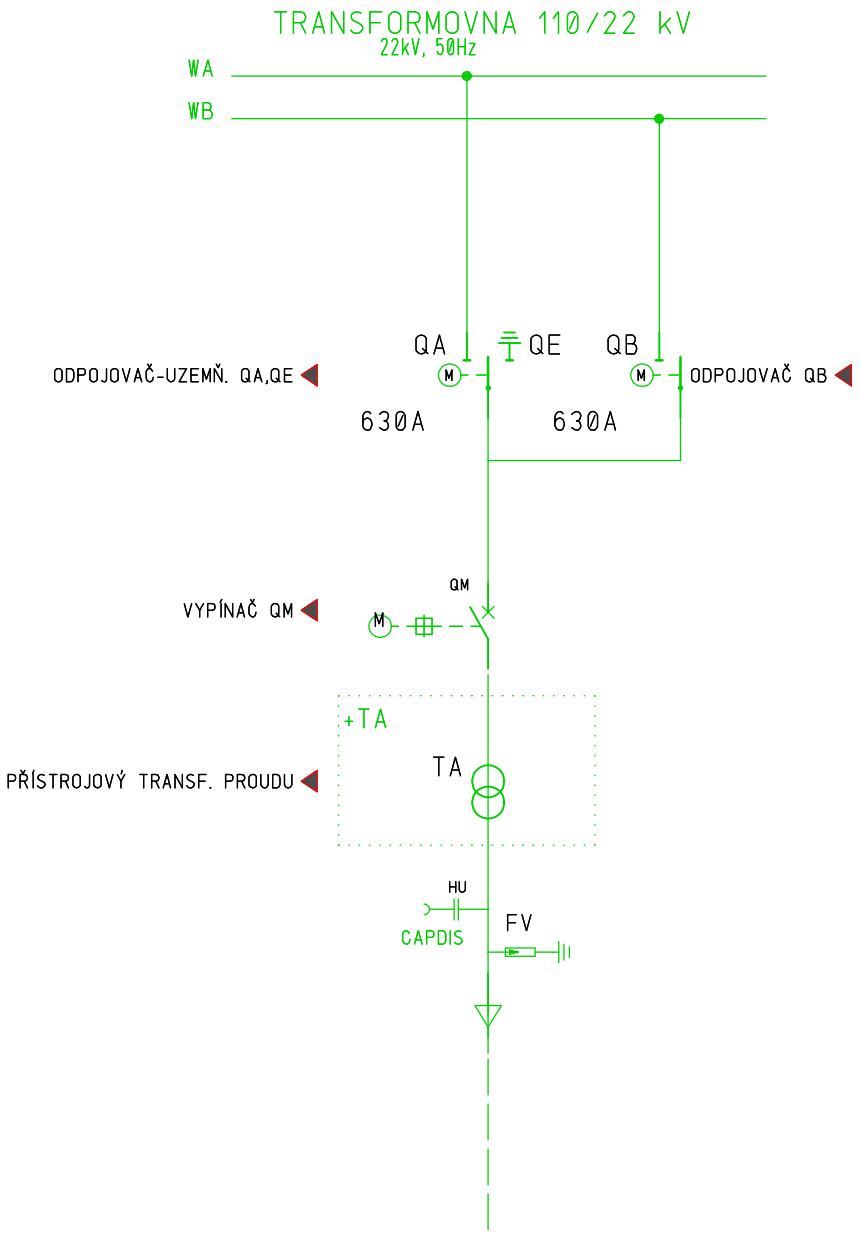

				Datum	31.07.2021	TR 110/22 kV BLANSKO	JEDNOPÓLOVÉ SCHÉMA	=AJA07	+ASJ07	&EFA	BA01
				Vyprac.	MUDRA	TR BLANSKO - ROZŠ. R110kV, DOPLNĚNÍ T103		STATUS: DPS	
				Schvál.	LETEV	POLE VÝVODU - VN108			
Ind.revize	Popis revize	Datum	Jméno	Norma		EG.D, a.s.	PŘEHLEDOVÉ SCHÉMA	ČÍSLO VÝKRESU: BK=AJA07+ASJ07&EFA/BA01	List: 5 Celkem: 69

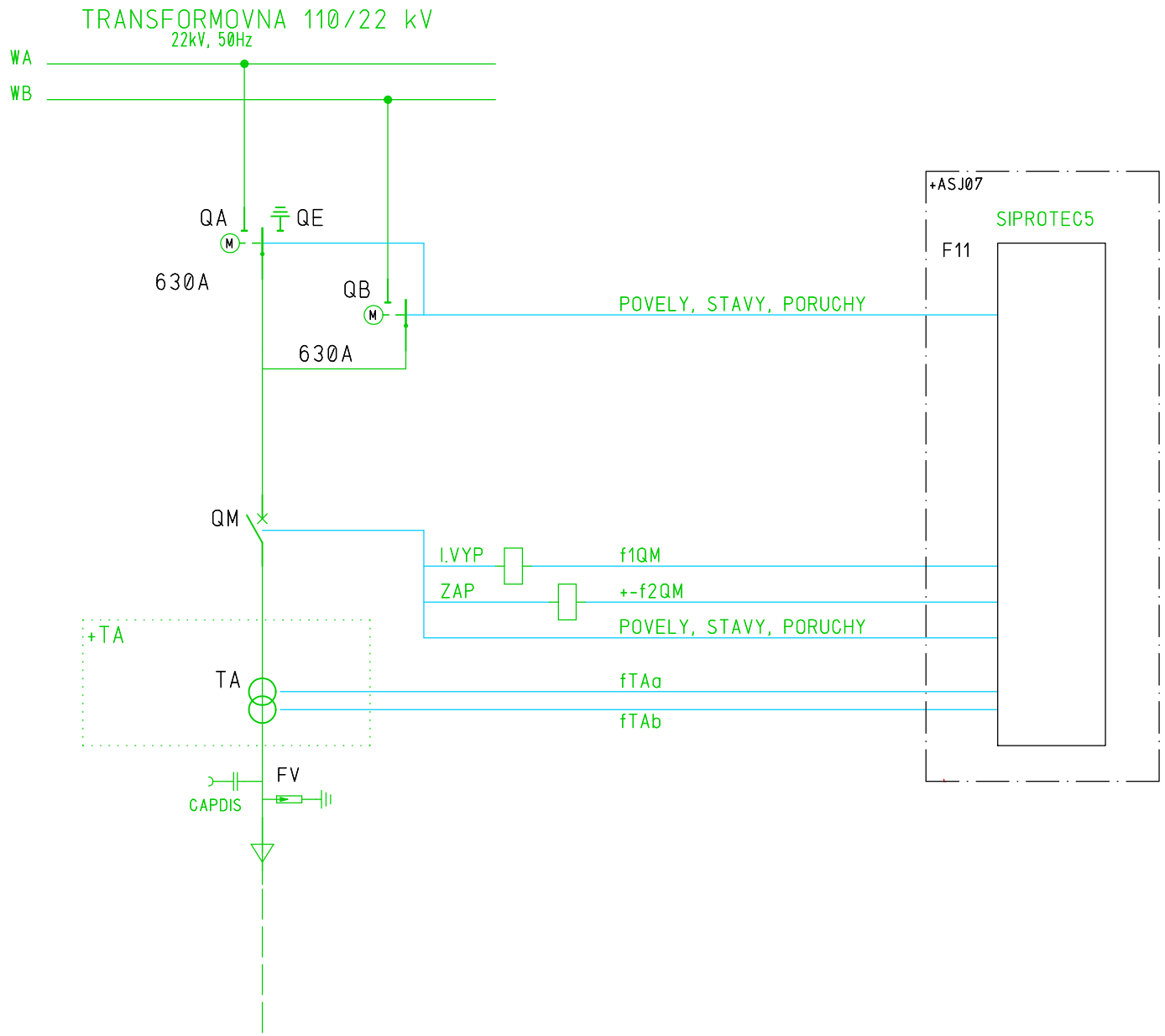

Č.výkr.zhot.: 505020100501
Č.zak.zhot.: 10200026 20
Č.stavby:

OMEXOM

EVU modul 4.9

05.08.2021 BK_R110_R22_DPS_20210731
=AJA07&EFA
BC01
CE1

				Datum	31.07.2021	TR 110/22 kV BLANSKO	BLOKOVÉ SCHÉMA	=AJA07	+ASJ07	&EFA	BC01
				Vyprac.	MUDRA	TR BLANSKO - ROZŠ. R110kV, DOPLNĚNÍ T103		STATUS: DPS			
				Schvál.	LETEV	POLE VÝVODU - VN108					List: 6
Ind.revize	Popis revize	Datum	Jméno	Norma		EG.D, a.s.	PŘEHLEDOVÉ SCHÉMA	ČÍSLO VÝKRESU: BK=AJA07+ASJ07&EFA/BC01			Celkem: 69

NAPÁJECÍ OBVOD DC

NAPĚTÍ PRO OVLÁDÁNÍ VYPÍNAČE	HLÍDÁNÍ ZTRÁTY NAPĚTÍ ±1.11 H8311L	HLÍDÁNÍ ZTRÁTY NAPĚTÍ ±1.21 H8321L	NAPÁJENÍ NADPROUDOVÉ OCHRANY	NAPĚTÍ PRO STAVOVOU A PORUCHOVOU SIGNALIZACI	NAPÁJENÍ SIGNALIZACE ZPĚTNÉHO NAPĚTÍ

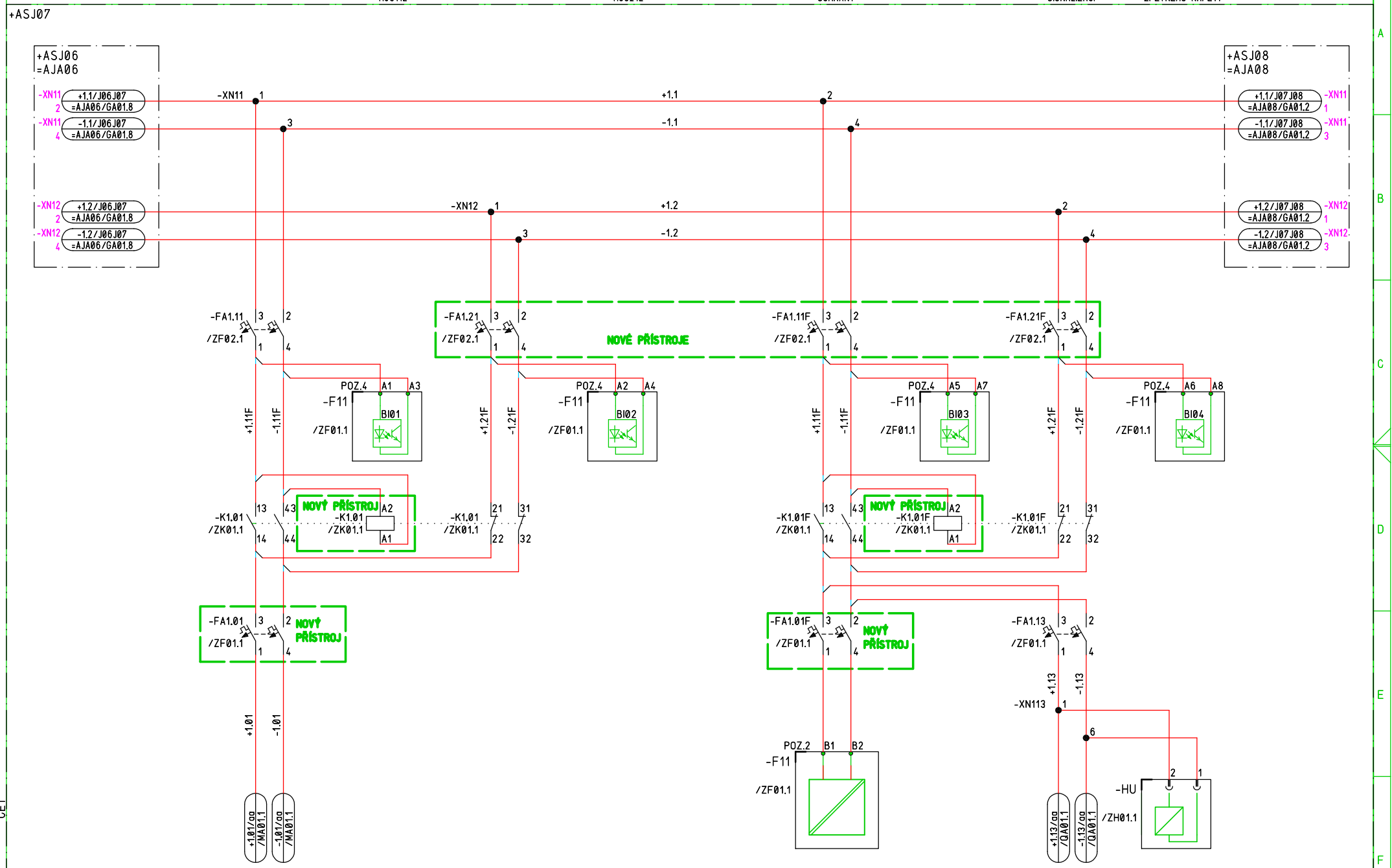

Č.výkr.zhot.: 505020100501
Č.zak.zhot.: 1020002620
Č.stavby:

OMEXOM

EVU modul 4.9

05.08.2021 BK_R110_R22_DPS_20210731
=AJA07&EFS
GA01
CE1

				Datum	31.07.2021	TR 110/22 kV BLANSKO	eg·d	NAPÁJENÍ DC	=AJA07	+ASJ07	&EFS	GA01			
				Vypracl.	MUDRA	TR BLANSKO - ROZŠ. R110kV, DOPLNĚNÍ T103			STATUS:	DPS					
				Schvál.	LETEV	POLE VÝVODU - VN108								List:	7
Ind.revize	Popis revize	Datum	Jméno	Norma		EG.D, a.s.		OBVODOVÉ SCHÉMA	ČÍSLO VÝKRESU:	BK=AJA07+ASJ07&EFS/GA01				Celkem:	69

POHON VYPÍNAČE -QM

NAPÁJENÍ POHONU VYPÍNAČE	ZTRÁTA NAPĚTÍ POHON VYPÍNAČE H891T	NAPĚTÍ PRO ODPOJOVAČE OVLÁDÁNÍ A POHON

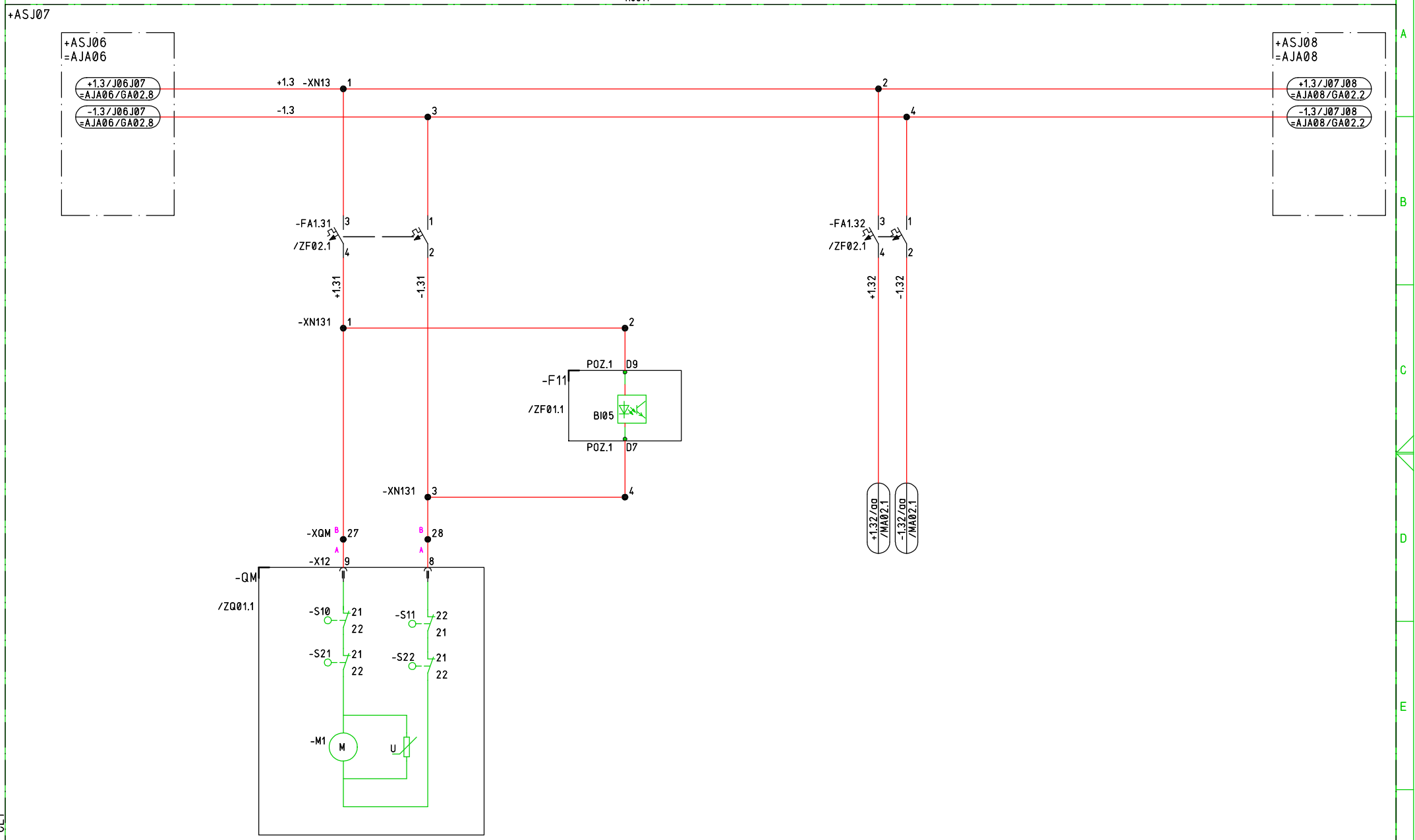

Č.výkr.zhot.: 505020100501
Č.zak.zhot.:
Č.stavby: 1020002620

OMEXOM

EVU modul 4.9

05.08.2021 BK_R110_R22_DPS_20210731
=AJA07&EFS
GA02
CE1

				Datum	31.07.2021	TR 110/22 kV BLANSKO		NAPÁJENÍ POHONU DC	=AJA07	+ASJ07	&EFS GA02
				Vyprac.	MUDRA	TR BLANSKO - ROZŠ. R110kV, DOPLNĚNÍ T103			STATUS: DPS		
				Schvál.	LETEV	POLE VÝVODU - VN108					List: 8
Ind.revize	Popis revize	Datum	Jméno	Norma		EG.D, a.s.		OBVODOVÉ SCHÉMA	ČÍSLO VÝKRESU: BK=AJA07+ASJ07&EFS/GA02		Celkem: 69

OVLÁDÁNÍ VYPÍNAČE ZAP/VYP

ZAPNUTÍ VYPÍNAČE -QM	VYPNUTÍ VYPÍNAČE -QM	HLÍDÁNÍ VYP. CESTY VYPÍNAČE -QM	PŘIPNUTÍ NAPĚTÍ PŘÍPOJNICE WA	PŘIPNUTÍ NAPĚTÍ PŘÍPOJNICE WB	ZTRÁTA NAPĚTÍ OVLÁDÁNÍ QM H8301L

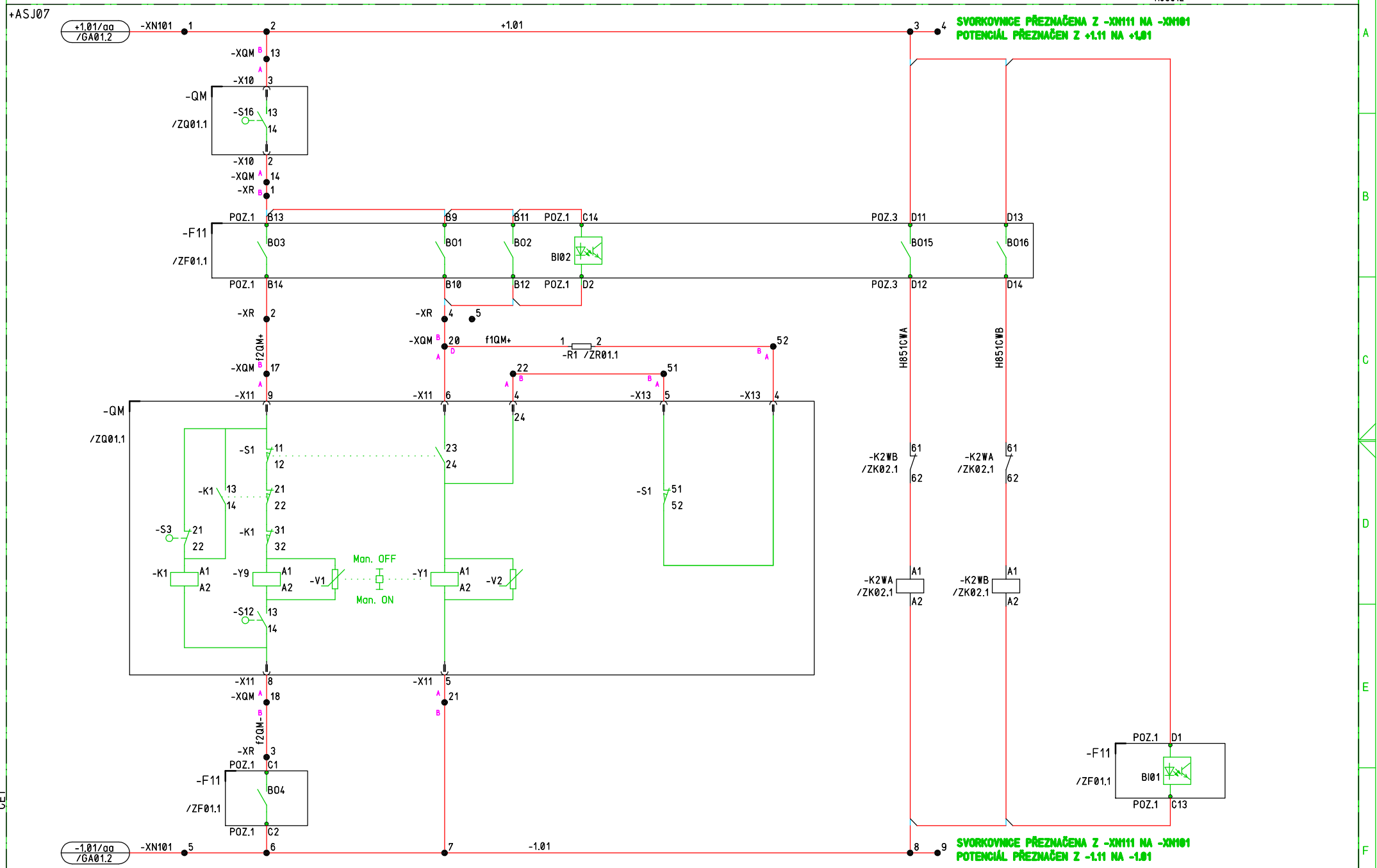

Č.výkr.zhot.: 505020100501
Č.zak.zhot.:
Č.stavby: 1020002620

OMEXOM

EVU modul 4.9

05.08.2021 BK_R110_R22_DPS_20210731 =AJA07&EFS MA01 CE1

				Datum	31.07.2021	TR 110/22 kV BLANSKO	eg·d	OVLÁDÁNÍ QM (ZAP/VYP)	=AJA07	+ASJ07	&EFS	MA01			
				Vyprac.	MUDRA	TR BLANSKO - ROZŠ. R110kV, DOPLNĚNÍ T103			STATUS:	DPS					
				Schvál.	LETEV	POLE VÝVODU - VN108									
Ind.revize	Popis revize	Datum	Jméno	Norma		EG.D, a.s.		OBVODOVÉ SCHÉMA	ČÍSLO VÝKRESU:	BK=AJA07+ASJ07&EFS/MA01			List:	9	
													Celkem:	69	

OVLÁDÁNÍ ODPOJOVAČE -QA,-QB

ZAPNUTÍ/VYPNUTÍ ODPOJOVAČ QA-QE	ZAPNUTÍ/VYPNUTÍ ODPOJOVAČ QB	BRZDA POHONŮ ODPOJOVAČŮ	ZTRÁTA NAPĚTÍ H8332L

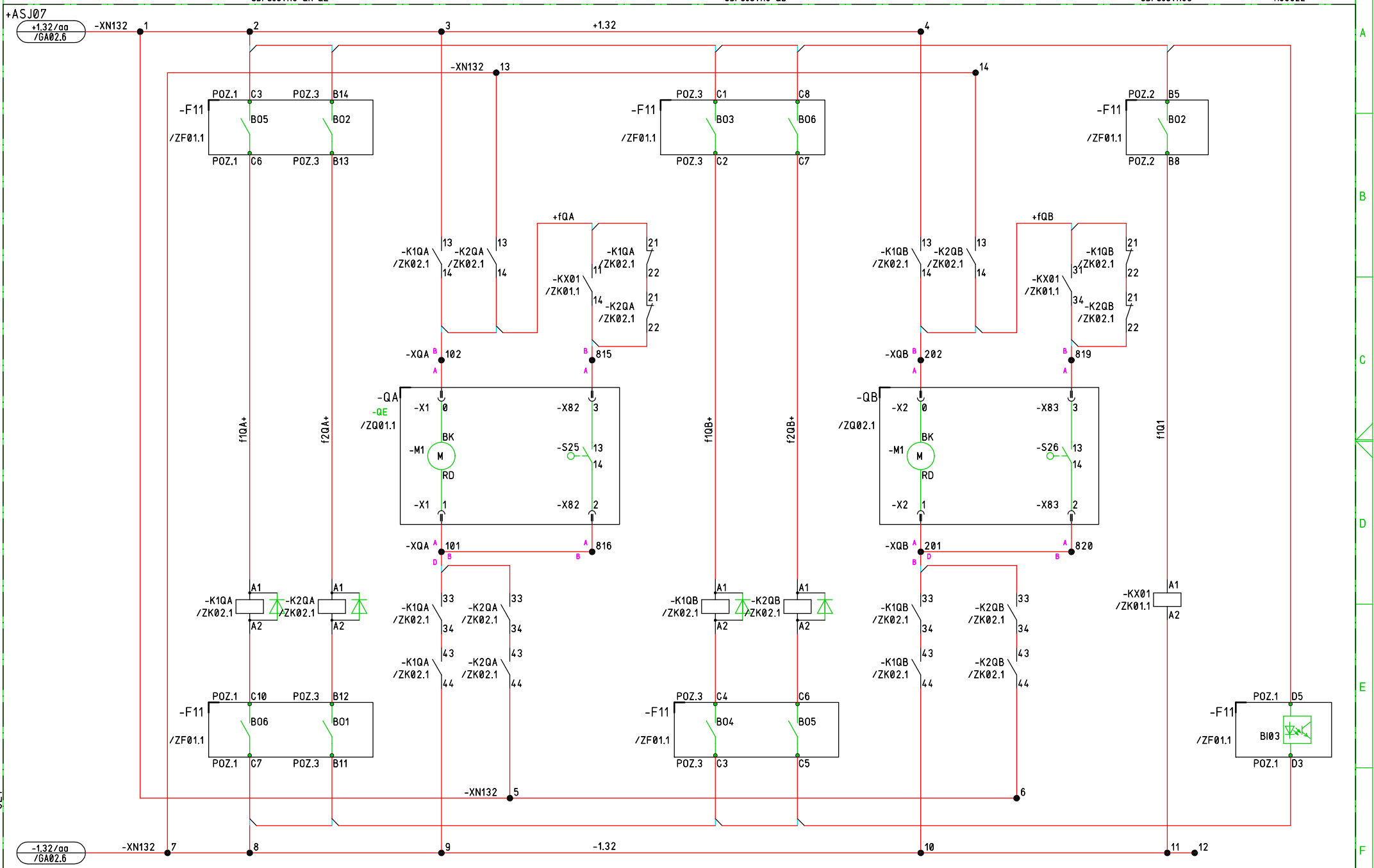

Č.výkr.zhot.: 505020100501
Č.zak.zhot.: 10200002620
Č.stavby:

OMEXOM

EVU modul 4.9

BK_R110_R22_DPS_20210731
=AJA07&EFS
MA02
CE1

05.08.2021

				Datum	31.07.2021	TR 110/22 kV BLANSKO	OVLÁDÁNÍ ODPOJOVAČŮ	=AJA07	+ASJ07	&EFS	MA02
				Vypracl.	MUDRA	TR BLANSKO - ROZŠ. R110kV, DOPLNĚNÍ T103		STATUS: DPS			
				Schvál.	LETEV	POLE VÝVODU - VN108					
Ind.revize	Popis revize	Datum	Jméno	Norma		EG.D, a.s.	OBVODOVÉ SCHÉMA	ČÍSLO VÝKRESU: BK=AJA07+ASJ07&EFS/MA02		List: 10	Celkem: 69

LOGICKÁ OCHRANA PŘÍPOJNIC

VYPNUTÍ

LOR

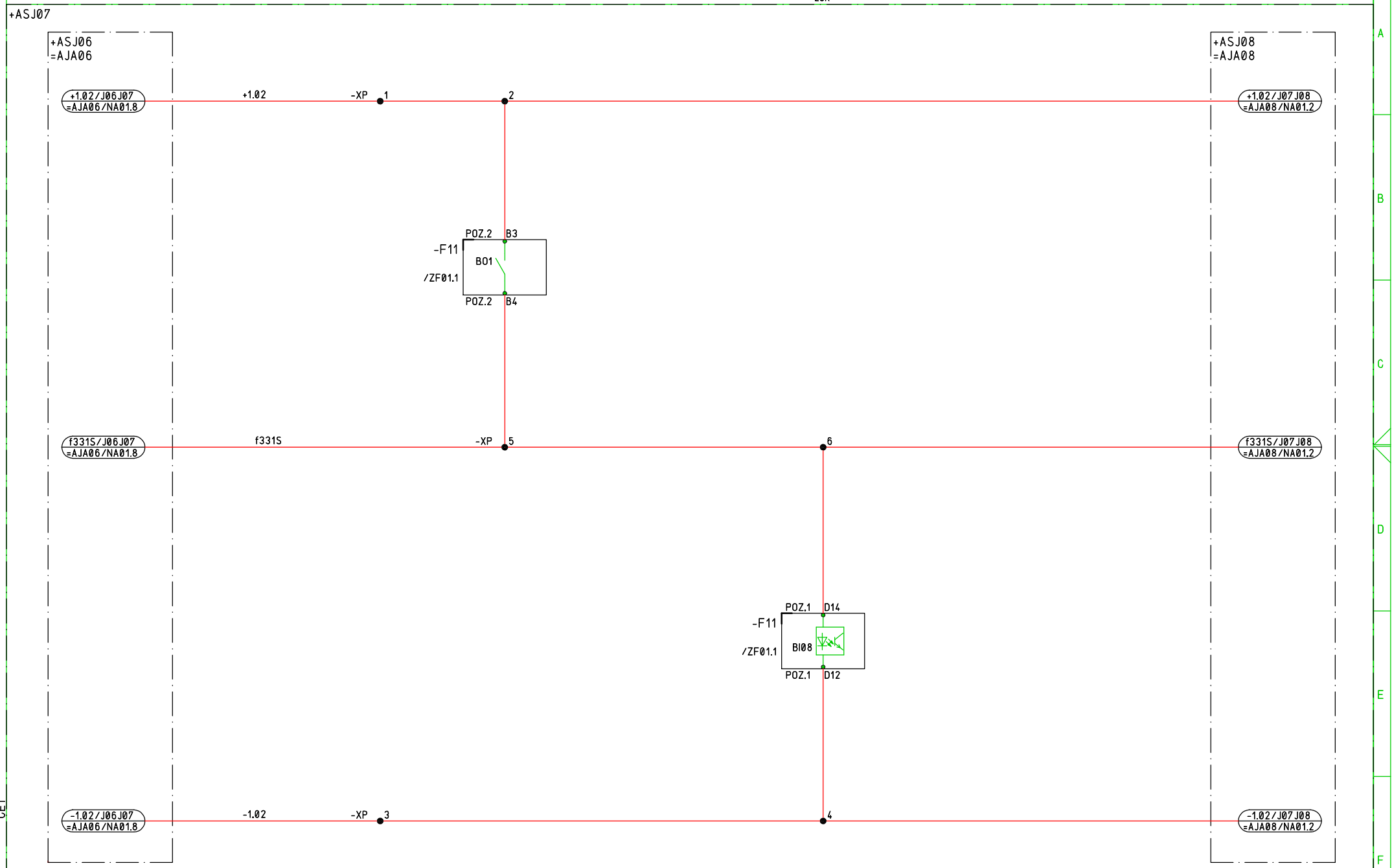

Č.výkr.zhot.: 505020100501
Č.zak.zhot.: 1020002620
Č.stavby:

OMEXOM

EVU modul 4.9

BK_R110_R22_DPS_20210731
=AJA07&EFS
NA01
CE1

05.08.2021

				Datum	31.07.2021	TR 110/22 kV BLANSKO	LOGICKÁ OCHRANA PŘÍPOJNIC	=AJA07	+ASJ07	&EFS	NA01
				Vyprac.	MUDRA	TR BLANSKO - ROZŠ. R110kV, DOPLNĚNÍ T103		STATUS: DPS			
				Schvál.	LETEV	POLE VÝVODU - VN108					List: 11
Ind.revize	Popis revize	Datum	Jméno	Norma		EG.D, a.s.	OBVODOVÉ SCHÉMA	ČÍSLO VÝKRESU: BK=AJA07+ASJ07&EFS/NA01			Celkem: 69

POKLES TLAKU SF6

MODUL PŘÍPOJNICE WA | MODUL PŘÍPOJNICE WB | MODUL VYPÍNAČE QM

+ASJ07

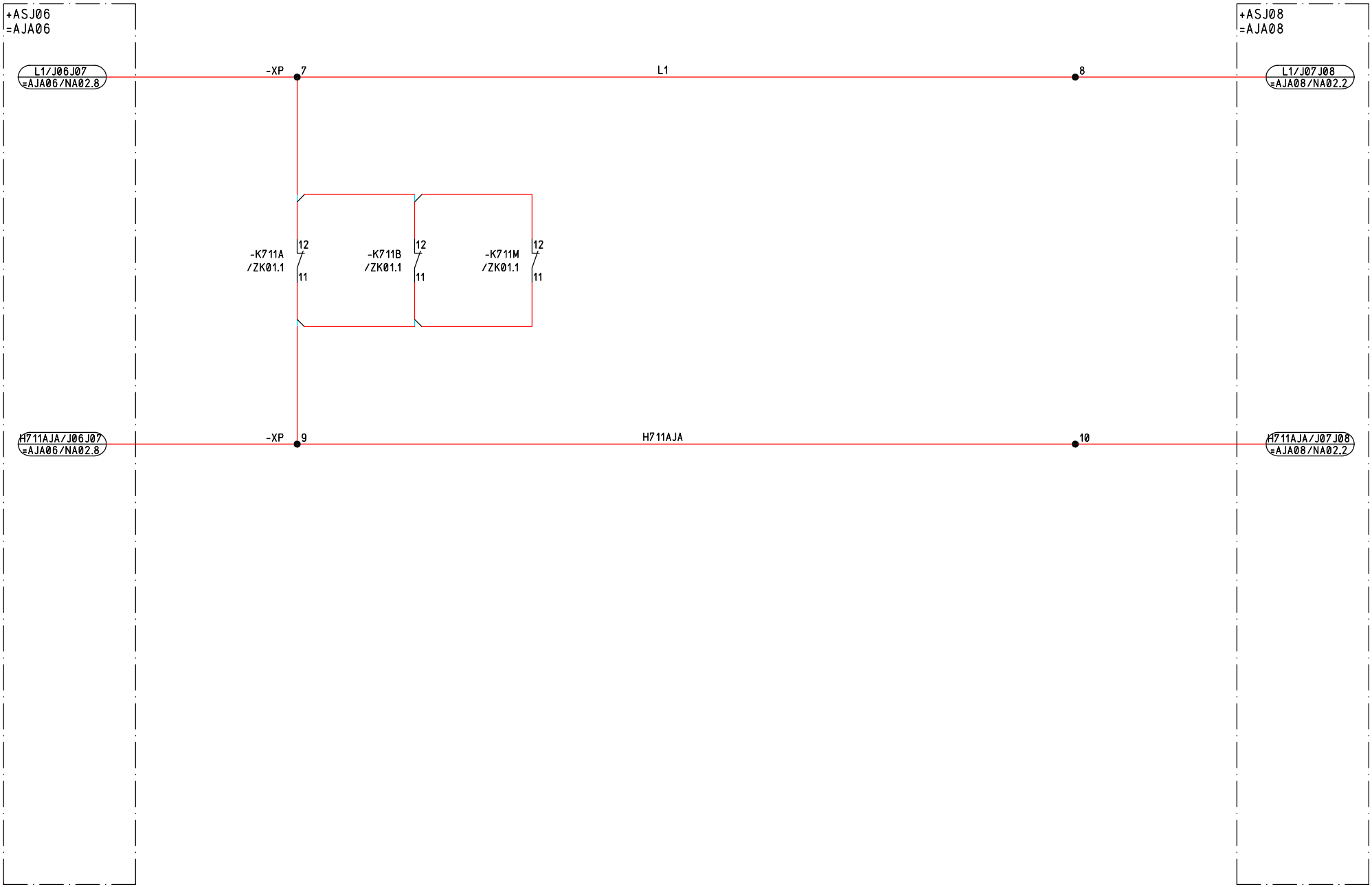

Č.výkr.zhot.: 505020100501
Č.zak.zhot.: 1020002620
Č.stavby:

OMEXOM

EVU modul 4.9

05.08.2021 BK_R110_R22_DPS_20210731
=AJA07&EFS
NA02
CE1

				Datum	31.07.2021	TR 110/22 kV BLANSKO	OVLÁDÁNÍ ODSÁVÁNÍ SF6	=AJA07	+ASJ07	&EFS	NA02
				Vyprac.	MUDRA	TR BLANSKO - ROZŠ. R110kV, DOPLNĚNÍ T103		STATUS: DPS			
				Schvál.	LETEV	POLE VÝVODU - VN108					List: 12
Ind.revize	Popis revize	Datum	Jméno	Norma		EG.D, a.s.	OBVODOVÉ SCHÉMA	ČÍSLO VÝKRESU: BK=AJA07+ASJ07&EFS/NA02			Celkem: 69

STAVOVÁ SIGNALIZACE

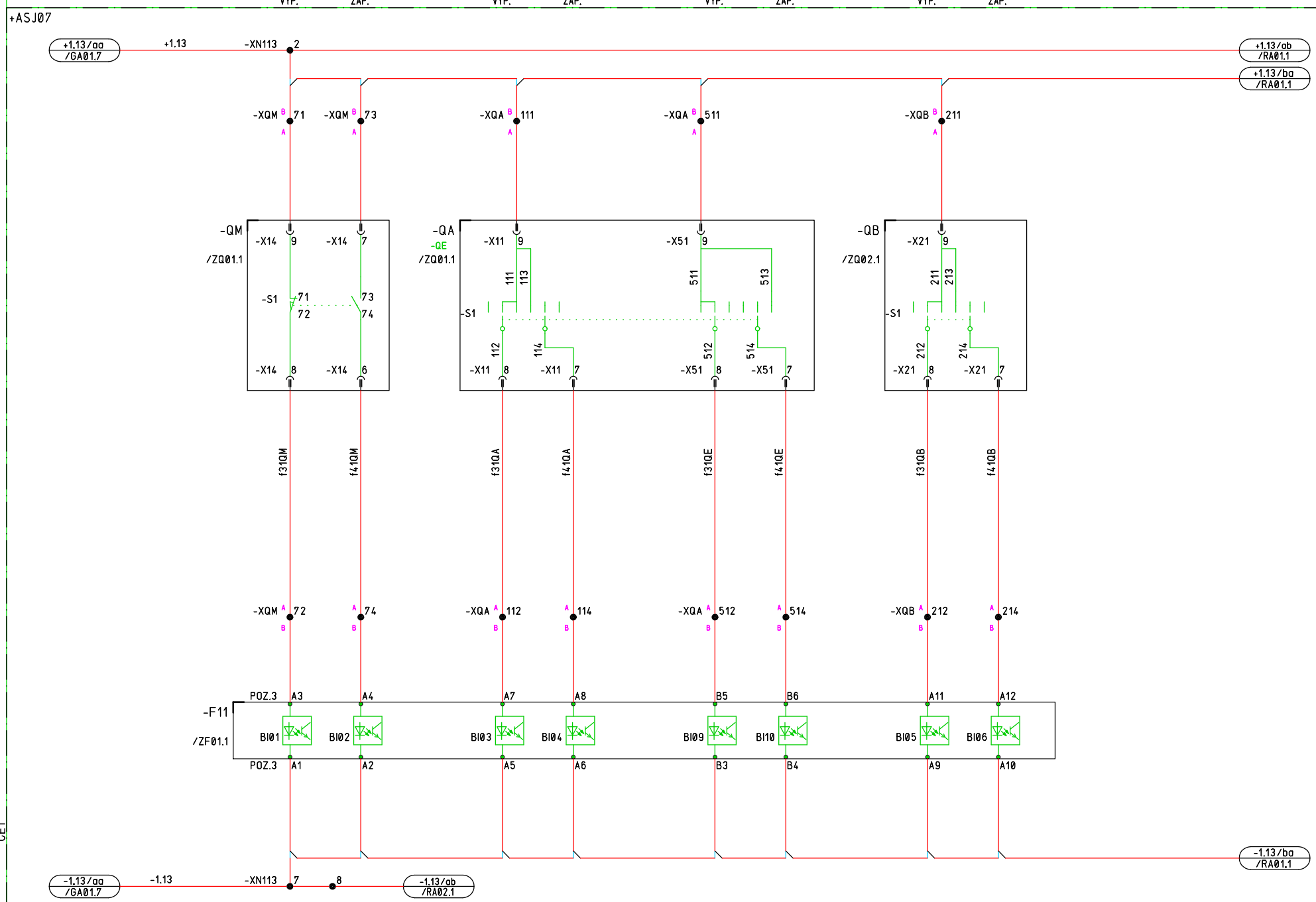

Č.výkr.zhot.: 505020100501
Č.zak.zhot.: 10200002620
Č.stavby:

OMEXOM

EVU modul 4.9

05.08.2021 BK_R110_R22_DPS_20210731
=AJA07&EFS
QA01
CE1

				Datum	31.07.2021	TR 110/22 kV BLANSKO	STAVOVÁ SIGNALIZACE	=AJA07	+ASJ07	&EFS	QA01
				Vypracl.	MUDRA	TR BLANSKO - ROZŠ. R110kV, DOPLNĚNÍ T103		STATUS: DPS			
				Schvál.	LETEV	POLE VÝVODU - VN108					List: 13
Ind.revize	Popis revize	Datum	Jméno	Norma		EG.D, a.s.	OBVODOVÉ SCHÉMA	ČÍSLO VÝKRESU: BK=AJA07+ASJ07&EFS/QA01			Celkem: 69

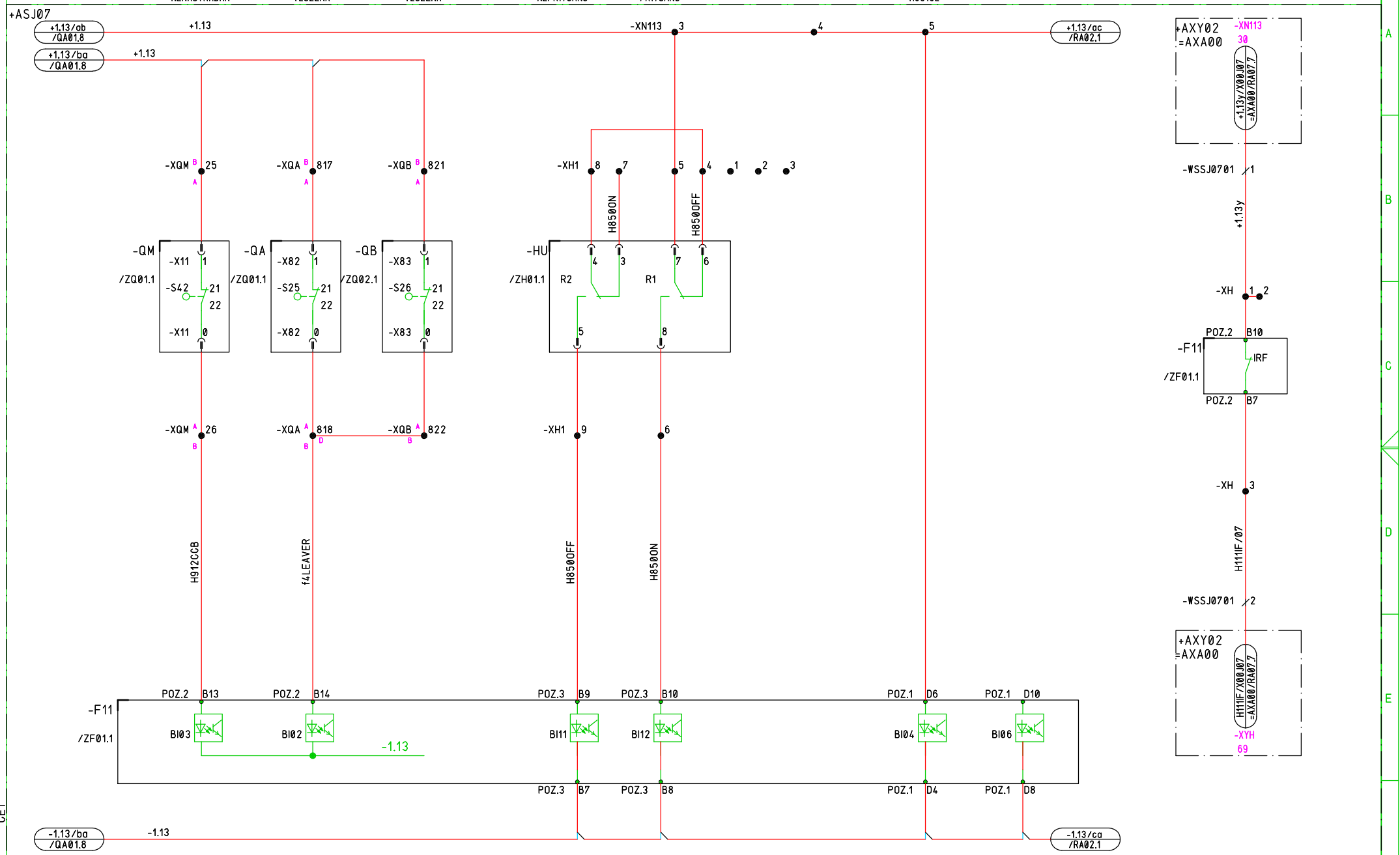

Č.výkr.zhot.: 505020100501
Č.zak.zhot.: 1020002620
Č.stavby:

OMEXOM

EVU modul 4.9

BK_R110_R22_DPS_20210731
=AJA07&EFS
RA01
CE1

05.08.2021

				Datum	31.07.2021	TR 110/22 kV BLANSKO	PORUCHOVÁ SIGNALIZACE	=AJA07	+ASJ07	&EFS	RA01
				Vyprac.	MUDRA	TR BLANSKO - ROZŠ. R110kV, DOPLNĚNÍ T103		STATUS: DPS			
				Schvál.	LETEV	POLE VÝVODU - VN108					
Ind.revize	Popis revize	Datum	Jméno	Norma		EG.D, a.s.	OBVODOVÉ SCHÉMA	ČÍSLO VÝKRESU: BK=AJA07+ASJ07&EFS/RA01		List: 14	Celkem: 69

PORUCHOVÁ SIGNALIZACE

POKLES TLAKU SF6	ZTRÁTA TLAKU SF6 MODUL PŘÍPOJNICE WA	ZTRÁTA TLAKU SF6 MODUL PŘÍPOJNICE WB	ZTRÁTA TLAKU SF6 MODUL VYPÍNAČE QM

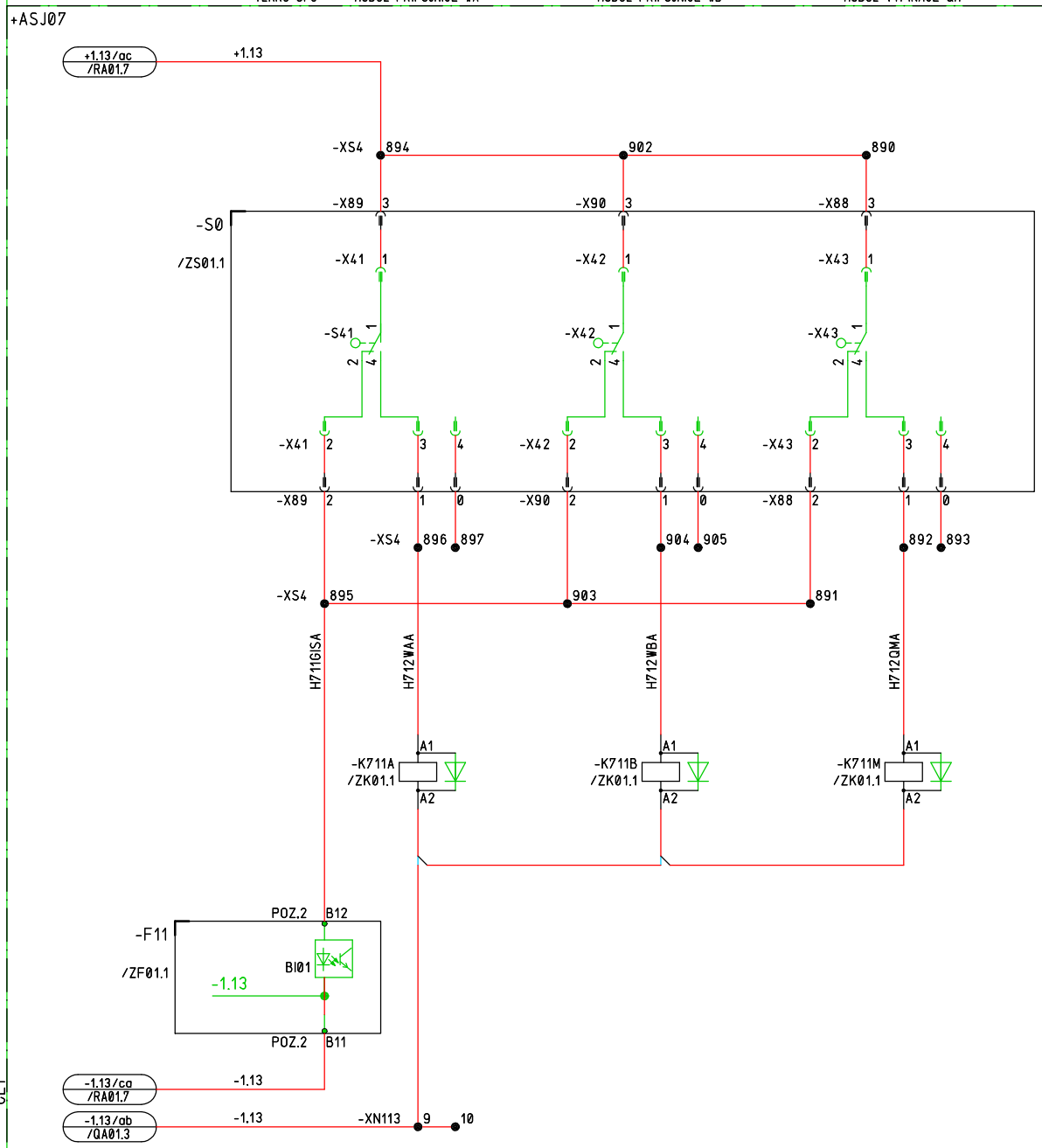

Č.výkr.zhot.: 505020100501
Č.zak.zhot.: 1020002620
Č.stavby:

OMEXOM

EVU modul 4.9

BK_R110_R22_DPS_20210731
=AJA07&EFS
RA02
CE1

05.08.2021

Ind.revize	Popis revize	Datum	Jméno	Norma					
				Datum	31.07.2021	TR 110/22 kV BLANSKO	PORUCHOVÁ SIGNALIZACE	=AJA07	+ASJ07	&EFS	RA02
				Vyprac.	MUDRA	TR BLANSKO - ROZŠ. R110kV, DOPLNĚNÍ T103		STATUS: DPS			
				Schvál.	LETEV	POLE VÝVODU - VN108					
						EG.D, a.s.	OBVODOVÉ SCHÉMA	ČÍSLO VÝKRESU: BK=AJA07+ASJ07&EFS/RA02		List: 15	Celkem: 69

PTP

JÁDRO A		JÁDRO B
1A, 0.5FS10, 5VA	200/400//1/1A	1A, 5P20, 5VA

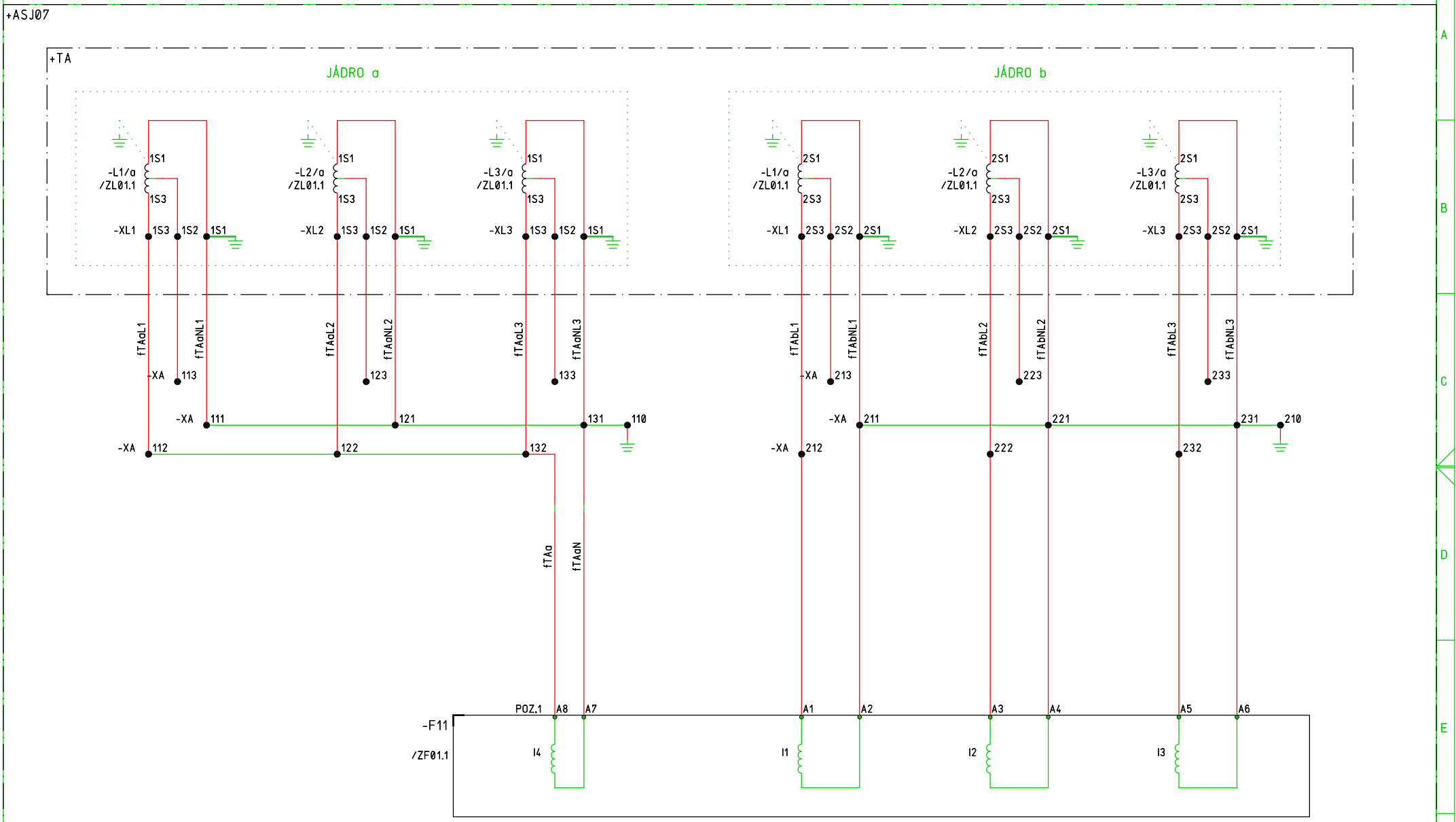

Č.výkr.zhot.: 505020100501
Č.zak.zhot.: 10200002620
Č.stavby:

OMEXOM

EVU modul 4.9

05.08.2021 BK_R110_R22_DPS_20210731
=AJA07&EFS
SA01
CE1

				Datum	31.07.2021	TR 110/22 kV BLANSKO	PTP	=AJA07	+ASJ07	&EFS	SA01
				Vyprac.	MUDRA	TR BLANSKO - ROZŠ. R110kV, DOPLNĚNÍ T103		STATUS: DPS			
				Schvál.	LETEV	POLE VÝVODU - VN108					List: 16
Ind.revize	Popis revize	Datum	Jméno	Norma		EG.D, a.s.	OBVODOVÉ SCHÉMA	ČÍSLO VÝKRESU: BK=AJA07+ASJ07&EFS/SA01			Celkem: 69

OBVOD TRANSFORMÁTORU NAPĚTÍ
PRŮBĚŽNÉ OBVODY PTN

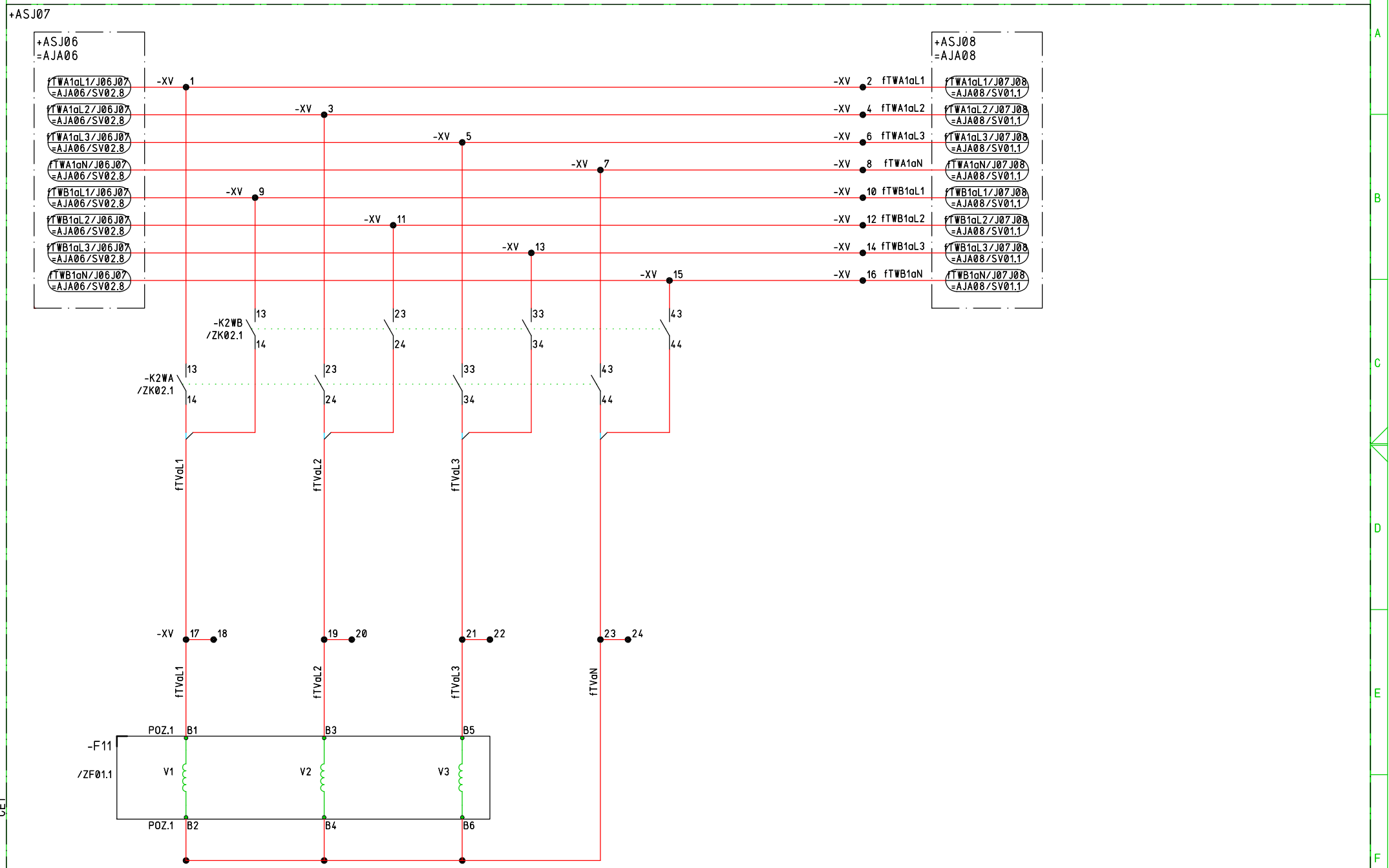

Č.výkr.zhot.: 505020100501
Č.zak.zhot.: 1020002620
Č.stavby:

OMEXOM

EVU modul 4.9

05.08.2021 BK_R110_R22_DPS_20210731 =AJA07&EFS SV01 CE1

				Datum	31.07.2021	TR 110/22 kV BLANSKO	eg·d	PTN	=AJA07	+ASJ07	&EFS	SV01
				Vypracl.	MUDRA	TR BLANSKO - ROZŠ. R110kV, DOPLNĚNÍ T103			STATUS: DPS			
				Schvál.	LETEV	POLE VÝVODU - VN108						
Ind.revize	Popis revize	Datum	Jméno	Norma		EG.D, a.s.		OBVODOVÉ SCHÉMA	ČÍSLO VÝKRESU: BK=AJA07+ASJ07&EFS/SV01		List: 17	Celkem: 69

KOMUNIKACE
SYSTÉMOVÉ ROZHRANÍ OCHRANY

+ASJ07

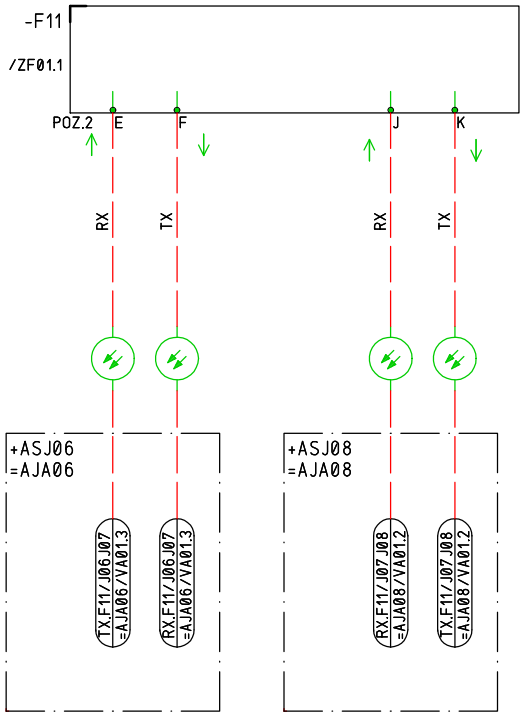

Č.výkr.zhot.: 505020100501
Č.zak.zhot.: 10200002620
Č.stavby:

OMEXOM

EVU modul 4.9

05.08.2021 BK_R110_R22_DPS_20210731
=AJA07&EFS
VA01
CE1

				Datum	31.07.2021	TR 110/22 kV BLANSKO		KOMUNIKACE	=AJA07	+ASJ07	&EFS VA01
				Vyprac.	MUDRA	TR BLANSKO - ROZŠ. R110kV, DOPLNĚNÍ T103			STATUS: DPS		
				Schvál.	LETEV	POLE VÝVODU - VN108					List: 18
Ind.revize	Popis revize	Datum	Jméno	Norma		EG.D, a.s.		OBVODOVÉ SCHÉMA	ČÍSLO VÝKRESU: BK=AJA07+ASJ07&EFS/VA01		Celkem: 69

+ASJ07

-XH 4

-XQA 121 122 124 131 132 133 134 141 142 143 144 151 152 153 154 161 162 163 164 171 172 173 174

-XQA 521 522 524 531 532 533 534 541 542 543 544 551 552 553 554 561 562 563 564 571 572 573 574

-XQA 811 812 813 814 815 830 831 832 833

-XQB 211 212 214 221 222 224 231 232 233 234 241 242 243 244 251 252 253 254 261 262 263 264 271 272 273 274 671 672 673 674 830 831

-XQM 9 10 11 12 15 16 19 29 23 24 30 31 32 33 34

-XQM 41 42 43 44 45 46 53 54 61 62 63 64 81 82 83 84 91 92 93 94 101 102 103 104 111 112 113 114 121 122 123 124

-XR 8

Č.výkr.zhot.: 505020100501
Č.zak.zhot.: 10200026 20
Č.stavby:

OMEXOM

EVU modul 4.9

05.08.2021 BK_R110_R22_DPS_20210731
=AJA07&EFS
XA01
CE1

				Datum	31.07.2021	TR 110/22 kV BLANSKO		REZERVNÍ SVORKY	=AJA07	+ASJ07	&EFS	XA01	
				Vyprac.	MUDRA	TR BLANSKO - ROZŠ. R110kV, DOPLNĚNÍ T103			STATUS: DPS				
				Schvál.	LETEV	POLE VÝVODU - VN108							
Ind.revize	Popis revize	Datum	Jméno	Norma		EG.D, a.s.		OBVODOVÉ SCHÉMA	ČÍSLO VÝKRESU: BK=AJA07+ASJ07&EFS/XA01			List: 19	Celkem: 69

+ASJ07
-F11

ZAPOJENÍ 7SJ85 - vývod VN108 - 22 kV zapouzdřená R

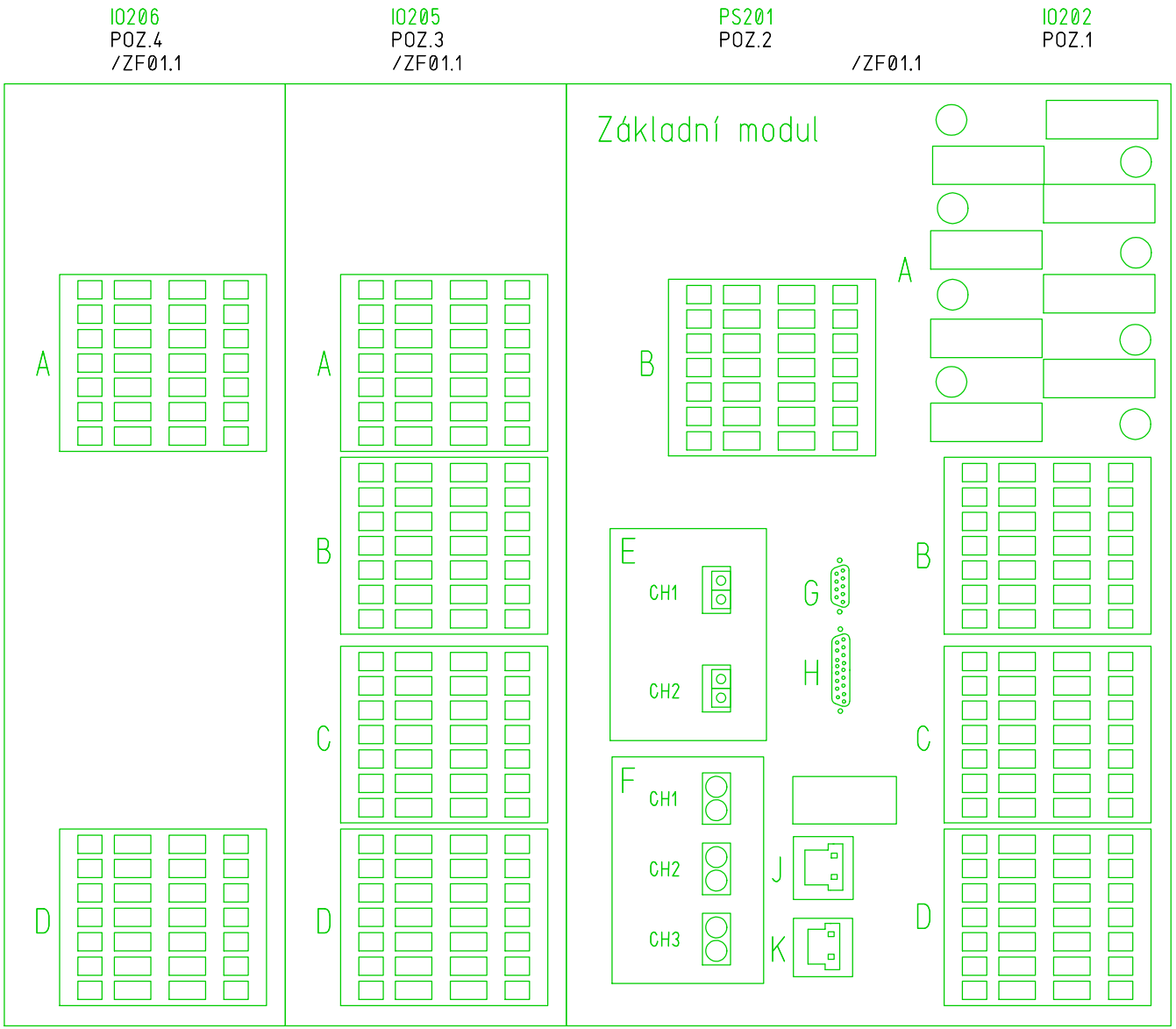

Č.výkr.zhot.: 505020100501
Č.zak.zhot.: 10200002620
Č.stavby:

OMEXOM

EVU modul 4.9

05.08.2021 BK_R110_R22_DPS_20210731
=AJA07&EFS
Z_F11_01
CE1

				Datum	31.07.2021	TR 110/22 kV BLANSKO	eg.d	VNITŘNÍ ZAPOJENÍ (OSAZENÍ SIPROTEC 5)	=AJA07	+ASJ07	&EFS	Z_F11_01	
				Vyprac.	MUDRA	TR BLANSKO - ROZŠ. R110kV, DOPLNĚNÍ T103			STATUS: DPS				
				Schvál.	LETEV	POLE VÝVODU - VN108						List:	20
Ind.revize	Popis revize	Datum	Jméno	Norma		EG.D, a.s.		OBVODOVÉ SCHÉMA	ČÍSLO VÝKRESU: BK=AJA07+ASJ07&EFS/Z_F11_01			Celkem:	69

+ASJ07

PŘÍSTROJ	KARTA/MODUL	KONEKTOR	UMÍSTĚNÍ	BTM-ODKAZ
-F11		POZ.1	=AJA07	/ZF01.1

FUNKCE	POTENCIÁL	ODKAZ	
MTP, JÁDRO B, L1	fTAbL1	/SA01.5	A1
MTP, JÁDRO B, N	fTAbNL1	/SA01.5	A2
MTP, JÁDRO B, L2	fTAbL2	/SA01.6	A3
MTP, JÁDRO B, N	fTAbNL2	/SA01.6	A4
MTP, JÁDRO B, L3	fTAbL3	/SA01.7	A5
MTP, JÁDRO B, N	fTAbNL3	/SA01.7	A6
MTP, JÁDRO A	fTAaN	/SA01.4	A7
MTP, JÁDRO A	fTAa	/SA01.4	A8
MTN, JÁDRO A, L1	fTVaL1	/SV01.2	B1
	fTVaN	/SV01.2	B2
MTN, JÁDRO A, L2	fTVaL2	/SV01.3	B3
	fTVaN	/SV01.3	B4
MTN, JÁDRO A, L3	fTVaL3	/SV01.3	B5
	fTVaN	/SV01.3	B6
			B7
			B8
-1.01	-1.01	/MA01.7	C13
OVL. QM ZTRÁT. NAP.	+1.01	/MA01.7	D1
	+1.01	/MA01.4	C14
HLÍDÁNÍ VYP.CESTY	H111TCF	/MA01.4	D2
	-1.32	/MA02.8	D3
POHON ODPOJOVAČ	+1.32	/MA02.8	D5
	-1.13	/RA01.6	D4
HLÍDÁNÍ 1.13	+1.13	/RA01.6	D6
	-1.31	/GA02.4	D7
POHON VYPÍNAČE	+1.31	/GA02.4	D9
	-1.13	/RA01.6	D8
		/RA01.6	D10
			D11
			D13
	-1.02	/NA01.5	D12
LOR	f331S	/NA01.5	D14

7SJ85

SCHÉMA ZAPOJENÍ IO202

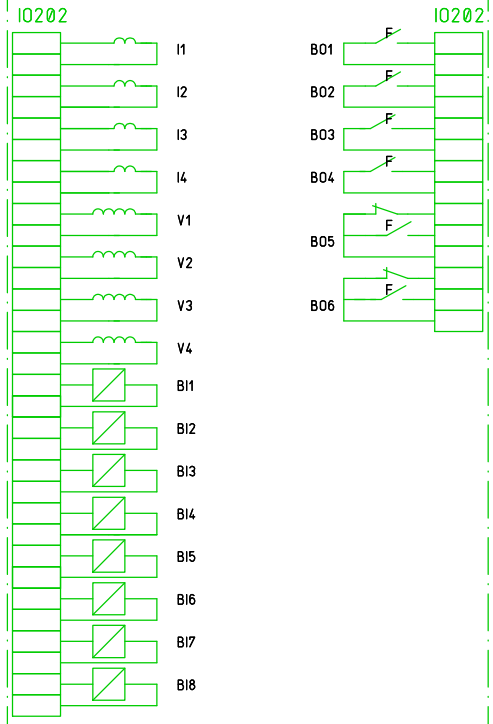

	BTM-ODKAZ	PŘÍSTROJ	KARTA/MODUL	KONEKTOR	UMÍSTĚNÍ
	/ZF01.1	-F11		POZ.1	=AJA07

	ODKAZ	POTENCIÁL	FUNKCE
B10	/MA01.3	f1QM+	VYPNUTÍ VYPÍNAČE-RUČNĚ
B9	/MA01.3	+1.01	
B12	/MA01.4	f11QM+	VYPNUTÍ VYPÍNAČE-OCHRANY
B11	/MA01.4	+1.01	
B13	/MA01.2	+1.01	
B14	/MA01.2	f2QM+	ZAPNUTÍ VYPÍNAČE +
C1	/MA01.2	f2QM-	ZAPNUTÍ VYPÍNAČE -
C2	/MA01.2	-1.01	
C4			
C6	/MA02.2	f1QA+	VYP QA / ZAP QE
C3	/MA02.2	+1.32	
C8			
C10	/MA02.2	f1QA-	VYP QA / ZAP QE
C7	/MA02.2	-1.32	

Č.výkr.zhot: 505020100501
Č.zak.zhot: 10200002620
Č.stavby:

OMEXOM

EVU modul 4.9

05.08.2021 BK_R110_R22_DPS_20210731
=AJA07&EFS
Z_F11_02
CE1

				Datum	31.07.2021	TR 110/22 kV BLANSKO	
				Vyprac.	MUDRA	TR BLANSKO - ROZŠ. R110kV, DOPLNĚNÍ T103	
				Schvál.	LETEV	POLE VÝVODU - VN108	
Ind.revize	Popis revize	Datum	Jméno	Norma		EG.D, a.s.	

VNITŘNÍ ZAPOJENÍ (IO202 POZ.1)

OBVODOVÉ SCHÉMA

=AJA07 | +ASJ07 | &EFS | Z_F11_02

STATUS: DPS

ČÍSLO VÝKRESU: BK=AJA07+ASJ07&EFS/Z_F11_02

List: 21
Celkem: 69

+ASJ07

PŘÍSTROJ	KARTA/MODUL	KONEKTOR	UMÍSTĚNÍ	BTM-ODKAZ
-F11		POZ.2	=AJA07	/ZF01.1

FUNKCE	POTENCIÁL	ODKAZ	
NAPÁJENÍ +	+1.01F	/GA01.5	B1
NAPÁJENÍ -	-1.01F	/GA01.6	B2
POKLES SF6	H711GISA	/RA02.2	B12
PÁKA VLOŽENA	f4LEAVER	/RA01.3	B14
VYPÍNAČ NENASTŘÁD.	H912CCB	/RA01.2	B13
	-1.13	/RA02.2	B11

7SJ85

SCHÉMA ZAPOJENÍ PS201,CB202

PS201

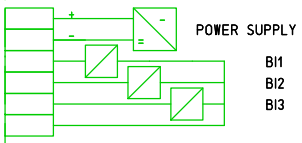

PS201

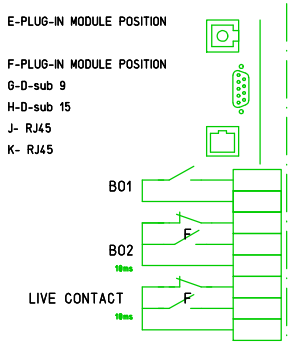

	BTM-ODKAZ	PŘÍSTROJ	KARTA/MODUL	KONEKTOR	UMÍSTĚNÍ
	/ZF01.1	-F11		POZ.2	=AJA07

	ODKAZ	POTENCIÁL	FUNKCE
E	/VA01.2	RX	KOMUNIKACE
F	/VA01.2	TX	KOMUNIKACE
G			
H			
J	/VA01.3	RX	KOMUNIKACE
K	/VA01.3	TX	KOMUNIKACE
B4	/NA01.4	f331S	LOR
B3	/NA01.4	+1.02	
B6			
B8	/MA02.7	f1Q1	BRZDA ODPOJOVAČŮ
B5	/MA02.7	+1.32	
B7	/RA01.8	H111IF/07	IRF
B9			
B10	/RA01.8	+1.13y	IRF

CB202

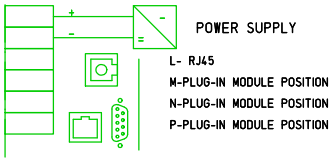

Č.výkr.zhot: 505020100501
Č.zak.zhot: 10200002620
Č.stavby:

OMEXOM

EVU modul 4.9

05.08.2021 BK_R110_R22_DPS_20210731
=AJA07&EFS
Z_F11_03
CE1

				Datum	31.07.2021	TR 110/22 kV BLANSKO	
				Vyprac.	MUDRA	TR BLANSKO - ROZŠ. R110kV, DOPLNĚNÍ T103	
				Schvál.	LETEV	POLE VÝVODU - VN108	
Ind.revize	Popis revize	Datum	Jméno	Norma		EG.D, a.s.	

eg.d

VNITŘNÍ ZAPOJENÍ (PS201 POZ.2)

OBVODOVÉ SCHÉMA

=AJA07	+ASJ07	&EFS	Z_F11_03
STATUS: DPS			
ČÍSLO VÝKRESU: BK=AJA07+ASJ07&EFS/Z_F11_03		List:	22
		Celkem:	69

+ASJ07

PŘÍSTROJ	KARTA/MODUL	KONEKTOR	UMÍSTĚNÍ	BTM-ODKAZ
-F11		POZ.3	=AJA07	/ZF01.1

FUNKCE	POTENCIÁL	ODKAZ	
	-1.13	/QA01.2	A1
VYPÍNAČ -QM VYP.	f31QM	/QA01.2	A3
	-1.13	/QA01.3	A2
VYPÍNAČ -QM ZAP.	f41QM	/QA01.3	A4
	-1.13	/QA01.4	A5
ODPOJOVAČ -QA VYP.	f31QA	/QA01.4	A7
	-1.13	/QA01.4	A6
ODPOJOVAČ -QA ZAP.	f41QA	/QA01.4	A8
	-1.13	/QA01.6	A9
ODPOJOVAČ -QB VYP.	f31QB	/QA01.6	A11
	-1.13	/QA01.6	A10
ODPOJOVAČ -QB ZAP.	f41QB	/QA01.6	A12
			A13
			B1
			A14
			B2
	-1.13	/QA01.5	B3
UZEMŇOVAČ -QE VYP.	f31QE	/QA01.5	B5
	-1.13	/QA01.5	B4
UZEMŇOVAČ -QE ZAP.	f41QE	/QA01.5	B6
ZPĚT. NAPĚTÍ OFF	-1.13	/RA01.4	B7
	H8500FF	/RA01.4	B9
ZPĚT. NAPĚTÍ OFF	-1.13	/RA01.4	B8
ZPĚT. NAPĚTÍ ON	H8500N	/RA01.4	B10

7SJ85

SCHÉMA ZAPOJENÍ IO205

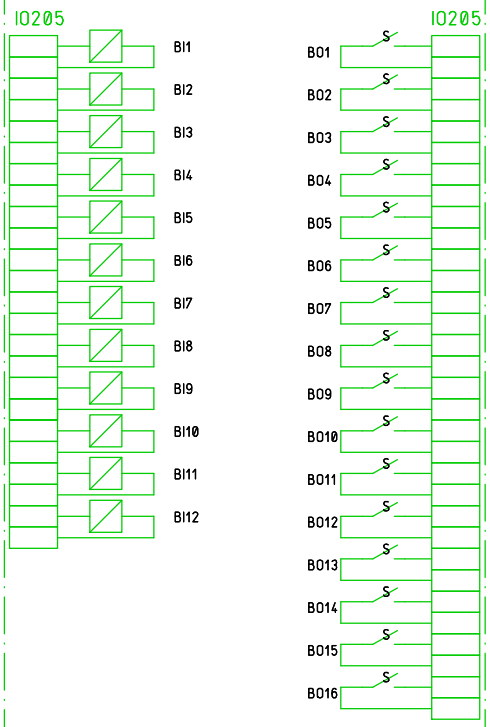

	BTM-ODKAZ	PŘÍSTROJ	KARTA/MODUL	KONEKTOR	UMÍSTĚNÍ
	/ZF01.1	-F11		POZ.3	=AJA07

	ODKAZ	POTENCIÁL	FUNKCE
B12	/MA02.3	f2QA-	ZAP QA / VYP QE
B11	/MA02.3	-1.32	
B14	/MA02.3	+1.32	
B13	/MA02.3	f2QA+	ZAP QA / VYP QE
C2	/MA02.5	f1QB+	VYP QB
C1	/MA02.5	+1.32	
C4	/MA02.5	f1QB+	VYP QB
C3	/MA02.5	-1.32	
C6	/MA02.5	f2QB-	ZAP QB
C5	/MA02.5	-1.32	
C8	/MA02.5	+1.32	
C7	/MA02.5	f2QB+	ZAP QB
C10			
C9			
C12			
C11			
C14			
C13			
D2			
D1			
D4			
D3			
D6			
D5			
D8			
D7			
D10			
D9			
D12	/MA01.6	H851CWA	PŘIPNUTÍ PŘIPOJ. WA
D11	/MA01.6	+1.01	
D14	/MA01.6	H851CWB	PŘIPNUTÍ PŘIPOJ. WB
D13	/MA01.6	+1.01	

Č.výkr.zhot.: 505020100501
Č.zak.zhot.: 10200002620
Č.stavby:

OMEXOM

EVU modul 4.9

05.08.2021 BK_R110_R22_DPS_20210731
=AJA07&EFS
Z_F11_04
CE1

				Datum	31.07.2021
				Vyprac.	MUDRA
				Schvál.	LETEV
Ind.revize	Popis revize	Datum	Jméno	Norma	

TR 110/22 kV BLANSKO
TR BLANSKO - ROZŠ. R110kV, DOPLNĚNÍ T103
POLE VÝVODU - VN108
EG.D, a.s.

VNITŘNÍ ZAPOJENÍ (IO205 POZ.3)

OBVODOVÉ SCHÉMA

=AJA07 | +ASJ07 | &EFS | Z_F11_04

STATUS: DPS

ČÍSLO VÝKRESU: BK=AJA07+ASJ07&EFS/Z_F11_04

List: 23
Celkem: 69

+ASJ07

PŘÍSTROJ	KARTA/MODUL	KONEKTOR	UMÍSTĚNÍ	BTM-ODKAZ
-F11		POZ.4		/ZF01.1

FUNKCE	POTENCIÁL	ODKAZ	
ZTRÁTA NAPĚTÍ 1.11	+1.11F	/GA01.3	A1
	-1.11F	/GA01.3	A3
ZTRÁTA NAPĚTÍ 1.21	+1.21F	/GA01.4	A2
	-1.21F	/GA01.4	A4
ZTRÁTA NAPĚTÍ 1.11F	+1.11F	/GA01.6	A5
	-1.11F	/GA01.6	A7
ZTRÁTA NAPĚTÍ 1.21F	+1.21F	/GA01.7	A6
	-1.21F	/GA01.8	A8
			A9
			A11
			A10
			A12

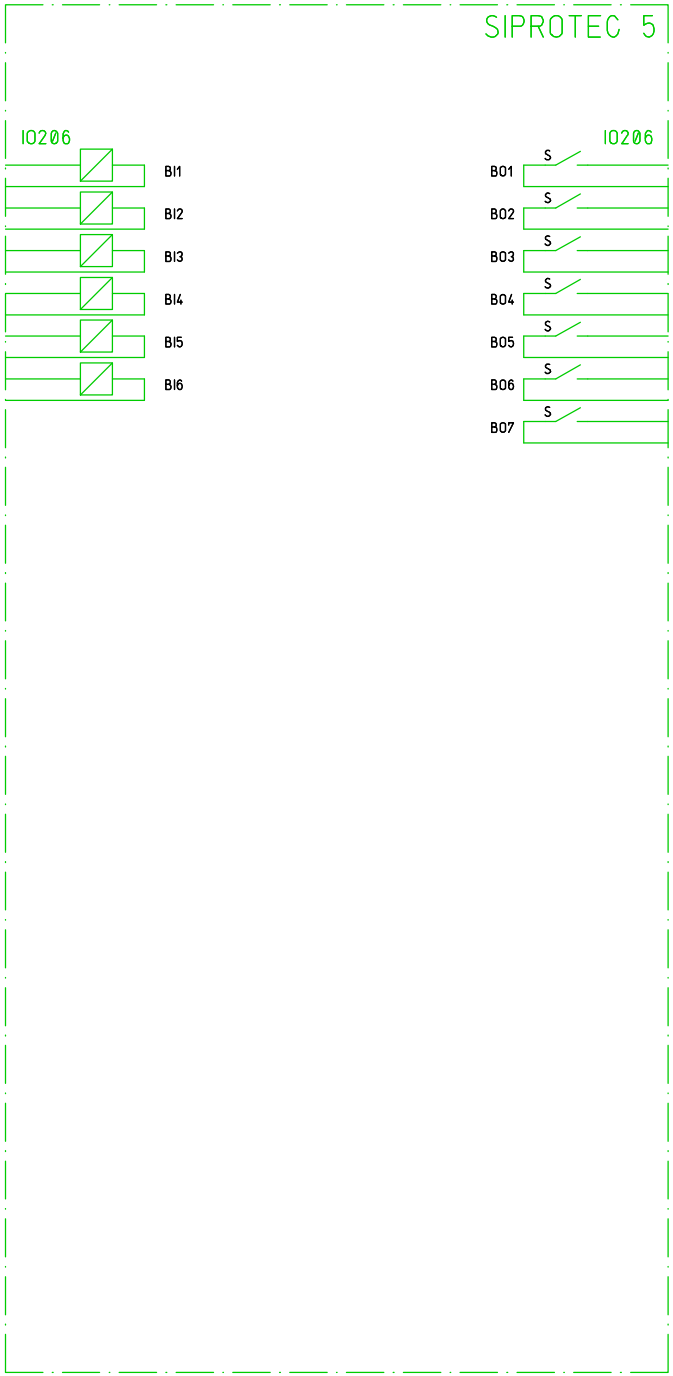

BTM-ODKAZ	PŘÍSTROJ	KARTA/MODUL	KONEKTOR	UMÍSTĚNÍ
/ZF01.1	-F11		POZ.4	

ODKAZ	POTENCIÁL	FUNKCE	
			D2
			D1
			D4
			D3
			D6
			D5
			D8
			D7
			D10
			D9
			D12
			D11
			D14
			D13

Č.výkr.zhot.: 505020100501
Č.zak.zhot.: 10200002620
Č.stavby:

OMEXOM

EVU modul 4.9

05.08.2021 BK_R110_R22_DPS_20210731
=AJA07&EFS
Z_F11_05
CE1

				Datum	31.07.2021	TR 110/22 kV BLANSKO	VNITŘNÍ ZAPOJENÍ (IO206 POZ.4)	=AJA07	+ASJ07	&EFS	Z_F11_05
				Vyprac.	MUDRA	TR BLANSKO - ROZŠ. R110kV, DOPLNĚNÍ T103		STATUS: DPS			
				Schvál.	LETEV	POLE VÝVODU - VN108					
Ind.revize	Popis revize	Datum	Jméno	Norma		EG.D, a.s.	OBVODOVÉ SCHÉMA	ČÍSLO VÝKRESU: BK=AJA07+ASJ07&EFS/Z_F11_05		List: 24	Celkem: 69

POHON | VNITŘNÍ USPOŘÁDÁNÍ | POLOHA PÁKY

ZAMYKACÍ MAGNET -QA QE | -S1 - SPÍNAČ POLOHY | ODPOJOVAČE/UZEMŇOVAČE -QA-QE | VYSUNUTÁ VLOŽENÁ | VYSUNUTÁ VLOŽENÁ

+ASJ07

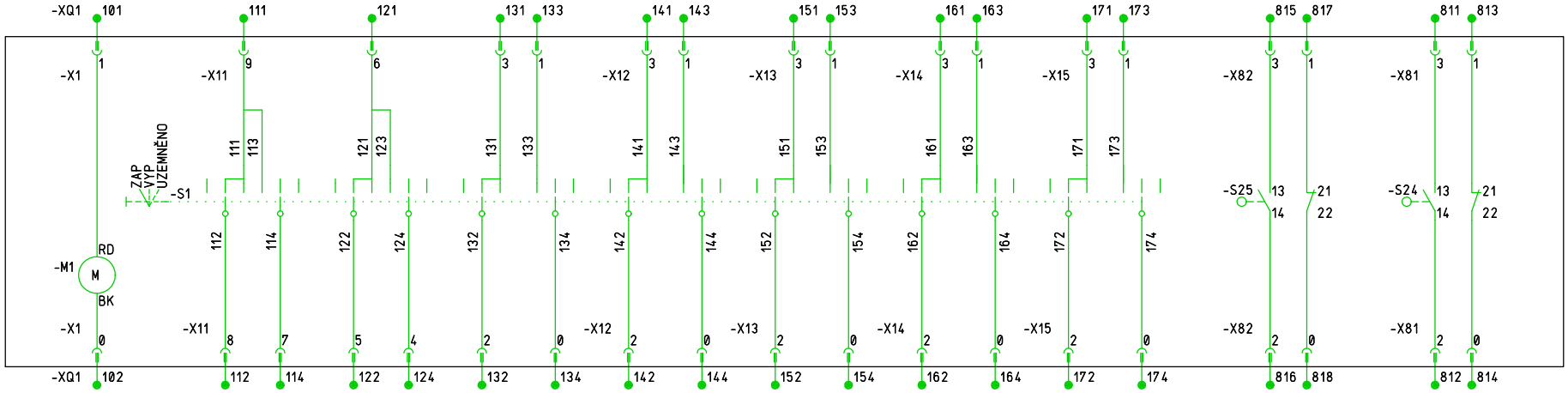

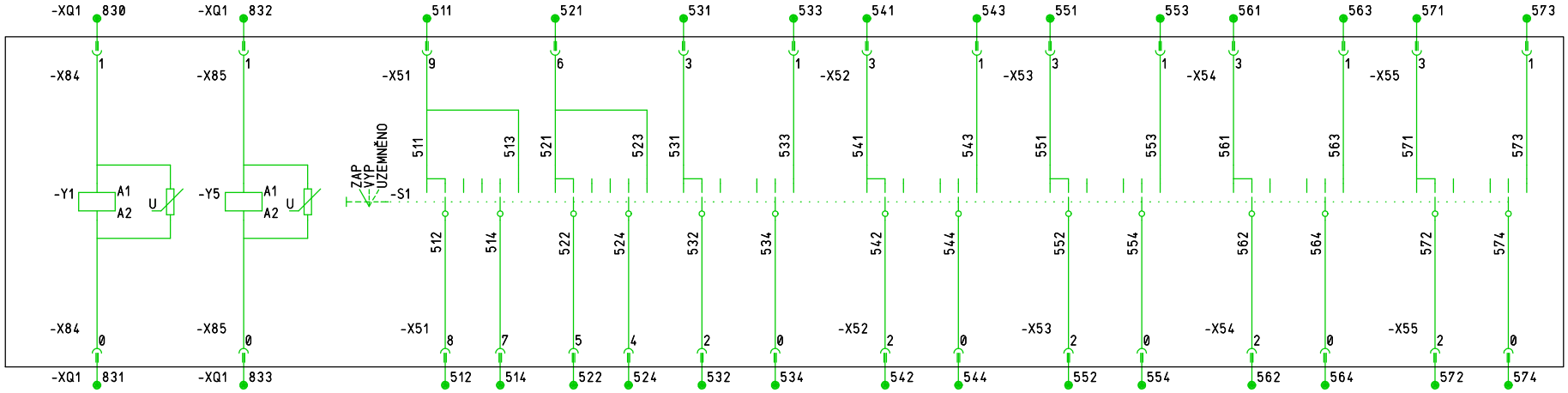

SVORKOVNICE ODPOJOVAČE

	0	1	2	3	4	5	6	7	8	9
-QA -X1 /ZQ01.1	/NA02.3	/NA02.3								
-QA -X11 /ZQ01.1								/QA01.4	/QA01.4	/QA01.4
-QA -X12 /ZQ01.1										
-QA -X13 /ZQ01.1										
-QA -X14 /ZQ01.1										
-QA -X15 /ZQ01.1										
-QA -X81 /ZQ01.1										
-QA -X82 /ZQ01.1	/RA01.3	/RA01.3	/NA02.4	/NA02.4						

SVORKOVNICE UZEMŇOVAČE

	0	1	2	3	4	5	6	7	8	9
-QA -X51 /ZQ01.1								/QA01.5	/QA01.5	/QA01.5
-QA -X52 /ZQ01.1										
-QA -X53 /ZQ01.1										
-QA -X54 /ZQ01.1										
-QA -X55 /ZQ01.1										
-QA -X84 /ZQ01.1										
-QA -X85 /ZQ01.1										

Č.výkr.zhot.: 505020100501
Č.zak.zhot.: 10200002620
Č.stavby:

OMEXOM

EVU modul 4.9

05.08.2021 BK_R110_R22_DPS_20210731
=AJA07&EFS
Z_QA_01
CE1

Datum	31.07.2021	TR 110/22 kV BLANSKO	VNITŘNÍ ZAPOJENÍ	=AJA07	+ASJ07	&EFS	Z_QA_01
Vypracl.	MUDRA	TR BLANSKO - ROZŠ. R110kV, DOPLNĚNÍ T103		STATUS:	DPS		
Schvál.	LETEV	POLE VÝVODU - VN108					
Ind.revize	Popis revize	Datum	Jméno	Norma	EG.D, a.s.	OBVODOVÉ SCHÉMA	ČÍSLO VÝKRESU: BK=AJA07+ASJ07&EFS/Z_QA_01	List: 25 Celkem: 69

VNITŘNÍ USPOŘÁDÁNÍ
VYPÍNAČE -QM

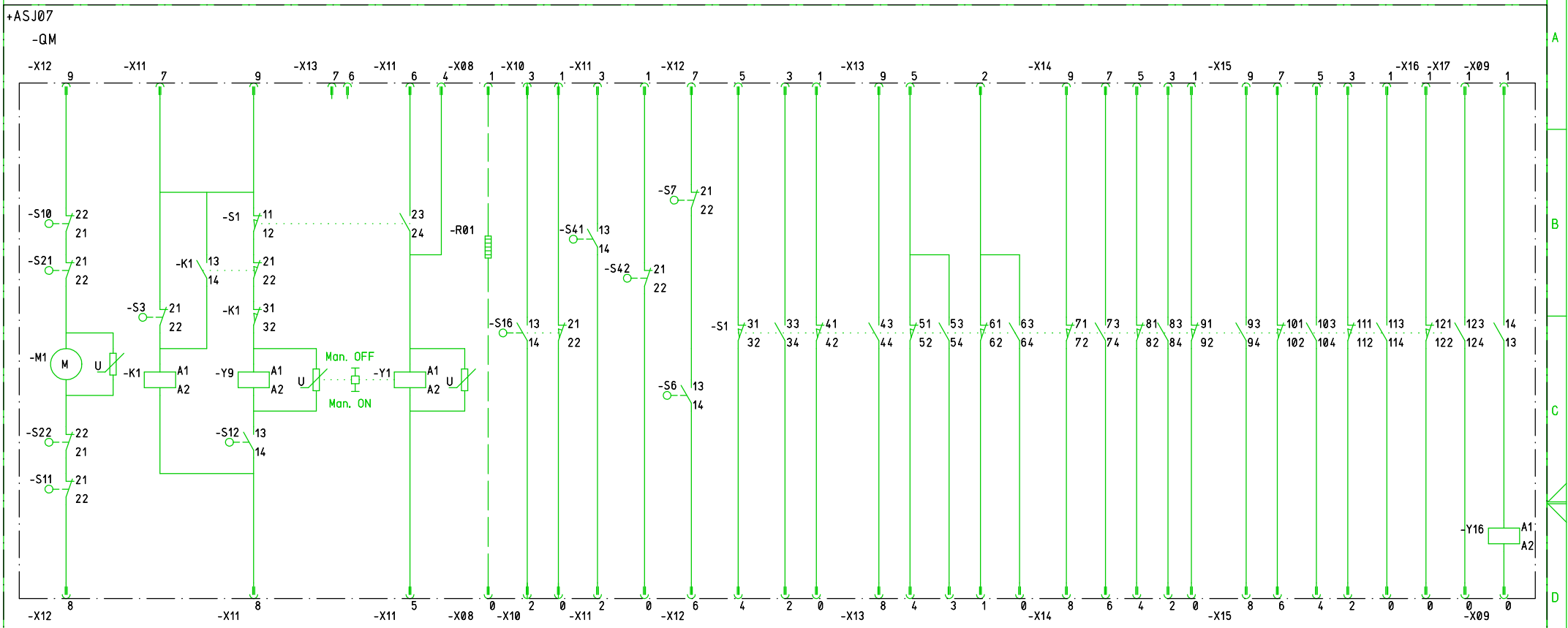

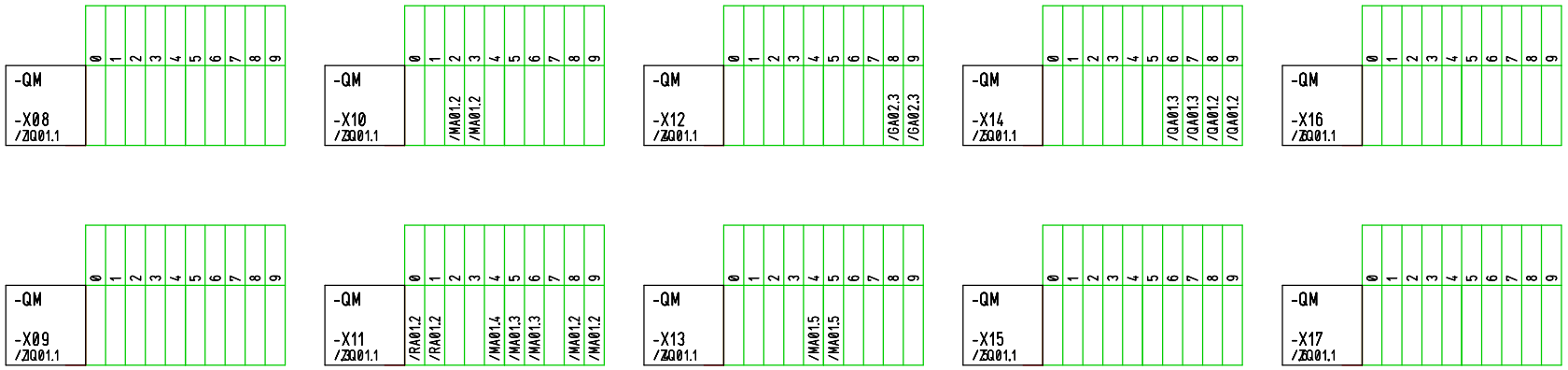

OMEXOM
EVU modul 4.9
Č.výkr.zhot.: 505020100501
Č.zak.zhot.: 10200002620
Č.stavby:
05.08.2021 BK_R110_R22_DPS_20210731
=AJA07&EFS
Z_QM_01
CE1

				Datum	31.07.2021	TR 110/22 kV BLANSKO	VNITŘNÍ ZAPOJENÍ	=AJA07	+ASJ07	&EFS	Z_QM_01
				Vypracl.	MUDRA	TR BLANSKO - ROZŠ. R110kV, DOPLNĚNÍ T103		STATUS: DPS			
				Schvál.	LETEV	POLE VÝVODU - VN108					
Ind.revize	Popis revize	Datum	Jméno	Norma		EG.D, a.s.	OBVODOVÉ SCHÉMA	ČÍSLO VÝKRESU: BK=AJA07+ASJ07&EFS/Z_QM_01		List: 26	Celkem: 69

POHON | VNITŘNÍ USPOŘÁDÁNÍ | POLOHA PÁKY

-S1 - SPÍNAČ POLOHY | ODPOJOVAČE -QB | ZAMYKACÍ MAGNET | VYSUNUTÁ | VLOŽENÁ

+ASJ07

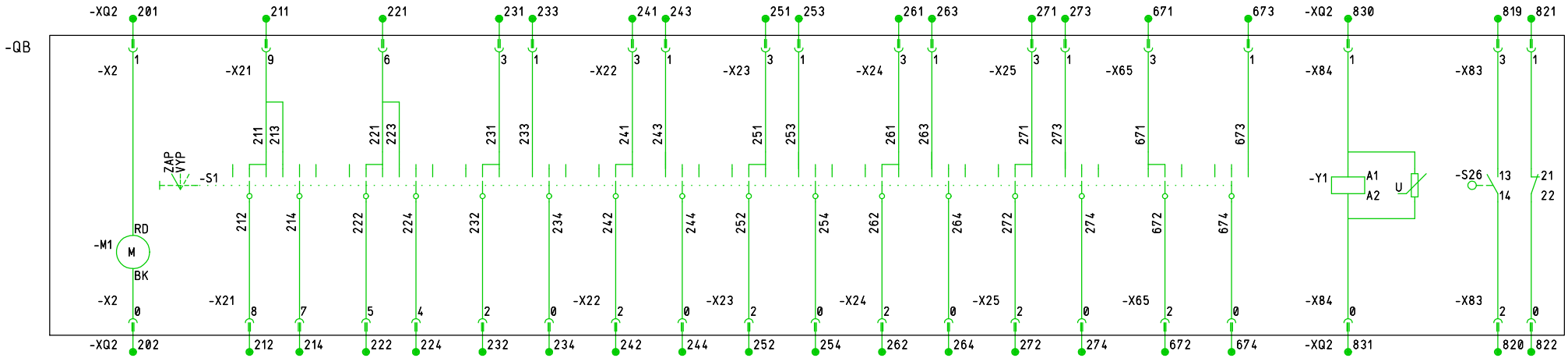

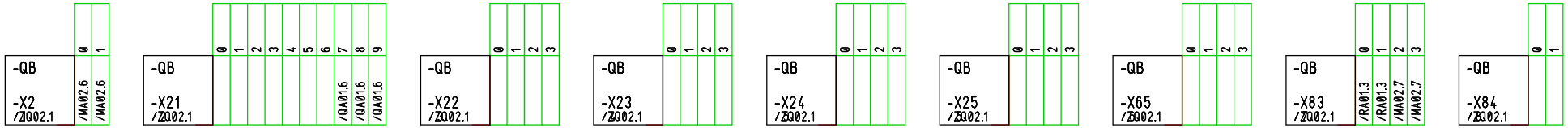

OMEXOM

EVU modul 4.9

Č.výkr.zhot.: 505020100501
Č.zak.zhot.:
Č.stavby: 10200002620

05.08.2021 BK_R110_R22_DPS_20210731
=AJA07&EFS
Z_QB_01
CE1

				Datum	31.07.2021	TR 110/22 kV BLANSKO	VNITŘNÍ ZAPOJENÍ	=AJA07	+ASJ07	&EFS	Z_QB_01
				Vypracl.	MUDRA	TR BLANSKO - ROZŠ. R110kV, DOPLNĚNÍ T103		STATUS: DPS			
				Schvál.	LETEV	POLE VÝVODU - VN108					
Ind.revize	Popis revize	Datum	Jméno	Norma		EG.D, a.s.	OBVODOVÉ SCHÉMA	ČÍSLO VÝKRESU: BK=AJA07+ASJ07&EFS/Z_QB_01		List: 27	Celkem: 69

KONTROLA TLAKU SF6 MODUL PŘÍPOJNICE WA | KONTROLA TLAKU SF6 MODUL PŘÍPOJNICE WB | KONTROLA TLAKU SF6 MODUL VYPÍNAČE QM

+ASJ07

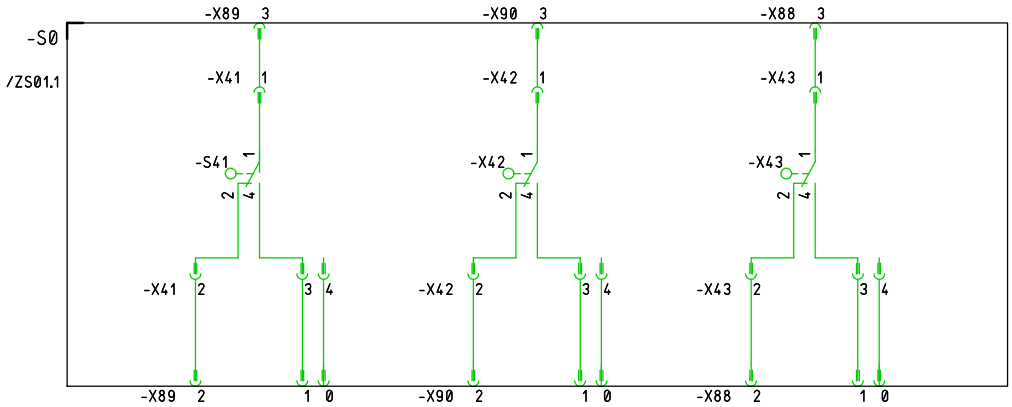

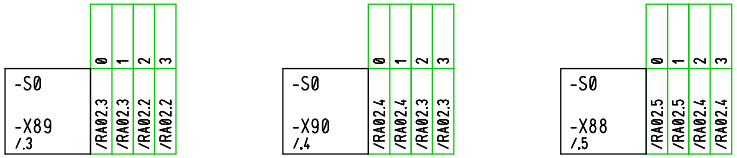

Č.výkr.zhot.: 505020100501
Č.zak.zhot.: 10200002620
Č.stavby:

OMEXOM

EVU modul 4.9

05.08.2021 BK_R110_R22_DPS_20210731
=AJA07&EFS
Z_SO_01
CE1

				Datum	31.07.2021	TR 110/22 kV BLANSKO	VNITŘNÍ ZAPOJENÍ	=AJA07	+ASJ07	&EFS	Z_SO_01
				Vyprac.	MUDRA	TR BLANSKO - ROZŠ. R110kV, DOPLNĚNÍ T103		STATUS: DPS	
				Schvál.	LETEV	POLE VÝVODU - VN108			List: 28
Ind.revize	Popis revize	Datum	Jméno	Norma		EG.D, a.s.	OBVODOVÉ SCHÉMA	ČÍSLO VÝKRESU: BK=AJA07+ASJ07&EFS/Z_SO_01	Celkem: 69

Č.výkr.zhot.:
Č.zak.zhot.: 505020100501
Č.stavby: 1020002620

OMEXOM

EVU modul 4.9

BK_R110_R22_DPS_20210731
=AJA07&EFS
ZF01
CE1

05.08.2021

Odkaz na zobrazení skupiny ve schématu zapojení

Odkaz na samostatné podklady grafických detailů

Odkaz na připojení přístrojů

1 OCHRANA — VÝROBCE: SIEMENS, OBJ.ČÍSLO: 7SL87 — TYP: SIPROTEC 5

OCHRANA — AUTOMATIZACE — MONITORING — 7SL87

TECHNICKÉ KOMPONENTY	TYP	OBJEDNACÍ ČÍSLO
DRUH OCHRANY: SIEMENS EON	BLIŽŠÍ SPECIFIKACE: SIPROTEC 5	

ZPŮSOB POUŽITÍ	NASTAVENÍ	UMÍSTĚNÍ	OZNAČENÍ PRVKU
SIPROTEC5			-F11

/GA01.6, /GA01.7, /GA01.5, /GA01.3, /GA01.4, /GA02.4, /MA01.2, /MA01.7, /MA01.2, /MA02.5, /MA02.5, /MA02.2, /MA02.2, /MA02.8, /MA02.7, /NA01.5, /NA01.3, /QA01.2, /RA01.8, /RA01.1, /RA02.1, /SA01.3, /SV01.1, /VA01.2

/Z_F11_04.8, /Z_F11_04.1, /Z_F11_05.1, /Z_F11_05.8, IO202 /Z_F11_02.1, IO202 /Z_F11_02.8, PS201 /Z_F11_03.1, PS201 /Z_F11_03.8

1 JISTIČ — VÝROBCE: OEZ LETOHRAD, OBJ.ČÍSLO: OEZ:41861 — TYP: LTN-UC-2C-2

2-PÓL. — 230/400V AC

TECHNICKÉ KOMPONENTY	TYP	OBJ.ČÍSLO
JMENOVITÝ PROUD: 2A	JMENOVITÉ NAPĚTÍ: 220/440V DC	

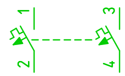

ZPŮSOB POUŽITÍ	NASTAVENÍ	UMÍSTĚNÍ	OZNAČENÍ PRVKU	
NAPĚTÍ STAVOVÉ A PORUCHOVÉ SIGNAL.			-FA1.13	/GA01.7

2 JISTIČ — VÝROBCE: OEZ LETOHRAD, OBJ.ČÍSLO: OEZ:41862 — TYP: LTN-UC-4C-2

2-PÓL. — 230/400V AC

TECHNICKÉ KOMPONENTY	TYP	OBJ.ČÍSLO
JMENOVITÝ PROUD: 4A	JMENOVITÉ NAPĚTÍ: 220/440V DC	

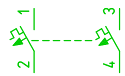

ZPŮSOB POUŽITÍ	NASTAVENÍ	UMÍSTĚNÍ	OZNAČENÍ PRVKU	
OVLÁDACÍ NAPĚTÍ VYPÍNAČE ±1.01			-FA1.01	/GA01.2
NAPÁJENÍ OCHRANY			-FA1.01F	/GA01.5

Ind.revize	Popis revize	Datum	Jméno		
				Datum	31.07.2021
				Vyprac.	MUDRA
				Schvál.	LETEV
				Norma	

TR 110/22 kV BLANSKO
TR BLANSKO - ROZŠ. R110kV, DOPLNĚNÍ T103
POLE VÝVODU - VN108
EG.D, a.s.

eg.d

VÝKRES POUŽITÝCH PRVKŮ
OBVODOVÉ SCHÉMA

=AJA07 +ASJ07 &EFS ZF01
STATUS: DPS
ČÍSLO VÝKRESU: BK=AJA07+ASJ07&EFS/ZF01
List: 29
Celkem: 69

Č.výkr.zhot: 505020100501
Č.zak.zhot: 10200002620
Č.stavby:

OMEXOM

EVU modul 4.9

05.08.2021 BK_R110_R22_DPS_20210731
=AJA07&EFS
ZF02
CE1

4	JISTIČ 2-PÓL. 230/400V AC	VÝROBCE: OEZ LETOHRAD OBJ.ČÍSLO: OEZ:41863			TYP: LTN-UC-6C-2										
	JMENOVITÝ PROUD : 6A				JMENOVITÉ NAPĚTÍ : 220/440V DC										
	TECHNICKÉ KOMPONENTY				TYP				OBJ.ČÍSLO :						
	ZPŮSOB POUŽITÍ		NASTAVENÍ	UMÍSTĚNÍ	OZNAČENÍ PRVKU										
	OVL. NAPĚTÍ	VYPÍNAČE			-FA1.11		/GA01.2								
	1. NAPÁJECÍ NAPĚTÍ	OCHRAN ±1.11F			-FA1.11F		/GA01.5								
	2. OVLÁDACÍ NAPĚTÍ	VYPÍNAČE ±1.21			-FA1.21		/GA01.4								
	2. NAPÁJECÍ NAPĚTÍ	OCHRAN ±1.21F			-FA1.21F		/GA01.7								
1	JISTIČ 2-PÓL.,1S,1O 230/400V AC	VÝROBCE: OEZ LETOHRAD OBJ.ČÍSLO: OEZ:41862			TYP: LTN-UC-4C-2										
	JMENOVITÝ PROUD : 4A				JMENOVITÉ NAPĚTÍ : 220/440V DC										
	TECHNICKÉ KOMPONENTY				TYP				OBJEDNACÍ ČÍSLO						
1	POMOCNÉ KONTAKTY 1S,1O				PS-LT-1100				OEZ:42297						
	ZPŮSOB POUŽITÍ		NASTAVENÍ	UMÍSTĚNÍ	OZNAČENÍ PRVKU										
	OVL. NAPĚTÍ	ODPOJ. A UZEMŇOVAČ			-FA1.32		/GA02.6	/GA02.6							
1	JISTIČ 2-PÓL.,1S,1O 230/400V AC	VÝROBCE: OEZ LETOHRAD OBJ.ČÍSLO: OEZ:41864			TYP: LTN-UC-8C-2										
	JMENOVITÝ PROUD : 8A				JMENOVITÉ NAPĚTÍ : 220/440V DC										
	TECHNICKÉ KOMPONENTY				TYP				OBJEDNACÍ ČÍSLO						
1	POMOCNÉ KONTAKTY 1S,1O				PS-LT-1100				OEZ:42297						
	ZPŮSOB POUŽITÍ		NASTAVENÍ	UMÍSTĚNÍ	OZNAČENÍ PRVKU										
	POHON -QM	+-1.31			-FA1.31		/GA02.3	/GA02.3							

				Datum	31.07.2021	TR 110/22 kV BLANSKO		VÝKRES POUŽITÝCH PRVKŮ	=AJA07	+ASJ07	&EFS	ZF02	
				Vyprac.	MUDRA	TR BLANSKO - ROZŠ. R110kV, DOPLNĚNÍ T103			STATUS: DPS				
				Schvál.	LETEV	POLE VÝVODU - VN108						List:	30
Ind.revize	Popis revize	Datum	Jméno	Norma		EG.D, a.s.		OBVODOVÉ SCHÉMA	ČÍSLO VÝKRESU: BK=AJA07+ASJ07&EFS/ZF02			Celkem:	69

1	SIGNALIZAČNÍ RELÉ 2x PŘEP. KONTAKT	PRODUCER: SIEMENS ORDER NO.: --	TYPE : CAPDIS S2+
	POMOCNÉ NAPĚTÍ : KAPACITNÍ SNÍMAČ	KONTAKTY	: NAPĚTÍ
APPLICATION	SETTING	LOCATION	SELECT ELEMENTS

TECHNICAL COMPONENTS	TYPE	ORDER NUMBER

-HU

VÝZNAM

ODKAZ POTENC.

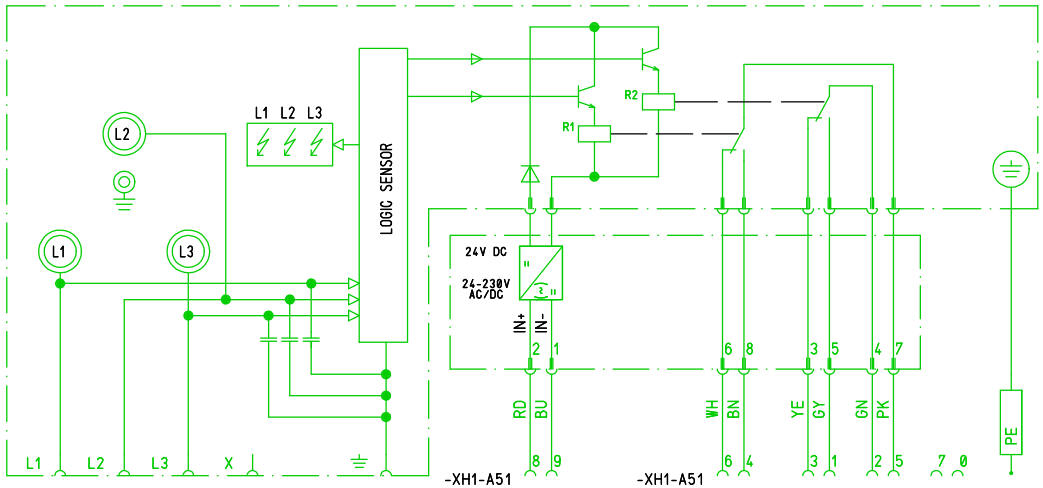

CAPACITIVE VOLTAGE
INDICATOR
CAPDIS S2+
SIEMENS

POTENC. ODKAZ

VÝZNAM

Č.výkr.zhot.:
Č.zak.zhot.: 505020100501
Č.stavby: 10200026620

OMEXOM

EVU modul 4.9

05.08.2021 BK_R110_R22_DPS_20210731
=AJA07&EFS
ZH01
CE1

				Datum	31.07.2021	TR 110/22 kV BLANSKO	VÝKRES POUŽITÝCH PRVKŮ	=AJA07	+ASJ07	&EFS	ZH01
				Vyprac.	MUDRA	TR BLANSKO - ROZŠ. R110kV, DOPLNĚNÍ T103		STATUS: DPS			
				Schvál.	LETEV	POLE VÝVODU - VN108					
Ind.revize	Popis revize	Datum	Jméno	Norma		EG.D, a.s.	OBVODOVÉ SCHÉMA	ČÍSLO VÝKRESU: BK=AJA07+ASJ07&EFS/ZH01		List: 31	Celkem: 69

Č.výkr.zhot.: 505020100501
Č.zak.zhot.: 10200002620
Č.stavby:

OMEXOM

EVU modul 4.9

05.08.2021 BK_R110_R22_DPS_20210731
=AJA07&EFS
ZK01
CE1

1 POMOCNÉ RELÉ

VÝROBCE: SCHRACK TYP: MT(110V AC)
OBJ.ČÍSLO: MT326110

10A MULTIFUNKČNÍ RELÉ

POMOCNÉ NAPĚTÍ : 110V AC KONTAKTY : 3P

	TECHNICKÉ KOMPONENTY	TYP	OBJ.ČÍSLO :
1	PATICE 11KOLÍKOVÁ,	MULTIMOD	MR78740
1	SPONA	SPONA	MR28800

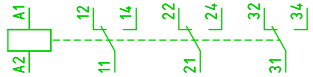

ZPŮSOB POUŽITÍ	NASTAVENÍ	UMÍSTĚNÍ	OZNAČENÍ PRVKU	
BRZDA POHONŮ ODPOJOVAČŮ			-KX01	/MA02.7 /MA02.4 /MA02.7

3 POMOCNÉ RELÉ

VÝROBCE: SCHRACK TYP: MT321110
OBJ.ČÍSLO: MT321110

10A MULTIFUNKČNÍ RELÉ DC, SE ZKUŠ.TLAČÍTKE

POMOCNÉ NAPĚTÍ : 110V DC KONTAKTY : 3W

	TECHNICKÉ KOMPONENTY	TYP	OBJ.ČÍSLO :
1	PATICE A DIODA OCHRANNÁ MODUL	MT78740_MTMT00A0	MT78740_MTMT00A0
1	SPONA K MT K MECH.SPOJENÍ	MR28800	MR28800

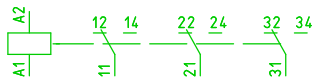

ZPŮSOB POUŽITÍ	NASTAVENÍ	UMÍSTĚNÍ	OZNAČENÍ PRVKU	
ZTRÁTA TLAKU SF6 PŘÍPOJNICE WA			-K711A	/RA02.3 /NA02.3
TRÁTA TLAKU SF6 PŘÍPOJNICE WB			-K711B	/RA02.4 /NA02.3
TRÁTA TLAKU SF6 PŘÍPOJNICE WA			-K711M	/RA02.5 /NA02.4

2 POMOCNÉ RELÉ

VÝROBCE: SIEMENS TYP: 3RH2122-1BF40
OBJ.ČÍSLO: 3RH2122-1BF40

10A

POMOCNÉ NAPĚTÍ : 110V DC KONTAKTY : 2S,2O

TECHNICKÉ KOMPONENTY	TYP	OBJEDNACÍ ČÍSLO

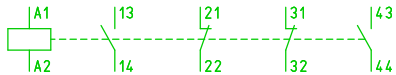

ZPŮSOB POUŽITÍ	NASTAVENÍ	UMÍSTĚNÍ	OZNAČENÍ PRVKU	
TVORBA NAPĚTÍ ±1.01			-K1.01	/GA01.3 /GA01.4 /GA01.2 /GA01.2 /GA01.4
TVORBA NAPĚTÍ ±1.01F			-K1.01F	/GA01.6 /GA01.7 /GA01.6 /GA01.5 /GA01.7

			Datum	31.07.2021	TR 110/22 kV BLANSKO
			Vyprac.	MUDRA	TR BLANSKO - ROZŠ. R110kV, DOPLNĚNÍ T103
			Schvál.	LETEV	POLE VÝVODU - VN108
Ind.revize	Popis revize	Datum	Jméno	Norma	EG.D, a.s.

VÝKRES POUŽITÝCH PRVKŮ

OBVODOVÉ SCHÉMA

=AJA07 +ASJ07 &EFS ZK01

STATUS: DPS

ČÍSLO VÝKRESU: BK=AJA07+ASJ07&EFS/ZK01

List: 32
Celkem: 69

Č.výkr.zhot.: 505020100501
Č.zak.zhot.: 10200002620
Č.stavby:

OMEXOM

EVU modul 4.9

05.08.2021 BK_R110_R22_DPS_20210731
=AJA07&EFS
ZK02
CE1

4 POMOCNÝ STYKAČ

VÝROBCE: SIEMENS TYP : 3RH11 31
OBJ.ČÍSLO :

3S,1O

JMENOVITÝ PROUD : 10A NAPĚTÍ CÍVKY : 110V DC

TECHNICKÉ KOMPONENTY	TYP	OBJ.ČÍSLO :
1 Ochranná dioda	3RT1916-1DG00	

ZPŮSOB POUŽITÍ	NASTAVENÍ	UMÍSTĚNÍ	OZNAČENÍ PRVKU	
BRZDA POHONŮ			-K1QA	/MA02.2 /MA02.4 /MA02.3 /MA02.3 /MA02.3
BRZDA POHONŮ			-K1QB	/MA02.5 /MA02.7 /MA02.6 /MA02.6 /MA02.6
BRZDA POHONŮ			-K2QA	/MA02.3 /MA02.4 /MA02.4 /MA02.4 /MA02.4
BRZDA POHONŮ			-K2QB	/MA02.5 /MA02.7 /MA02.7 /MA02.6 /MA02.7

2 POMOCNÉ RELÉ

VÝROBCE : SIEMENS TYP : 3RH11 40-1BF40
OBJ. č. : 21 019 & 21 161

10A +3RH1911-1FA22

POMOCNÉ NAPĚTÍ : 110V DC KONTAKTY : 6S,2O

TECHN. KOMPONENTY	TYP :	OBJEDNACÍ ČÍSLO

APLIKACE	NASTAVITELNOST	MÍSTO	OZNAČENÍ PRVKU	
POMOCNÉ RELÉ			-K2WA	/MA01.6 /SV01.3 /SV01.4 /MA01.6 /SV01.2 /SV01.3
POMOCNÉ RELÉ			-K2WB	/MA01.6 /SV01.3 /SV01.5 /MA01.6 /SV01.2 /SV01.4

				Datum	31.07.2021	TR 110/22 kV BLANSKO	VÝKRES POUŽITÝCH PRVKŮ
				Vyprac.	MUDRA	TR BLANSKO - ROZŠ. R110kV, DOPLNĚNÍ T103	
				Schvál.	LETEV	POLE VÝVODU - VN108	
Ind.revize	Popis revize	Datum	Jméno	Norma		EG.D, a.s.	OBVODOVÉ SCHÉMA

=AJA07 +ASJ07 &EFS ZK02
STATUS: DPS
ČÍSLO VÝKRESU: BK=AJA07+ASJ07&EFS/ZK02
List: 33
Celkem: 69

3 TRANSF. PROUDU VÝROBCE: NEDEFINOVÁN TYP :
OBJ.ČÍSLO:

0,5/5P20

PŘEVOD : 150/300//1/1A VÝKON : 5VA/5VA

TECHNICKÉ KOMPONENTY TYP : OBJ.ČÍSLO :

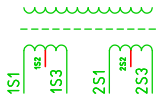

ZPŮSOB POUŽITÍ	NASTAVENÍ	UMÍSTĚNÍ	OZNAČENÍ PRVKU			
PROUDOVÝ TRANSF.		+TA	-L1/a		/SA01.2	/SA01.5
PROUDOVÝ TRANSF.		+TA	-L2/a		/SA01.3	/SA01.6
PROUDOVÝ TRANSF.		+TA	-L3/a		/SA01.4	/SA01.7

Č.výkr.zhot.: 505020100501
Č.zak.zhot.: 10200002620
Č.stavby:

OMEXOM

EVU modul 4.9

05.08.2021 BK_R110_R22_DPS_20210731
=AJA07&EFS
ZL01
CE1

				Datum	31.07.2021	TR 110/22 kV BLANSKO	VÝKRES POUŽITÝCH PRVKŮ	=AJA07	+ASJ07	&EFS	ZL01
				Vyprac.	MUDRA	TR BLANSKO - ROZŠ. R110kV, DOPLNĚNÍ T103		STATUS: DPS			
				Schvál.	LETEV	POLE VÝVODU - VN108					List: 34
Ind.revize	Popis revize	Datum	Jméno	Norma		EG.D, a.s.	OBVODOVÉ SCHÉMA	ČÍSLO VÝKRESU: BK=AJA07+ASJ07&EFS/ZL01			Celkem: 69

Č.výkr.zhot: 505020100501
Č.zak.zhot: 1020002620
Č.stavby:

OMEXOM

EVU modul 4.9

05.08.2021 BK_R110_R22_DPS_20210731
=AJA07&EFS
ZQ01
CE1

1 PŘÍSTROJ VÝROBCE: SIEMENS TYP :
OBJ.ČÍSLO:

3P-SPÍNAČ

JMENOVITÉ NAPĚTÍ : JMENOVITÝ PROUD :

TECHNICKÉ KOMPONENTY	TYP	OBJEDNACÍ ČÍSLO

ZPŮSOB POUŽITÍ	NASTAVENÍ	UMÍSTĚNÍ	OZNAČENÍ PRVKU
VYPÍNAČ S POMOCNÝMI KONTAKTY			-QM

/GA02.2
/MA01.1
/MA01.2
/QA01.2
/RA01.2

-X08 /Z_QM_01.2
-X09 /Z_QM_01.2
-X10 /Z_QM_01.3
-X11 /Z_QM_01.3
-X12 /Z_QM_01.4
-X13 /Z_QM_01.4
-X14 /Z_QM_01.5
-X15 /Z_QM_01.5
-X16 /Z_QM_01.7
-X17 /Z_QM_01.7

Odkaz na zobrazení skupiny ve schématu zapojení

Odkaz na samostatné podklady grafických detailů

Odkaz na připojení přístrojů

1 PŘÍSTROJ VÝROBCE: SIEMENS TYP :
OBJ.ČÍSLO:

ODPOJOVAČ/UZEMŇOVAČ

JMENOVITÉ NAPĚTÍ : JMENOVITÝ PROUD :

TECHNICKÉ KOMPONENTY	TYP	OBJEDNACÍ ČÍSLO

ZPŮSOB POUŽITÍ	NASTAVENÍ	UMÍSTĚNÍ	OZNAČENÍ PRVKU
ODPOJOVAČ S POMOCNÝMI KONTAKTY			-QA

/MA02.3
/QA01.3
/RA01.2

-X1 /Z_QA_01.2
-X11 /Z_QA_01.3
-X12 /Z_QA_01.4
-X13 /Z_QA_01.5
-X14 /Z_QA_01.5
-X15 /Z_QA_01.6
-X81 /Z_QA_01.7
-X82 /Z_QA_01.8
-X51 /Z_QA_01.3
-X52 /Z_QA_01.4
-X53 /Z_QA_01.5
-X54 /Z_QA_01.5
-X55 /Z_QA_01.6
-X84 /Z_QA_01.7
-X85 /Z_QA_01.8

Odkaz na zobrazení skupiny ve schématu zapojení

Odkaz na samostatné podklady grafických detailů

Odkaz na připojení přístrojů

				Datum	31.07.2021	TR 110/22 kV BLANSKO	VÝKRES POUŽITÝCH PRVKŮ	=AJA07	+ASJ07	&EFS	ZQ01		
				Vyprac.	MUDRA	TR BLANSKO - ROZŠ. R110kV, DOPLNĚNÍ T103		STATUS: DPS					
				Schvál.	LETEV	POLE VÝVODU - VN108						List:	35
Ind.revize	Popis revize	Datum	Jméno	Norma		EG.D, a.s.	OBVODOVÉ SCHÉMA	ČÍSLO VÝKRESU: BK=AJA07+ASJ07&EFS/ZQ01				Celkem:	69

1	PŘÍSTROJ ODPOJOVAČ	VÝROBCE: SIEMENS OBJ.ČÍSLO:	TYP :
JMENOVITÉ NAPĚTÍ :		JMENOVITÝ PROUD :	
TECHNICKÉ KOMPONENTY		TYP	OBJEDNACÍ ČÍSLO

Odkaz na zobrazení skupiny ve schématu zapojení

Odkaz na samostatné podklady grafických detailů

Odkaz na připojení přístrojů

ZPŮSOB POUŽITÍ	NASTAVENÍ	UMÍSTĚNÍ	OZNAČENÍ PRVKU
ODPOJOVAČ S POMOCNÝMI KONTAKTY			-QB

/MA02.6
/QA01.6
/RA01.3

-X2 /Z_QB_01.1
-X21 /Z_QB_01.2
-X22 /Z_QB_01.3
-X23 /Z_QB_01.4
-X24 /Z_QB_01.5
-X25 /Z_QB_01.6
-X65 /Z_QB_01.6
-X83 /Z_QB_01.7
-X84 /Z_QB_01.8

Č.výkr.zhot.:
Č.zak.zhot.: 505020100501
Č.stavby: 1020002620

OMEXOM

EVU modul 4.9

05.08.2021 BK_R110_R22_DPS_20210731
=AJA07&EFS
ZQ02
CE1

				Datum	31.07.2021	TR 110/22 kV BLANSKO	
				Vyprac.	MUDRA	TR BLANSKO - ROZŠ. R110kV, DOPLNĚNÍ T103	
				Schvál.	LETEV	POLE VÝVODU - VN108	
Ind.revize	Popis revize	Datum	Jméno	Norma		EG.D, a.s.	

eg.d

VÝKRES POUŽITÝCH PRVKŮ

OBVODOVÉ SCHÉMA

=AJA07	+ASJ07	&EFS	ZQ02
STATUS: DPS			
ČÍSLO VÝKRESU: BK=AJA07+ASJ07&EFS/ZQ02		List:	36
		Celkem:	69

1	ODPOR	VÝROBCE: NEDEFINOVÁN OBJ.ČÍSLO :	TYP :	
	ODPOR : 12kOhm	VÝKON : 2W		
	TECHNICKÉ KOMPONENTY	TYP	OBJ.ČÍSLO :	

ZPŮSOB POUŽITÍ	NASTAVENÍ	UMÍSTĚNÍ	OZNAČENÍ PRVKU
REZISTOR			-R1

/MA01.4

Č.výkr.zhot.: 505020100501
Č.zak.zhot.: 10200002620
Č.stavby:

OMEXOM

EVU modul 4.9

05.08.2021 BK_R110_R22_DPS_20210731
=AJA07&EFS
ZR01
CE1

Datum	31.07.2021	TR 110/22 kV BLANSKO	VÝKRES POUŽITÝCH PRVKŮ	=AJA07	+ASJ07	&EFS	ZR01
Vyprac.	MUDRA	TR BLANSKO - ROZŠ. R110kV, DOPLNĚNÍ T103		STATUS: DPS			
Schvál.	LETEV	POLE VÝVODU - VN108					
Ind.revize / Popis revize / Datum / Jméno / Norma		EG.D, a.s.	OBVODOVÉ SCHÉMA	ČÍSLO VÝKRESU: BK=AJA07+ASJ07&EFS/ZR01		List: 37	Celkem: 69

1	PŘÍSTROJ	VÝROBCE: SIEMENS OBJ.ČÍSLO:	TYP : NEZNÁMÝ
	SIGNAL.KONTAKTY STAVU SF6		
	JMENOVITÉ NAPĚTÍ : 110V DC	JMENOVITÝ PROUD :	

TECHNICKÉ KOMPONENTY	TYP	OBJEDNACÍ ČÍSLO

ZPŮSOB POUŽITÍ	NASTAVENÍ	UMÍSTĚNÍ	OZNAČENÍ PRVKU
SLEDOVÁNÍ STAVU SF6			-S0

/RA02.2
/Z_S0_01.3

Odkaz na zobrazení skupiny ve schématu zapojení

Odkaz na samostatné podklady grafických detailů

Odkaz na připojení přístrojů

Č.výkr.zhot.:
Č.zak.zhot.: 505020100501
Č.stavby: 1020002620

OMEXOM

EVU modul 4.9

05.08.2021 BK_R110_R22_DPS_20210731
=AJA07&EFS
ZS01
CE1

				Datum	31.07.2021	TR 110/22 kV BLANSKO	VÝKRES POUŽITÝCH PRVKŮ	=AJA07	+ASJ07	&EFS	ZS01
				Vyprac.	MUDRA	TR BLANSKO - ROZŠ. R110kV, DOPLNĚNÍ T103		STATUS: DPS			
				Schvál.	LETEV	POLE VÝVODU - VN108					List: 38
Ind.revize	Popis revize	Datum	Jméno	Norma		EG.D, a.s.	OBVODOVÉ SCHÉMA	ČÍSLO VÝKRESU: BK=AJA07+ASJ07&EFS/ZS01			Celkem: 69

OZNAČENÍ KABELU	ODKUD (ZE ZAŘÍZENÍ) POPIS	KAM DO ZAŘÍZENÍ	TYP PRŮŘEZ APLIKACE VODIČE STÍNĚNÍ Z: DO:	ŽÍLY POUŽITÉ VOLNĚ	KABELOVÁ TRASA DÉLKA DÉLKA (REAL.)	STAV
-WSSJ0701	=AJA07 +ASJ07 -XH	=AXA00 +AXY02 -XYH	CYKFY-O 2x1,5mm² 1,5mm² KABEL PVC	2 2 0	51m	
		=AXA00 +AXY02 -XN113				

Č.výkr.zhot.: 505020100501
Č.zak.zhot.: 10200002620
Č.stavby:

OMEXOM

EVU modul 4.9

05.08.2021 BK_R110_R22_DPS_20210731
=AJA07&EMB
WA01
CE1

				Datum	31.07.2021	TR 110/22 kV BLANSKO	SEZNAM KABELŮ	=AJA07	+ASJ07	&EMB	WA01
				Vyprac.	MUDRA	TR BLANSKO - ROZŠ. R110kV, DOPLNĚNÍ T103		STATUS: DPS			
				Schvál.	LETEV	POLE VÝVODU - VN108					
Ind.revize	Popis revize	Datum	Jméno	Norma		EG.D, a.s.	ZAPOJOVACÍ TABULKA	ČÍSLO VÝKRESU: BK=AJA07+ASJ07&EMB/WA01		List: 39	Celkem: 69

Kabel	Žíla	Cíl 1	Svorka	Cíl 2	Svorka	Potenciál	Odkaz
-WSSJ0701	1	=AJA07 +ASJ07 -XH	1	=AXA00 +AXY02 -XN113	30	+1.13y	=AJA07&EFS/RA01.8
CYKFY-O 2x1,5mm² 1,5mm²	2	=AJA07 +ASJ07 -XH	3	=AXA00 +AXY02 -XYH	69	H111IF/07	=AJA07&EFS/RA01.8
KABEL PVC							
2 51m							

Č.výkr.zhot.: 505020100501
Č.zak.zhot.: 10200002620
Č.stavby:

OMEXOM

EVU modul 4.9

05.08.2021 BK_R110_R22_DPS_20210731
=AJA07&EMB
WB01
CE1

Datum	31.07.2021	TR 110/22 kV BLANSKO	SESTAVA ZAPOJENÍ KABELŮ	=AJA07 +ASJ07 &EMB WB01	
Vyprac.	MUDRA	TR BLANSKO - ROZŠ. R110kV, DOPLNĚNÍ T103		STATUS: DPS	
Schvál.	LETEV	POLE VÝVODU - VN108			List: 40
Norma		EG.D, a.s.	ZAPOJOVACÍ TABULKA	ČÍSLO VÝKRESU: BK=AJA07+ASJ07&EMB/WB01	Celkem: 69

Ind.revize | Popis revize | Datum | Jméno

REFER.OZNAČENÍ PRVKU = + - -1	DRUH PŘÍSTROJE KOMPONENTY	POČ. KUSŮ	VÝROBCE	TYP PŘÍSTROJE	T.SPEC.1 T.SPEC.2	TECHNICKÁ DATA	OBJEDNACÍ ČÍSLO
=AJA07 +ASJ07 -R1	ODPOR	1	NEDEFINOVÁN		12kOhm 2W		
=AJA07 +TA -L1/a							
=AJA07 +TA -L2/a							
=AJA07 +TA -L3/a	TRANSF. PROUDU	3	NEDEFINOVÁN		150/300//1/1A 5VA/5VA	0,5/5P20	
=AJA07 +ASJ07 -FA1.13	JISTIČ	1	OEZ LETOHRAD	LTN-UC-2C-2	2A 220/440V DC	2-PÓL. 230/400V AC	OEZ:41861
=AJA07 +ASJ07 -FA1.01							
=AJA07 +ASJ07 -FA1.01F	JISTIČ	2	OEZ LETOHRAD	LTN-UC-4C-2	4A 220/440V DC	2-PÓL. 230/400V AC	OEZ:41862
=AJA07 +ASJ07 -FA1.11							
=AJA07 +ASJ07 -FA1.21							
=AJA07 +ASJ07 -FA1.11F							
=AJA07 +ASJ07 -FA1.21F	JISTIČ	4	OEZ LETOHRAD	LTN-UC-6C-2	6A 220/440V DC	2-PÓL. 230/400V AC	OEZ:41863
=AJA07 +ASJ07 -FA1.32	JISTIČ	1	OEZ LETOHRAD	LTN-UC-4C-2	4A 220/440V DC	2-PÓL.,1S,1O 230/400V AC	OEZ:41862
	POMOCNÉ KONTAKTY 1S,1O	1	OEZ LETOHRAD	PS-LT-1100			OEZ:42297
=AJA07 +ASJ07 -FA1.31	JISTIČ	1	OEZ LETOHRAD	LTN-UC-8C-2	8A 220/440V DC	2-PÓL.,1S,1O 230/400V AC	OEZ:41864
	POMOCNÉ KONTAKTY 1S,1O	1	OEZ LETOHRAD	PS-LT-1100			OEZ:42297

Č.výkr.zhot.: 505020100501
Č.zak.zhot.: 10200002620
Č.stavby:

OMEXOM

EVU modul 4.9

05.08.2021 BK_R110_R22_DPS_20210731 =AJA07&EPB GL01 CE1

Datum	31.07.2021	TR 110/22 kV BLANSKO	SEZNAM PRVKŮ	=AJA07	+ASJ07 &EPB GL01
Vyprac.	MUDRA	TR BLANSKO - ROZŠ. R110kV, DOPLNĚNÍ T103		STATUS: DPS	
Schvál.	LETEV	POLE VÝVODU - VN108			List: 41
		EG.D, a.s.	SEZNAM ČÁSTÍ	ČÍSLO VÝKRESU: BK=AJA07+ASJ07&EPB/GL01	Celkem: 69

Ind.revize | Popis revize | Datum | Jméno | Norma

REFER.OZNAČENÍ PRVKU = + - -1	DRUH PŘÍSTROJE KOMPONENTY	POČ. KUSŮ	VÝROBCE	TYP PŘÍSTROJE	T.SPEC.1 T.SPEC.2	TECHNICKÁ DATA	OBJEDNACÍ ČÍSLO
=AJA07 +ASJ07 -KX01	POMOCNÉ RELÉ	1	SCHRACK	MT(110V AC)	110V AC 3P	10A MULTIFUNKČNÍ RELÉ	MT326110
	PATICE 11KOLÍKOVÁ,	1	SCHRACK	MULTIMOD			MR78740
	SPONA	1	SCHRACK	SPONA			MR28800
=AJA07 +ASJ07 -K711A							
=AJA07 +ASJ07 -K711B							
=AJA07 +ASJ07 -K711M	POMOCNÉ RELÉ	3	SCHRACK	MT321110	110V DC 3W	10A MULTIFUNKČNÍ RELÉ DC, SE ZKUŠ.TLAČÍTKE	MT321110
	PATICE A DIODA OCHRANNÁ	3	SCHRACK	MT78740_MTMT00A0			MT78740_MTMT00A0
	SPONA K MT	3	SCHRACK	MR28800			MR28800
=AJA07 +ASJ07 -F11	OCHRANA	1	SIEMENS	SIPROTEC 5	SIEMENS EON SIPROTEC 5	OCHRANA AUTOMATIZACE MONITORING 7SL87	7SL87
=AJA07 +ASJ07 -QM	PŘÍSTROJ	1	SIEMENS			3P-SPÍNAČ	
=AJA07 +ASJ07 -QA	PŘÍSTROJ	1	SIEMENS			ODPOJOVAČ/UZEMŇOVAČ	
=AJA07 +ASJ07 -QB	PŘÍSTROJ	1	SIEMENS			ODPOJOVAČ	
=AJA07 +ASJ07 -S0	PŘÍSTROJ	1	SIEMENS	NEZNÁMÝ	110V DC	SIGNAL.KONTAKTY STAVU SF6	

OMEXOM

Č.výkr.zhot.: 505020100501
Č.zak.zhot.: 10200002620
Č.stavby:

EVU modul 4.9

05.08.2021 BK_R110_R22_DPS_20210731
=AJA07&EPB
GL02
CE1

Datum	31.07.2021	TR 110/22 kV BLANSKO	SEZNAM PRVKŮ	=AJA07 +ASJ07 &EPB GL02	
Vyprac.	MUDRA	TR BLANSKO - ROZŠ. R110kV, DOPLNĚNÍ T103		STATUS: DPS	
Schvál.	LETEV	POLE VÝVODU - VN108			List: 42
Ind.revize / Popis revize / Datum / Jméno / Norma		EG.D, a.s.	SEZNAM ČÁSTÍ	ČÍSLO VÝKRESU: BK=AJA07+ASJ07&EPB/GL02	Celkem: 69

REFER.OZNAČENÍ PRVKU = + - -1	DRUH PŘÍSTROJE KOMPONENTY	POČ. KUSŮ	VÝROBCE	TYP PŘÍSTROJE	T.SPEC.1 T.SPEC.2	TECHNICKÁ DATA	OBJEDNACÍ ČÍSLO
=AJA07 +ASJ07 -HU	SIGNALIZAČNÍ RELÉ	1	SIEMENS	CAPDIS S2+	KAPACITNÍ SNÍMAČ NAPĚTÍ	2x PŘEP. KONTAKT	--
=AJA07 +ASJ07 -K1.01							
=AJA07 +ASJ07 -K1.01F	POMOCNÉ RELÉ	2	SIEMENS	3RH2122-1BF40	110V DC 2S,2O	10A	3RH2122-1BF40
=AJA07 +ASJ07 -K1QA							
=AJA07 +ASJ07 -K1QB							
=AJA07 +ASJ07 -K2QA							
=AJA07 +ASJ07 -K2QB	POMOCNÝ STYKAČ	4	SIEMENS	3RH11 31	10A 110V DC	3S,1O	
	Ochranná dioda	4	SIEMENS	3RT1916-1DG00			
=AJA07 +ASJ07 -K2WA							
=AJA07 +ASJ07 -K2WB	POMOCNÉ RELÉ	2	SIEMENS	3RH11 40-1BF40	110V DC 6S,2O	10A +3RH1911-1FA22	21 019 & 21 161

Č.výkr.zhot.: 505020100501
Č.zak.zhot.: 1020002620
Č.stavby:

OMEXOM

EVU modul 4.9

BK_R110_R22_DPS_20210731
=AJA07&EPB
GL03
CE1

05.08.2021

				Datum	31.07.2021	TR 110/22 kV BLANSKO	SEZNAM PRVKŮ	=AJA07	+ASJ07	&EPB	GL03
				Vyprac.	MUDRA	TR BLANSKO - ROZŠ. R110kV, DOPLNĚNÍ T103		STATUS: DPS			
				Schvál.	LETEV	POLE VÝVODU - VN108					List: 43
Ind.revize	Popis revize	Datum	Jméno	Norma		EG.D, a.s.	SEZNAM ČÁSTÍ	ČÍSLO VÝKRESU: BK=AJA07+ASJ07&EPB/GL03			Celkem: 69

NXPlus - DVEŘE + PANEL

AJA07 - VÝVOD VN108

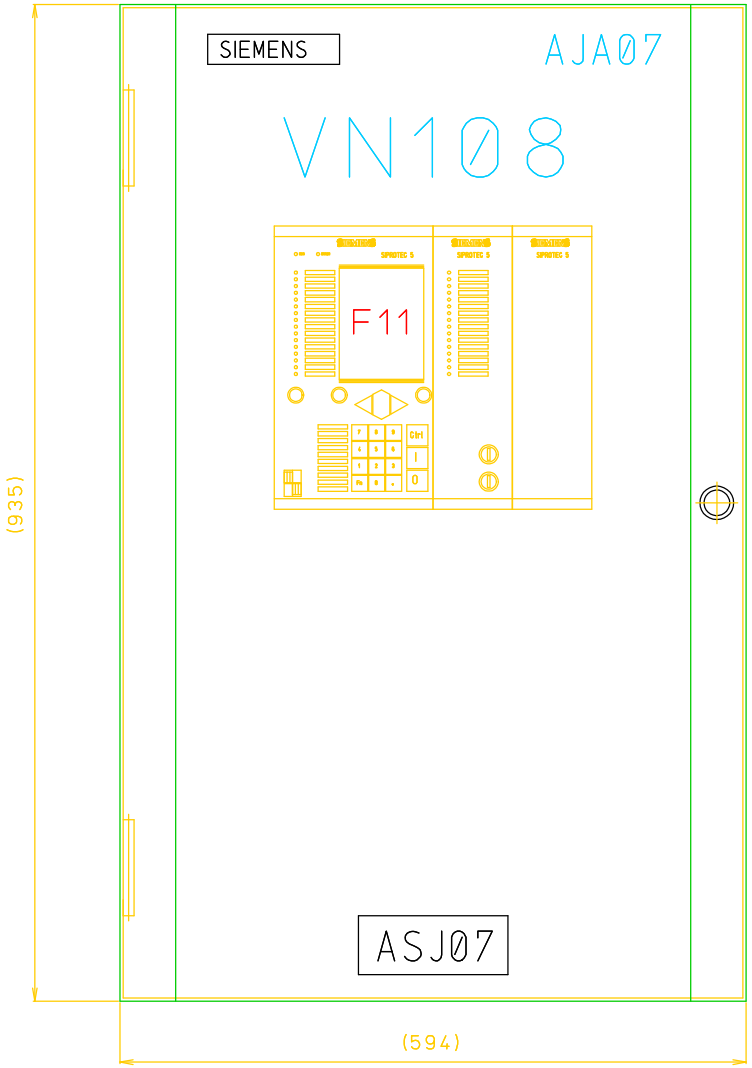

Č.výkr.zhot.: 505020100501
Č.zak.zhot.: 10200026 20
Č.stavby:

OMEXOM

EVU modul 4.9

05.08.2021 BK_R110_R22_DPS_20210731
=AJA07+ASJ07&ELU
DD01
CE1

				Datum	31.07.2021	TR 110/22 kV BLANSKO	POHLED NA ROZVÁDĚČ	=AJA07	+ASJ07	&ELU	DD01
				Vyprac.	MUDRA	TR BLANSKO - ROZŠ. R110kV, DOPLNĚNÍ T103		STATUS: DPS			
				Schvál.	LETEV	POLE VÝVODU - VN108					List: 44
Ind.revize	Popis revize	Datum	Jméno	Norma		EG.D, a.s.	VÝKRES USPOŘÁDÁNÍ	ČÍSLO VÝKRESU: BK=AJA07+ASJ07&ELU/DD01			Celkem: 69

Č.	KABEL	OBSAZ.ŽIL:	VÝKR.\SPOL.	TYP KABELU:	ŽÍLA	POKRAČUJE SCH. ZAPOJENÍ

-XA

MATERIÁL VODIČŮ	∅	BARVA
STANDARD: H07V-K 2,5mm2		SW

TYP SVORKY:
STANDARD: 110-233 URTK/S

ZPĚTNÝ ODKAZ	Č. 1	2	3	4	5	6	7	8	9	10	11	12	ŽÍLY/ LTG	OZNAČENÍ CÍLE	POTENCIÁL	Č.	OZNAČENÍ CÍLE	ŽÍLY/ LTG	POZNÁMKA
/SA01.4																110			
/SA01.2														+TA -XL1 1S1	fTAaNL1	111			
/SA01.2														+TA -XL1 1S3	fTAaL1	112			
/SA01.2														+TA -XL1 1S2		113			
/SA01.3														+TA -XL2 1S1	fTAaNL2	121			
/SA01.3														+TA -XL2 1S3	fTAaL2	122			
/SA01.3														+TA -XL2 1S2		123			
/SA01.4														+TA -XL3 1S1	fTAaNL3	131	SV.-OCHR. F11:A8		
/SA01.4														+TA -XL3 1S3	fTAaL3	132	SV.-OCHR. F11:A7		
/SA01.4														+TA -XL3 1S2		133			
/SA01.8																210			
/SA01.5														+TA -XL1 2S1	fTAbNL1	211	-F11 POZ.1 A2		
/SA01.5														+TA -XL1 2S3	fTAbL1	212	-F11 POZ.1 A1		
/SA01.5														+TA -XL1 2S2		213			
/SA01.6														+TA -XL2 2S1	fTAbNL2	221	-F11 POZ.1 A4		
/SA01.6														+TA -XL2 2S3	fTAbL2	222	-F11 POZ.1 A3		
/SA01.6														+TA -XL2 2S2		223			
/SA01.7														+TA -XL3 2S1	fTAbNL3	231	-F11 POZ.1 A6		
/SA01.7														+TA -XL3 2S3	fTAbL3	232	-F11 POZ.1 A5		
/SA01.7														+TA -XL3 2S2		233			

Č.výkr.zhot.: 505020100501
Č.zak.zhot.: 10200002620
Č.stavby:

OMEXOM

EVU modul 4.9

05.08.2021 BK_R110_R22_DPS_20210731
=AJA07+ASJ07&EMA
K10
CE1

Datum	31.07.2021	TR 110/22 kV BLANSKO	SESTAVA SVORKOVNICE +ASJ07-XA	=AJA07	+ASJ07	&EMA K10
Vyprac.	MUDRA	TR BLANSKO - ROZŠ. R110kV, DOPLNĚNÍ T103		STATUS: DPS		
Schvál.	LETEV	POLE VÝVODU - VN108				List: 45
Ind.revize / Popis revize / Datum / Jméno / Norma		EG.D, a.s.	ZAPOJOVACÍ TABULKA	ČÍSLO VÝKRESU: BK=AJA07+ASJ07&EMA/K10		Celkem: 69

Č.	KABEL	OBSAZ.ŽIL:	VÝKR.	SPOL.	TYP KABELU:	ŽÍLA	POKRAČUJE SCH. ZAPOJENÍ
1	-WSSJ0701		2	2	CYKFY-O 2x1,5mm,5mm²	2	

-XH

MATERIÁL VODIČŮ		∅	BARVA
STANDARD:	H07V-K	1,5mm2	SW

TYP SVORKY:
STANDARD:
1-4 UT4-MT-P/P

ZPĚTNÝ ODKAZ	Č. 1	2	3	4	5	6	7	8	9	10	11	12	ŽÍLY/ LTG	OZNAČENÍ CÍLE	
/RA01.8	<-												1	=AXA00 +AXY02 -XN113	30
/RA01.8															
/RA01.8	<-												2	=AXA00 +AXY02 -XYH	69
/XA01.1															

POTENCIÁL	Č.
+1.13y	1
+1.13y	2
H111IF/07	3
	4

OZNAČENÍ CÍLE			ŽÍLY/ LTG	POZNÁMKA
-F11	POZ.2	B10		
-F11	POZ.2	B7		

Č.výkr.zhot.: 505020100501
Č.zak.zhot.: 1020002620
Č.stavby:

OMEXOM

EVU modul 4.9

05.08.2021 BK_R110_R22_DPS_20210731
=AJA07+ASJ07&EMA
K20
CE1

				Datum	31.07.2021	TR 110/22 kV BLANSKO	SESTAVA SVORKOVNICE +ASJ07-XH	=AJA07	+ASJ07	&EMA	K20
				Vyprac.	MUDRA	TR BLANSKO - ROZŠ. R110kV, DOPLNĚNÍ T103		STATUS: DPS			
				Schvál.	LETEV	POLE VÝVODU - VN108					List: 46
Ind.revize	Popis revize	Datum	Jméno	Norma		EG.D, a.s.	ZAPOJOVACÍ TABULKA	ČÍSLO VÝKRESU: BK=AJA07+ASJ07&EMA/K20			Celkem: 69

Č.	KABEL	OBSAZ.ŽIL:	VÝKR.\SPOL.	TYP KABELU:	ŽÍLA	POKRAČUJE SCH. ZAPOJENÍ

-XH1

MATERIÁL VODIČŮ	∅	BARVA
STANDARD: H07V-K	1,5mm2	SW

TYP SVORKY:
STANDARD:
1-9 UT4-MT-P/P

ZPĚTNÝ ODKAZ	Č. 1	2	3	4	5	6	7	8	9	10	11	12	ŽÍLY/ LTG	OZNAČENÍ CÍLE		POTENCIÁL	Č.	OZNAČENÍ CÍLE			ŽÍLY/ LTG	POZNÁMKA
/RA01.5																	1					
/RA01.5																	2					
/RA01.5																	3					
/RA01.5														-HU	6	H850OFF	4	-XH1		8		
/RA01.5														-XN113	3	+1.13	5	-HU		7		
/RA01.4														-HU	8	H850ON	6	-F11	POZ.3	B10		
/RA01.4														-HU	3	H850ON	7					
/RA01.4														-XH1	4	H850OFF	8	-HU		4		
/RA01.4														-HU	5	H850OFF	9	-F11	POZ.3	B9		

Č.výkr.zhot.: 505020100501
Č.zak.zhot.: 10200002620
Č.stavby:

OMEXOM

EVU modul 4.9

05.08.2021 BK_R110_R22_DPS_20210731
=AJA07+ASJ07&EMA
K30
CE1

Datum	31.07.2021	TR 110/22 kV BLANSKO	SESTAVA SVORKOVNICE +ASJ07-XH1	=AJA07	+ASJ07	&EMA	K30
Vyprac.	MUDRA	TR BLANSKO - ROZŠ. R110kV, DOPLNĚNÍ T103		STATUS: DPS			
Schvál.	LETEV	POLE VÝVODU - VN108					
Ind.revize / Popis revize / Datum / Jméno / Norma		EG.D, a.s.	ZAPOJOVACÍ TABULKA	ČÍSLO VÝKRESU: BK=AJA07+ASJ07&EMA/K30		List: 47	Celkem: 69

Č.	KABEL	OBSAZ.ŽIL:	VÝKR.\SPOL.	TYP KABELU:	ŽÍLA	POKRAČUJE SCH. ZAPOJENÍ

-XN11

MATERIÁL VODIČŮ	∅	BARVA
STANDARD: H07V-K 2,5mm2		SW

TYP SVORKY:
STANDARD:
1-4 UT6

ZPĚTNÝ ODKAZ	Č. 1	2	3	4	5	6	7	8	9	10	11	12	ŽÍLY/ LTG	OZNAČENÍ CÍLE			
/GA01.2														=AJA06	+ASJ06	-XN11	2
/GA01.5														=AJA08	+ASJ08	-XN11	1
/GA01.2														=AJA06	+ASJ06	-XN11	4
/GA01.6														=AJA08	+ASJ08	-XN11	3

POTENCIÁL	Č.
+1.1	1
+1.1	2
-1.1	3
-1.1	4

OZNAČENÍ CÍLE		ŽÍLY/ LTG	POZNÁMKA
-FA1.11	3		
-FA1.11F	3		
-FA1.11	1		
-FA1.11F	1		

Č.výkr.zhot.: 505020100501
Č.zak.zhot.: 10200002620
Č.stavby:

OMEXOM

EVU modul 4.9

05.08.2021 BK_R110_R22_DPS_20210731
=AJA07+ASJ07&EMA
K40
CE1

				Datum	31.07.2021	TR 110/22 kV BLANSKO	SESTAVA SVORKOVNICE +ASJ07-XN11	=AJA07	+ASJ07	&EMA	K40
				Vyprac.	MUDRA	TR BLANSKO - ROZŠ. R110kV, DOPLNĚNÍ T103		STATUS: DPS			
				Schvál.	LETEV	POLE VÝVODU - VN108					List: 48
Ind.revize	Popis revize	Datum	Jméno	Norma		EG.D, a.s.	ZAPOJOVACÍ TABULKA	ČÍSLO VÝKRESU: BK=AJA07+ASJ07&EMA/K40			Celkem: 69

Č.	KABEL	OBSAZ.ŽIL:	VÝKR.\SPOL.	TYP KABELU:	ŽÍLA	POKRAČUJE SCH. ZAPOJENÍ

-XN13

MATERIÁL VODIČŮ	∅	BARVA
STANDARD: H07V-K 2,5mm2		SW

TYP SVORKY:
STANDARD: 1-4 UT6

ZPĚTNÝ ODKAZ	Č. 1	2	3	4	5	6	7	8	9	10	11	12	ŽÍLY/ LTG	OZNAČENÍ CÍLE			
/GA02.3														=AJA06	+ASJ06	-XN13	2
/GA02.6														=AJA08	+ASJ08	-XN13	1
/GA02.3														=AJA06	+ASJ06	-XN13	4
/GA02.6														=AJA08	+ASJ08	-XN13	3

POTENCIÁL	Č.
+1.3	1
+1.3	2
-1.3	3
-1.3	4

OZNAČENÍ CÍLE		ŽÍLY/ LTG	POZNÁMKA
-FA1.31	3		
-FA1.32	3		
-FA1.31	1		
-FA1.32	1		

Č.výkr.zhot.: 505020100501
Č.zak.zhot.: 1020002620
Č.stavby:

OMEXOM

EVU modul 4.9

05.08.2021 BK_R110_R22_DPS_20210731
=AJA07+ASJ07&EMA
K50
CE1

				Datum	31.07.2021	TR 110/22 kV BLANSKO	SESTAVA SVORKOVNICE +ASJ07-XN13	=AJA07 +ASJ07 &EMA K50
				Vyprac.	MUDRA	TR BLANSKO - ROZŠ. R110kV, DOPLNĚNÍ T103		STATUS: DPS
				Schvál.	LETEV	POLE VÝVODU - VN108		List: 49
Ind.revize	Popis revize	Datum	Jméno	Norma		EG.D, a.s.	ZAPOJOVACÍ TABULKA	ČÍSLO VÝKRESU: BK=AJA07+ASJ07&EMA/K50 Celkem: 69

Č.	KABEL	OBSAZ.ŽIL:	VÝKR.\SPOL.	TYP KABELU:	ŽÍLA	POKRAČUJE SCH. ZAPOJENÍ

-XN101

MATERIÁL VODIČŮ	∅	BARVA
STANDARD: H07V-K	1,5mm2	SW

TYP SVORKY:
STANDARD:
1-9 UT4-MT-P/P

ZPĚTNÝ ODKAZ	Č. 1	2	3	4	5	6	7	8	9	10	11	12	ŽÍLY/ LTG	OZNAČENÍ CÍLE	
/MA01.2														-FA1.01	4
/MA01.2															
/MA01.6															
/MA01.6															
/MA01.2														-FA1.01	2
/MA01.2															
/MA01.3															
/MA01.6															
/MA01.6															

POTENCIÁL	Č.
+1.01	1
+1.01	2
+1.01	3
+1.01	4
-1.01	5
-1.01	6
-1.01	7
-1.01	8
-1.01	9

OZNAČENÍ CÍLE				ŽÍLY/ LTG	POZNÁMKA
-XQM		13 B			
-F11	POZ.3	D11	Q		
-F11	POZ.1	C2			
-XQM		21 B			
-K2WA		A2	Q		

Č.výkr.zhot.: 505020100501
Č.zak.zhot.: 1020002620
Č.stavby:

OMEXOM

EVU modul 4.9

05.08.2021 BK_R110_R22_DPS_20210731
=AJA07+ASJ07&EMA
K60
CE1

Datum	31.07.2021	TR 110/22 kV BLANSKO	SESTAVA SVORKOVNICE +ASJ07-XN101	=AJA07	+ASJ07	&EMA K60
Vyprac.	MUDRA	TR BLANSKO - ROZŠ. R110kV, DOPLNĚNÍ T103		STATUS: DPS		
Schvál.	LETEV	POLE VÝVODU - VN108				List: 50
Ind.revize / Popis revize / Datum / Jméno / Norma		EG.D, a.s.	ZAPOJOVACÍ TABULKA	ČÍSLO VÝKRESU: BK=AJA07+ASJ07&EMA/K60		Celkem: 69

Č.	KABEL	OBSAZ.ŽIL:	VÝKR.\SPOL.	TYP KABELU:	ŽÍLA	POKRAČUJE SCH. ZAPOJENÍ

-XN113

MATERIÁL VODIČŮ	∅	BARVA
STANDARD: H07V-K	1,5mm2	SW

TYP SVORKY:
STANDARD:
1-10 UT4-MT-P/P

ZPĚTNÝ ODKAZ	Č. 1	2	3	4	5	6	7	8	9	10	11	12	ŽÍLY/ LTG		OZNAČENÍ CÍLE		
/GA01.7															-FA1.13		4
/QA01.2																	
/RA01.5																	
/RA01.5																	
/RA01.6															-F11	POZ.1	D6
/GA01.7															-FA1.13		2
/QA01.2																	
/QA01.3																	
/RA02.3														Q	-K711A		A2
/RA02.3																	

POTENCIÁL	Č.
+1.13	1
+1.13	2
+1.13	3
+1.13	4
+1.13	5
-1.13	6
-1.13	7
-1.13	8
-1.13	9
-1.13	10

OZNAČENÍ CÍLE				ŽÍLY/ LTG	POZNÁMKA
-HU		2			
-XQB		211 B	Q		
-XH1		5			
-XS4		894			
-HU		1			
-F11	POZ.3	A1	Q		

Č.výkr.zhot.: 505020100501
Č.zak.zhot.: 1020002620
Č.stavby:

OMEXOM

EVU modul 4.9

05.08.2021 BK_R110_R22_DPS_20210731
=AJA07+ASJ07&EMA
K70
CE1

				Datum	31.07.2021	TR 110/22 kV BLANSKO	
				Vyprac.	MUDRA	TR BLANSKO - ROZŠ. R110kV, DOPLNĚNÍ T103	
				Schvál.	LETEV	POLE VÝVODU - VN108	
Ind.revize	Popis revize	Datum	Jméno	Norma		EG.D, a.s.	

eg.d

SESTAVA SVORKOVNICE +ASJ07-XN113

ZAPOJOVACÍ TABULKA

=AJA07	+ASJ07	&EMA	K70
STATUS: DPS			
ČÍSLO VÝKRESU: BK=AJA07+ASJ07&EMA/K70		List:	51
		Celkem:	69

Č.	KABEL	OBSAZ.ŽIL:	VÝKR.\SPOL.	TYP KABELU:	ŽÍLA	POKRAČUJE SCH. ZAPOJENÍ

-XN131

MATERIÁL VODIČŮ	∅	BARVA
STANDARD: H07V-K	1,5mm2	SW

TYP SVORKY:
STANDARD:
1-4 UT4-MT-P/P

ZPĚTNÝ ODKAZ	Č. 1	2	3	4	5	6	7	8	9	10	11	12	ŽÍLY/ LTG	OZNAČENÍ CÍLE	
/GA02.3														-FA1.31	4
/GA02.4															
/GA02.3														-FA1.31	2
/GA02.4															

POTENCIÁL	Č.
+1.31	1
+1.31	2
-1.31	3
-1.31	4

OZNAČENÍ CÍLE			ŽÍLY/ LTG	POZNÁMKA
-XQM		27 B		
-F11	POZ.1	D9		
-XQM		28 B		
-F11	POZ.1	D7		

Č.výkr.zhot.: 505020100501
Č.zak.zhot.: 10200026 20
Č.stavby:

OMEXOM

EVU modul 4.9

05.08.2021 BK_R110_R22_DPS_20210731
=AJA07+ASJ07&EMA
K80
CE1

				Datum	31.07.2021	TR 110/22 kV BLANSKO	SESTAVA SVORKOVNICE +ASJ07-XN131	=AJA07	+ASJ07	&EMA	K80
				Vyprac.	MUDRA	TR BLANSKO - ROZŠ. R110kV, DOPLNĚNÍ T103		STATUS: DPS			
				Schvál.	LETEV	POLE VÝVODU - VN108					
Ind.revize	Popis revize	Datum	Jméno	Norma		EG.D, a.s.	ZAPOJOVACÍ TABULKA	ČÍSLO VÝKRESU: BK=AJA07+ASJ07&EMA/K80		List: 52	Celkem: 69

Č.	KABEL	OBSAZ.ŽIL:	VÝKR.\SPOL.	TYP KABELU:	ŽÍLA	POKRAČUJE SCH. ZAPOJENÍ

-XN132

MATERIÁL VODIČŮ	∅	BARVA
STANDARD: H07V-K	1,5mm2	SW

TYP SVORKY:
STANDARD:
1-14 UT4-MT-P/P

ZPĚTNÝ ODKAZ	Č. 1	2	3	4	5	6	7	8	9	10	11	12	ŽÍLY/ LTG	OZNAČENÍ CÍLE		POTENCIÁL	Č.	OZNAČENÍ CÍLE				ŽÍLY/ LTG	POZNÁMKA
/MA02.2														-FA1.32	4	+1.32	1						
/MA02.2																+1.32	2	-F11	POZ.1	C3	Q		
/MA02.3																+1.32	3	-K1QA		13			
/MA02.6																+1.32	4	-K1QB		13			
/MA02.4																+1.32	5	-K2QA		44			
/MA02.7																+1.32	6	-K2QB		44			
/MA02.2														-FA1.32	2	-1.32	7						
/MA02.2																-1.32	8	-F11	POZ.1	C7	Q		
/MA02.3																-1.32	9	-K1QA		44			
/MA02.6																-1.32	10	-K1QB		44			
/MA02.7																-1.32	11	-KX01		A2			
/MA02.8																-1.32	12						
/MA02.4																-1.32	13	-K2QA		13			
/MA02.6																-1.32	14	-K2QB		13			

Č.výkr.zhot.: 505020100501
Č.zak.zhot.: 10200002620
Č.stavby:

OMEXOM

EVU modul 4.9

05.08.2021 BK_R110_R22_DPS_20210731
=AJA07+ASJ07&EMA
K90
CE1

				Datum	31.07.2021	TR 110/22 kV BLANSKO	
				Vyprac.	MUDRA	TR BLANSKO - ROZŠ. R110kV, DOPLNĚNÍ T103	
				Schvál.	LETEV	POLE VÝVODU - VN108	
Ind.revize	Popis revize	Datum	Jméno	Norma		EG.D, a.s.	

eg.d

SESTAVA SVORKOVNICE +ASJ07-XN132

ZAPOJOVACÍ TABULKA

=AJA07 | +ASJ07 | &EMA | K90

STATUS: DPS

ČÍSLO VÝKRESU: BK=AJA07+ASJ07&EMA/K90

List: 53
Celkem: 69

Č.	KABEL	OBSAZ.ŽIL:	VÝKR.\SPOL.	TYP KABELU:	ŽÍLA	POKRAČUJE SCH. ZAPOJENÍ

-XP

MATERIÁL VODIČŮ	∅	BARVA
STANDARD: H07V-K	1,5mm2	SW

TYP SVORKY:
STANDARD:
1-6 UT4-MT-P/P

ZPĚTNÝ ODKAZ	Č. 1	2	3	4	5	6	7	8	9	10	11	12	ŽÍLY/ LTG	OZNAČENÍ CÍLE			
/NA01.3														=AJA06	+ASJ06	-XP	2
/NA01.4														=AJA08	+ASJ08	-XP	1
/NA01.3														=AJA06	+ASJ06	-XP	4
/NA01.5														=AJA08	+ASJ08	-XP	3
/NA01.4														=AJA06	+ASJ06	-XP	6
/NA01.5														=AJA08	+ASJ08	-XP	5
/NA02.3														=AJA06	+ASJ06	-XP	8
/NA02.7														=AJA08	+ASJ08	-XP	7
/NA02.3														=AJA06	+ASJ06	-XP	10
/NA02.7														=AJA08	+ASJ08	-XP	9

POTENCIÁL	Č.
+1.02	1
+1.02	2
-1.02	3
-1.02	4
f331S	5
f331S	6
L1	7
L1	8
H711AJA	9
H711AJA	10

OZNAČENÍ CÍLE				ŽÍLY/ LTG	POZNÁMKA
-F11	POZ.2	B3			
-F11	POZ.1	D12			
-F11	POZ.2	B4			
-F11	POZ.1	D14			
-K711A		12	Q		
-K711A		11	Q		

OMEXOM

EVU modul 4.9

č.výkr.zhot: 505020100501
č.zak.zhot: 10200002620
č.stavby:

05.08.2021 BK_R110_R22_DPS_20210731
=AJA07+ASJ07&EMA
K100
CE1

				Datum	31.07.2021	TR 110/22 kV BLANSKO	SESTAVA SVORKOVNICE +ASJ07-XP	=AJA07	+ASJ07	&EMA	K100
				Vyprac.	MUDRA	TR BLANSKO - ROZŠ. R110kV, DOPLNĚNÍ T103		STATUS: DPS			
				Schvál.	LETEV	POLE VÝVODU - VN108					
Ind.revize	Popis revize	Datum	Jméno	Norma		EG.D, a.s.	ZAPOJOVACÍ TABULKA	ČÍSLO VÝKRESU: BK=AJA07+ASJ07&EMA/K100		List: 54	Celkem: 69

Č.	KABEL	OBSAZ.ŽIL:	VÝKR.\SPOL.	TYP KABELU:	ŽÍLA	POKRAČUJE SCH. ZAPOJENÍ

-XQA

MATERIÁL VODIČŮ	∅	BARVA
STANDARD: H07V-K	1,5mm2	SW

TYP SVORKY:
STANDARD:
101-152 VBST 4-FS

Č.výkr.zhot.: 505020100501
Č.zak.zhot.: 10200026620
Č.stavby:

OMEXOM

EVU modul 4.9

BK_R110_R22_DPS_20210731
=AJA07+ASJ07&EMA
K110
CE1

05.08.2021

ZPĚTNÝ ODKAZ	Č. 1	2	3	4	5	6	7	8	9	10	11	12	ŽÍLY/ LTG	OZNAČENÍ CÍLE	POTENCIÁL	Č.	OZNAČENÍ CÍLE	ŽÍLY/ LTG	POZNÁMKA
/MA02.3														-QA -X1 1		101	-XQA 816 B		
/MA02.3														-QA -X1 0	+fQA	102	-K1QA 14 Q		
/QA01.4														-QA -X11 9	A +1.13	111 B	-XQA 511 B Q		
															C	D			
/QA01.4														-QA -X11 8	A f31QA	112 B	-F11 POZ.3 A7		
															C	D			
/QA01.4														-QA -X11 7	A f41QA	114 B	-F11 POZ.3 A8		
															C	D			
/XA01.1															A	121 B			
															C	D			
/XA01.2															A	122 B			
															C	D			
/XA01.2															A	124 B			
															C	D			
/XA01.2															A	131 B			
															C	D			
/XA01.2															A	132 B			
															C	D			
/XA01.2															A	133 B			
															C	D			
/XA01.2															A	134 B			
															C	D			
/XA01.3															A	141 B			
															C	D			
/XA01.3															A	142 B			
															C	D			
/XA01.3															A	143 B			
															C	D			
/XA01.3															A	144 B			
															C	D			
/XA01.3															A	151 B			
															C	D			
/XA01.3															A	152 B			
															C	D			

Ind.revize	Popis revize	Datum	Jméno	Norma				
				Datum	31.07.2021	TR 110/22 kV BLANSKO	SESTAVA SVORKOVNICE +ASJ07-XQA	=AJA07 +ASJ07 &EMA K110
				Vyprac.	MUDRA	TR BLANSKO - ROZŠ. R110kV, DOPLNĚNÍ T103		STATUS: DPS
				Schvál.	LETEV	POLE VÝVODU - VN108		List: 55
						EG.D, a.s.	ZAPOJOVACÍ TABULKA	ČÍSLO VÝKRESU: BK=AJA07+ASJ07&EMA/K110 Celkem: 69

Č.	KABEL	OBSAZ.ŽIL:	VÝKR.\SPOL.	TYP KABELU:	ŽÍLA	POKRAČUJE SCH. ZAPOJENÍ

-XQA

MATERIÁL VODIČŮ	∅	BARVA
STANDARD: H07V-K 1,5mm2		SW

TYP SVORKY:
STANDARD:
153-531 VBST 4-FS

Č.výkr.zhot.: 505020100501
Č.zak.zhot.: 10200002620
Č.stavby:

OMEXOM

EVU modul 4.9

BK_R110_R22_DPS_20210731
=AJA07+ASJ07&EMA
K111
CE1

05.08.2021

ZPĚTNÝ ODKAZ	Č. 1	2	3	4	5	6	7	8	9	10	11	12	ŽÍLY/ LTG	OZNAČENÍ CÍLE	POTENCIÁL	Č.	OZNAČENÍ CÍLE	ŽÍLY/ LTG	POZNÁMKA
/XA01.4															A	153 B			
															C	D			
/XA01.4															A	154 B			
															C	D			
/XA01.4															A	161 B			
															C	D			
/XA01.4															A	162 B			
															C	D			
/XA01.4															A	163 B			
															C	D			
/XA01.4															A	164 B			
															C	D			
/XA01.4															A	171 B			
															C	D			
/XA01.5															A	172 B			
															C	D			
/XA01.5															A	173 B			
															C	D			
/XA01.5															A	174 B			
															C	D			
/QA01.5														-QA -X51 9	A +1.13	511 B	-XQA 111 B Q		
															C	D			
/QA01.5														-QA -X51 8	A f31QE	512 B	-F11 POZ.3 B5		
															C	D			
/QA01.5														-QA -X51 7	A f41QE	514 B	-F11 POZ.3 B6		
															C	D			
/XA01.1															A	521 B			
															C	D			
/XA01.2															A	522 B			
															C	D			
/XA01.2															A	524 B			
															C	D			
/XA01.2															A	531 B			
															C	D			

Ind.revize	Popis revize	Datum	Jméno	Norma

Datum	31.07.2021	TR 110/22 kV BLANSKO
Vyprac.	MUDRA	TR BLANSKO - ROZŠ. R110kV, DOPLNĚNÍ T103
Schvál.	LETEV	POLE VÝVODU - VN108
		EG.D, a.s.

eg·d

SESTAVA SVORKOVNICE +ASJ07-XQA

ZAPOJOVACÍ TABULKA

=AJA07	+ASJ07	&EMA	K111
STATUS: DPS			
ČÍSLO VÝKRESU: BK=AJA07+ASJ07&EMA/K111		List:	56
		Celkem:	69

Č.	KABEL	OBSAZ.ŽIL:	VÝKR.\SPOL.	TYP KABELU:	ŽÍLA	POKRAČUJE SCH. ZAPOJENÍ

-XQA

MATERIÁL VODIČŮ ∅ BARVA
STANDARD: H07V-K 1,5mm2 SW

TYP SVORKY:
STANDARD: 532-572 VBST 4-FS

ZPĚTNÝ ODKAZ	Č. 1	2	3	4	5	6	7	8	9	10	11	12	ŽÍLY/ LTG	OZNAČENÍ CÍLE
/XA01.2														
/XA01.2														
/XA01.2														
/XA01.3														
/XA01.3														
/XA01.3														
/XA01.3														
/XA01.3														
/XA01.3														
/XA01.4														
/XA01.4														
/XA01.4														
/XA01.4														
/XA01.4														
/XA01.4														
/XA01.4														
/XA01.5														

POTENCIÁL	Č.	OZNAČENÍ CÍLE	ŽÍLY/ LTG	POZNÁMKA
A	532 B			
C	D			
A	533 B			
C	D			
A	534 B			
C	D			
A	541 B			
C	D			
A	542 B			
C	D			
A	543 B			
C	D			
A	544 B			
C	D			
A	551 B			
C	D			
A	552 B			
C	D			
A	553 B			
C	D			
A	554 B			
C	D			
A	561 B			
C	D			
A	562 B			
C	D			
A	563 B			
C	D			
A	564 B			
C	D			
A	571 B			
C	D			
A	572 B			
C	D			

č.výkr.zhot.: 505020100501
č.zak.zhot.: 1020002620
č.stavby:

OMEXOM

EVU modul 4.9

05.08.2021 BK_R110_R22_DPS_20210731
=AJA07+ASJ07&EMA
K112
CE1

Ind.revize	Popis revize	Datum	Jméno	Norma			
				Datum	31.07.2021	TR 110/22 kV BLANSKO	
				Vyprac.	MUDRA	TR BLANSKO - ROZŠ. R110kV, DOPLNĚNÍ T103	
				Schvál.	LETEV	POLE VÝVODU - VN108	
						EG.D, a.s.	

eg.d

SESTAVA SVORKOVNICE +ASJ07-XQA

ZAPOJOVACÍ TABULKA

=AJA07 | +ASJ07 | &EMA | K112

STATUS: DPS

ČÍSLO VÝKRESU: BK=AJA07+ASJ07&EMA/K112

List: 57
Celkem: 69

Č.	KABEL	OBSAZ.ŽIL:	VÝKR.\SPOL.	TYP KABELU:	ŽÍLA	POKRAČUJE SCH. ZAPOJENÍ

-XQA

MATERIÁL VODIČŮ	∅	BARVA
STANDARD: H07V-K 1,5mm2		SW

TYP SVORKY:
STANDARD:
573-833 VBST 4-FS

ZPĚTNÝ ODKAZ	Č. 1	2	3	4	5	6	7	8	9	10	11	12	ŽÍLY/ LTG	OZNAČENÍ CÍLE
/XA01.5														
/XA01.5														
/XA01.1														
/XA01.2														
/XA01.2														
/XA01.2														
/MA02.4														-QA -X82 3
/MA02.4														-QA -X82 2
/RA01.3														-QA -X82 1
/RA01.3														-QA -X82 0
/XA01.2														
/XA01.3														
/XA01.3														
/XA01.3														

POTENCIÁL	Č.	OZNAČENÍ CÍLE		ŽÍLY/ LTG	POZNÁMKA
A	573 B				
C	D				
A	574 B				
C	D				
A	811 B				
C	D				
A	812 B				
C	D				
A	813 B				
C	D				
A	814 B				
C	D				
A	815 B	-KX01 14	Q		
C	D				
	816	-XQA 101 B			
A +1.13	817 B	-XQB 211 B	Q		
C	D				
A f4LEAVER	818 B	-F11 POZ.2 B14			
C	D	-XQB 822 B			
A	830 B				
C	D				
A	831 B				
C	D				
A	832 B				
C	D				
A	833 B				
C	D				

Č.výkr.zhot.: 505020100501
Č.zak.zhot.: 10200002620
Č.stavby:

OMEXOM

EVU modul 4.9

05.08.2021 BK_R110_R22_DPS_20210731
=AJA07+ASJ07&EMA
K113
CE1

Datum	31.07.2021	TR 110/22 kV BLANSKO	SESTAVA SVORKOVNICE +ASJ07-XQA	=AJA07	+ASJ07	&EMA	K113
Vyprac.	MUDRA	TR BLANSKO - ROZŠ. R110kV, DOPLNĚNÍ T103		STATUS: DPS			
Schvál.	LETEV	POLE VÝVODU - VN108					
Ind.revize / Popis revize / Datum / Jméno / Norma		EG.D, a.s.	ZAPOJOVACÍ TABULKA	ČÍSLO VÝKRESU: BK=AJA07+ASJ07&EMA/K113		List: 58	Celkem: 69

Č.	KABEL	OBSAZ.ŽIL:	VÝKR.\SPOL.	TYP KABELU:	ŽÍLA	POKRAČUJE SCH. ZAPOJENÍ

-XQB

MATERIÁL VODIČŮ	∅	BARVA
STANDARD: H07V-K	1,5mm2	SW

TYP SVORKY:
STANDARD:
201-252 VBST 4-FS

ZPĚTNÝ ODKAZ	Č. 1	2	3	4	5	6	7	8	9	10	11	12	ŽÍLY/ LTG	OZNAČENÍ CÍLE	POTENCIÁL	Č.	OZNAČENÍ CÍLE	ŽÍLY/ LTG	POZNÁMKA
/MA02.6														-QB -X2 1		201	-K1QB 33 Q		
/MA02.6														-QB -X2 0	+fQB	202	-K1QB 14 Q		
/QA01.6														-QB -X21 9	A +1.13	211 B	-XQA 511 B Q		
															C	D			
/QA01.6														-QB -X21 8	A f31QB	212 B	-F11 POZ.3 A11		
															C	D			
/QA01.6														-QB -X21 7	A f41QB	214 B	-F11 POZ.3 A12		
															C	D			
/XA01.2															A	221 B			
															C	D			
/XA01.2															A	222 B			
															C	D			
/XA01.2															A	224 B			
															C	D			
/XA01.2															A	231 B			
															C	D			
/XA01.3															A	232 B			
															C	D			
/XA01.3															A	233 B			
															C	D			
/XA01.3															A	234 B			
															C	D			
/XA01.3															A	241 B			
															C	D			
/XA01.3															A	242 B			
															C	D			
/XA01.3															A	243 B			
															C	D			
/XA01.4															A	244 B			
															C	D			
/XA01.4															A	251 B			
															C	D			
/XA01.4															A	252 B			
															C	D			

Č.výkr.zhot.: 505020100501
Č.zak.zhot.: 10200026620
Č.stavby:

OMEXOM

EVU modul 4.9

BK_R110_R22_DPS_20210731
=AJA07+ASJ07&EMA
K120
CE1

05.08.2021

Datum	31.07.2021	TR 110/22 kV BLANSKO	SESTAVA SVORKOVNICE +ASJ07-XQB	=AJA07	+ASJ07 &EMA K120
Vyprac.	MUDRA	TR BLANSKO - ROZŠ. R110kV, DOPLNĚNÍ T103		STATUS: DPS	
Schvál.	LETEV	POLE VÝVODU - VN108			List: 59
Ind.revize / Popis revize / Datum / Jméno / Norma		EG.D, a.s.	ZAPOJOVACÍ TABULKA	ČÍSLO VÝKRESU: BK=AJA07+ASJ07&EMA/K120	Celkem: 69

Č.	KABEL	OBSAZ.ŽIL:	VÝKR.\SPOL.	TYP KABELU:	ŽÍLA	POKRAČUJE SCH. ZAPOJENÍ

-XQB

MATERIÁL VODIČŮ	∅	BARVA
STANDARD: H07V-K 1,5mm2		SW

TYP SVORKY:
STANDARD:
253-822 VBST 4-FS

Č.výkr.zhot.: 505020100501
Č.zak.zhot.: 10200002620
Č.stavby:

OMEXOM

EVU modul 4.9

BK_R110_R22_DPS_20210731
=AJA07+ASJ07&EMA
K121
CE1

05.08.2021

ZPĚTNÝ ODKAZ	Č. 1	2	3	4	5	6	7	8	9	10	11	12	ŽÍLY/ LTG	OZNAČENÍ CÍLE	POTENCIÁL	Č.	OZNAČENÍ CÍLE	ŽÍLY/ LTG	POZNÁMKA
/XA01.4															A	253 B			
															C	D			
/XA01.4															A	254 B			
															C	D			
/XA01.4															A	261 B			
															C	D			
/XA01.4															A	262 B			
															C	D			
/XA01.5															A	263 B			
															C	D			
/XA01.5															A	264 B			
															C	D			
/XA01.5															A	271 B			
															C	D			
/XA01.5															A	272 B			
															C	D			
/XA01.5															A	273 B			
															C	D			
/XA01.5															A	274 B			
															C	D			
/XA01.6															A	671 B			
															C	D			
/XA01.6															A	672 B			
															C	D			
/XA01.6															A	673 B			
															C	D			
/XA01.6															A	674 B			
															C	D			
/MA02.7														-QB -X83 3		819	-KX01 34 Q		
/MA02.7														-QB -X83 2		820	-XQB 201 D		
/RA01.3														-QB -X83 1	A +1.13	821 B	-XQB 211 B Q		
															C	D			
/RA01.3														-QB -X83 0	A f4LEAVER	822 B	-XQA 818 D		
															C	D			

			Datum	31.07.2021	TR 110/22 kV BLANSKO	
			Vyprac.	MUDRA	TR BLANSKO - ROZŠ. R110kV, DOPLNĚNÍ T103	
			Schvál.	LETEV	POLE VÝVODU - VN108	
Ind.revize	Popis revize	Datum	Jméno	Norma	EG.D, a.s.	

eg.d

SESTAVA SVORKOVNICE +ASJ07-XQB

ZAPOJOVACÍ TABULKA

=AJA07	+ASJ07	&EMA	K121
STATUS: DPS			
ČÍSLO VÝKRESU: BK=AJA07+ASJ07&EMA/K121		List:	60
		Celkem:	69

Č.	KABEL	OBSAZ.ŽIL:	VÝKR.\SPOL.	TYP KABELU:	ŽÍLA	POKRAČUJE SCH. ZAPOJENÍ

-XQB

MATERIÁL VODIČŮ	∅	BARVA
STANDARD: H07V-K	1,5mm2	SW

TYP SVORKY:
STANDARD: 830-831 VBST 4-FS

ZPĚTNÝ ODKAZ	Č. 1	2	3	4	5	6	7	8	9	10	11	12	ŽÍLY/ LTG	OZNAČENÍ CÍLE
/XA01.6														
/XA01.6														

POTENCIÁL	Č.
A	830 B
C	D
A	831 B
C	D

OZNAČENÍ CÍLE	ŽÍLY/ LTG	POZNÁMKA

Č.výkr.zhot.: 505020100501
Č.zak.zhot.: 10200002620
Č.stavby:

OMEXOM

EVU modul 4.9

05.08.2021 BK_R110_R22_DPS_20210731
=AJA07+ASJ07&EMA
K122
CE1

				Datum	31.07.2021	TR 110/22 kV BLANSKO	SESTAVA SVORKOVNICE +ASJ07-XQB	=AJA07	+ASJ07	&EMA	K122
				Vyprac.	MUDRA	TR BLANSKO - ROZŠ. R110kV, DOPLNĚNÍ T103		STATUS: DPS			
				Schvál.	LETEV	POLE VÝVODU - VN108					
Ind.revize	Popis revize	Datum	Jméno	Norma		EG.D, a.s.	ZAPOJOVACÍ TABULKA	ČÍSLO VÝKRESU: BK=AJA07+ASJ07&EMA/K122		List: 61	Celkem: 69

Č.	KABEL	OBSAZ.ŽIL:	VÝKR.\SPOL.	TYP KABELU:	ŽÍLA	POKRAČUJE SCH. ZAPOJENÍ

-XQM

MATERIÁL VODIČŮ	∅	BARVA
STANDARD: H07V-K 1,5mm2		SW

TYP SVORKY:
STANDARD: 9-25 VBST 4-FS

ZPĚTNÝ ODKAZ	Č. 1	2	3	4	5	6	7	8	9	10	11	12	ŽÍLY/ LTG	OZNAČENÍ CÍLE	POTENCIÁL	Č.	OZNAČENÍ CÍLE	ŽÍLY/ LTG	POZNÁMKA
/XA01.1															A	9 B			
															C	D			
/XA01.2															A	10 B			
															C	D			
/XA01.2															A	11 B			
															C	D			
/XA01.2															A	12 B			
															C	D			
/MA01.2														-QM -X10 3	A +1.01	13 B	-XN101 2		
															C	D			
/MA01.2														-QM -X10 2	A +1.01	14 B	-XR 1		
															C	D			
/XA01.2															A	15 B			
															C	D			
/XA01.2															A	16 B			
															C	D			
/MA01.2														-QM -X11 9	A f2QM+	17 B	-XR 2		
															C	D			
/MA01.2														-QM -X11 8	A f2QM-	18 B	-XR 3		
															C	D			
/XA01.2															A	19 B			
															C	D			
/MA01.3														-QM -X11 6	A f1QM+	20 B	-XR 4		
															C	D	-R1 1		
/MA01.3														-QM -X11 5	A -1.01	21 B	-XN101 7		
															C	D			
/MA01.4														-QM -X11 4	A	22 B	-XQM 51 B		
															C	D			
/XA01.3															A	23 B			
															C	D			
/XA01.3															A	24 B			
															C	D			
/RA01.2														-QM -X11 1	A +1.13	25 B	-XQA 817 B Q		
															C	D			

Č.výkr.zhot.: 505020100501
Č.zak.zhot.: 10200002620
Č.stavby:

OMEXOM

EVU modul 4.9

BK_R110_R22_DPS_20210731
=AJA07+ASJ07&EMA
K130
CE1

05.08.2021

Datum	31.07.2021	TR 110/22 kV BLANSKO	SESTAVA SVORKOVNICE +ASJ07-XQM	=AJA07	+ASJ07 &EMA K130
Vyprac.	MUDRA	TR BLANSKO - ROZŠ. R110kV, DOPLNĚNÍ T103		STATUS: DPS	
Schvál.	LETEV	POLE VÝVODU - VN108			List: 62
Ind.revize / Popis revize / Datum / Jméno / Norma		EG.D, a.s.	ZAPOJOVACÍ TABULKA	ČÍSLO VÝKRESU: BK=AJA07+ASJ07&EMA/K130	Celkem: 69

Č.	KABEL	OBSAZ.ŽIL:	VÝKR.\SPOL.	TYP KABELU:	ŽÍLA	POKRAČUJE SCH. ZAPOJENÍ

-XQM

MATERIÁL VODIČŮ	∅	BARVA
STANDARD: H07V-K	1,5mm2	SW

TYP SVORKY:
STANDARD: 26-52 VBST 4-FS

ZPĚTNÝ ODKAZ	Č. 1	2	3	4	5	6	7	8	9	10	11	12	ŽÍLY/ LTG	OZNAČENÍ CÍLE	POTENCIÁL	Č.	OZNAČENÍ CÍLE	ŽÍLY/ LTG	POZNÁMKA
/RA01.2														-QM -X11 0	A H912CCB	26 B	-F11 POZ.2 B13		
															C	D			
/GA02.3														-QM -X12 9	A +1.31	27 B	-XN131 1		
															C	D			
/GA02.3														-QM -X12 8	A -1.31	28 B	-XN131 3		
															C	D			
/XA01.3															A	29 B			
															C	D			
/XA01.3															A	30 B			
															C	D			
/XA01.3															A	31 B			
															C	D			
/XA01.3															A	32 B			
															C	D			
/XA01.4															A	33 B			
															C	D			
/XA01.4															A	34 B			
															C	D			
/XA01.1															A	41 B			
															C	D			
/XA01.2															A	42 B			
															C	D			
/XA01.2															A	43 B			
															C	D			
/XA01.2															A	44 B			
															C	D			
/XA01.2															A	45 B			
															C	D			
/XA01.2															A	46 B			
															C	D			
/MA01.5														-QM -X13 5	A	51 B	-XQM 22 B		
															C	D			
/MA01.5														-QM -X13 4	A	52 B	-R1 2		
															C	D			

Č.výkr.zhot.: 505020100501
Č.zak.zhot.: 10200002620
Č.stavby:

OMEXOM

EVU modul 4.9

BK_R110_R22_DPS_20210731
=AJA07+ASJ07&EMA
K131
CE1

05.08.2021

Datum	31.07.2021	TR 110/22 kV BLANSKO	SESTAVA SVORKOVNICE +ASJ07-XQM	=AJA07	+ASJ07 &EMA K131
Vyprac.	MUDRA	TR BLANSKO - ROZŠ. R110kV, DOPLNĚNÍ T103		STATUS: DPS	
Schvál.	LETEV	POLE VÝVODU - VN108			List: 63
Ind.revize / Popis revize / Datum / Jméno / Norma		EG.D, a.s.	ZAPOJOVACÍ TABULKA	ČÍSLO VÝKRESU: BK=AJA07+ASJ07&EMA/K131	Celkem: 69

Č.	KABEL	OBSAZ.ŽIL:	VÝKR.\SPOL.	TYP KABELU:	ŽÍLA	POKRAČUJE SCH. ZAPOJENÍ

-XQM

MATERIÁL VODIČŮ	∅	BARVA
STANDARD: H07V-K 1,5mm2		SW

TYP SVORKY:
STANDARD: 53-93 VBST 4-FS

ZPĚTNÝ ODKAZ	Č. 1	2	3	4	5	6	7	8	9	10	11	12	ŽÍLY/ LTG	OZNAČENÍ CÍLE	POTENCIÁL	Č.	OZNAČENÍ CÍLE	ŽÍLY/ LTG	POZNÁMKA
/XA01.2															A	53 B			
															C	D			
/XA01.3															A	54 B			
															C	D			
/XA01.3															A	61 B			
															C	D			
/XA01.3															A	62 B			
															C	D			
/XA01.3															A	63 B			
															C	D			
/XA01.3															A	64 B			
															C	D			
/QA01.2														-QM -X14 9	A +1.13	71 B	-XQM 25 B Q		
															C	D			
/QA01.2														-QM -X14 8	A f31QM	72 B	-F11 POZ.3 A3		
															C	D			
/QA01.3														-QM -X14 7	A +1.13	73 B	-XQM 25 B Q		
															C	D			
/QA01.3														-QM -X14 6	A f41QM	74 B	-F11 POZ.3 A4		
															C	D			
/XA01.3															A	81 B			
															C	D			
/XA01.4															A	82 B			
															C	D			
/XA01.4															A	83 B			
															C	D			
/XA01.4															A	84 B			
															C	D			
/XA01.4															A	91 B			
															C	D			
/XA01.4															A	92 B			
															C	D			
/XA01.4															A	93 B			
															C	D			

Č.výkr.zhot.: 505020100501
Č.zak.zhot.: 10200026620
Č.stavby:

OMEXOM

EVU modul 4.9

05.08.2021 BK_R110_R22_DPS_20210731
=AJA07+ASJ07&EMA
K132
CE1

Ind.revize	Popis revize	Datum	Jméno	Norma				
				Datum	31.07.2021	TR 110/22 kV BLANSKO	SESTAVA SVORKOVNICE +ASJ07-XQM	=AJA07 +ASJ07 &EMA K132
				Vyprac.	MUDRA	TR BLANSKO - ROZŠ. R110kV, DOPLNĚNÍ T103		STATUS: DPS
				Schvál.	LETEV	POLE VÝVODU - VN108		List: 64
						EG.D, a.s.	ZAPOJOVACÍ TABULKA	ČÍSLO VÝKRESU: BK=AJA07+ASJ07&EMA/K132 Celkem: 69

Č.	KABEL	OBSAZ.ŽIL:	VÝKR.\SPOL.	TYP KABELU:	ŽÍLA	POKRAČUJE SCH. ZAPOJENÍ

-XQM

MATERIÁL VODIČŮ	∅	BARVA
STANDARD: H07V-K 1,5mm2		SW

TYP SVORKY:
STANDARD: 94-124 VBST 4-FS

ZPĚTNÝ ODKAZ	Č. 1	2	3	4	5	6	7	8	9	10	11	12	ŽÍLY/ LTG	OZNAČENÍ CÍLE
/XA01.4														
/XA01.5														
/XA01.5														
/XA01.5														
/XA01.5														
/XA01.5														
/XA01.5														
/XA01.6														
/XA01.6														
/XA01.6														
/XA01.6														
/XA01.6														
/XA01.6														

POTENCIÁL	Č.	OZNAČENÍ CÍLE	ŽÍLY/ LTG	POZNÁMKA
A	94 B			
C	D			
A	101 B			
C	D			
A	102 B			
C	D			
A	103 B			
C	D			
A	104 B			
C	D			
A	111 B			
C	D			
A	112 B			
C	D			
A	113 B			
C	D			
A	114 B			
C	D			
A	121 B			
C	D			
A	122 B			
C	D			
A	123 B			
C	D			
A	124 B			
C	D			

Č.výkr.zhot.: 505020100501
Č.zak.zhot.: 10200002620
Č.stavby:

OMEXOM

EVU modul 4.9

05.08.2021 BK_R110_R22_DPS_20210731
=AJA07+ASJ07&EMA
K133
CE1

				Datum	31.07.2021	TR 110/22 kV BLANSKO
				Vyprac.	MUDRA	TR BLANSKO - ROZŠ. R110kV, DOPLNĚNÍ T103
				Schvál.	LETEV	POLE VÝVODU - VN108
Ind.revize	Popis revize	Datum	Jméno	Norma		EG.D, a.s.

eg.d

SESTAVA SVORKOVNICE +ASJ07-XQM

ZAPOJOVACÍ TABULKA

=AJA07	+ASJ07	&EMA	K133
STATUS: DPS			
ČÍSLO VÝKRESU: BK=AJA07+ASJ07&EMA/K133		List:	65
		Celkem:	69

Č.	KABEL	OBSAZ.ŽIL:	VÝKR.\SPOL.	TYP KABELU:	ŽÍLA	POKRAČUJE SCH. ZAPOJENÍ

-XR

MATERIÁL VODIČŮ	∅	BARVA
STANDARD: H07V-K	1,5mm2	SW

TYP SVORKY:
STANDARD:
1-8 UT4-MT-P/P

ZPĚTNÝ ODKAZ	Č. 1	2	3	4	5	6	7	8	9	10	11	12	ŽÍLY/ LTG		OZNAČENÍ CÍLE		
/MA01.2														Q	-F11	POZ.1	B13
/MA01.2															-F11	POZ.1	B14
/MA01.2															-F11	POZ.1	C1
/MA01.3														Q	-F11	POZ.1	B10
/MA01.3																	
/XA01.1																	

POTENCIÁL	Č.
+1.01	1
f2QM+	2
f2QM-	3
f1QM+	4
	5
	8

OZNAČENÍ CÍLE		ŽÍLY/ LTG	POZNÁMKA
-XQM	14 B		
-XQM	17 B		
-XQM	18 B		
-XQM	20 B		

Č.výkr.zhot.: 505020100501
Č.zak.zhot.:
Č.stavby: 10200002620

OMEXOM

EVU modul 4.9

05.08.2021 BK_R110_R22_DPS_20210731
=AJA07+ASJ07&EMA
K140
CE1

				Datum	31.07.2021	TR 110/22 kV BLANSKO	SESTAVA SVORKOVNICE +ASJ07-XR	=AJA07	+ASJ07	&EMA	K140
				Vyprac.	MUDRA	TR BLANSKO - ROZŠ. R110kV, DOPLNĚNÍ T103		STATUS: DPS			
				Schvál.	LETEV	POLE VÝVODU - VN108					List: 66
Ind.revize	Popis revize	Datum	Jméno	Norma		EG.D, a.s.	ZAPOJOVACÍ TABULKA	ČÍSLO VÝKRESU: BK=AJA07+ASJ07&EMA/K140			Celkem: 69

Č.	KABEL	OBSAZ.ŽIL:	VÝKR.\SPOL.	TYP KABELU:	ŽÍLA	POKRAČUJE SCH. ZAPOJENÍ

-XS4

MATERIÁL VODIČŮ	∅	BARVA	TYP SVORKY:
STANDARD: H07V-K	1,5mm2	SW	STANDARD:

ZPĚTNÝ ODKAZ	Č. 1	2	3	4	5	6	7	8	9	10	11	12	ŽÍLY/ LTG	OZNAČENÍ CÍLE			POTENCIÁL	Č.	OZNAČENÍ CÍLE			ŽÍLY/ LTG	POZNÁMKA
/RA02.4														-S0	-X88	3	+1.13	890	-XS4		902		
/RA02.4														-S0	-X88	2	H711GISA	891	-XS4		903		
/RA02.5														-S0	-X88	1	H712QMA	892	-K711M		A1		
/RA02.5														-S0	-X88	0		893					
/RA02.2														-S0	-X89	3	+1.13	894	-XN113		5		
/RA02.2														-S0	-X89	2	H711GISA	895	-F11	POZ.2	B12		
/RA02.3														-S0	-X89	1	H712WAA	896	-K711A		A1		
/RA02.3														-S0	-X89	0		897					
/RA02.3														-S0	-X90	3	+1.13	902	-XS4		894		
/RA02.3														-S0	-X90	2	H711GISA	903	-XS4		895		
/RA02.4														-S0	-X90	1	H712WBA	904	-K711B		A1		
/RA02.4														-S0	-X90	0		905					

Č.výkr.zhot.: 505020100501
Č.zak.zhot.: 10200002620
Č.stavby:

OMEXOM

EVU modul 4.9

05.08.2021 BK_R110_R22_DPS_20210731
=AJA07+ASJ07&EMA
K150
CE1

Datum	31.07.2021	TR 110/22 kV BLANSKO	SESTAVA SVORKOVNICE +ASJ07-XS4	=AJA07	+ASJ07	&EMA	K150
Vyprac.	MUDRA	TR BLANSKO - ROZŠ. R110kV, DOPLNĚNÍ T103		STATUS: DPS			
Schvál.	LETEV	POLE VÝVODU - VN108					
Ind.revize / Popis revize / Datum / Jméno / Norma		EG.D, a.s.	ZAPOJOVACÍ TABULKA	ČÍSLO VÝKRESU: BK=AJA07+ASJ07&EMA/K150		List: 67	Celkem: 69

Č.	KABEL	OBSAZ.ŽIL:	VÝKR.\SPOL.	TYP KABELU:	ŽÍLA	POKRAČUJE SCH. ZAPOJENÍ

-XV

MATERIÁL VODIČŮ	∅	BARVA	TYP SVORKY:
STANDARD: H07V-K 2,5mm2		SW	STANDARD: 1-24 URTK/S

Č.výkr.zhot.: 505020100501
Č.zak.zhot.: 10200026620
Č.stavby:

OMEXOM

EVU modul 4.9

05.08.2021 BK_R110_R22_DPS_20210731
=AJA07+ASJ07&EMA
K160
CE1

ZPĚTNÝ ODKAZ	Č. 1	2	3	4	5	6	7	8	9	10	11	12	ŽÍLY/ LTG		OZNAČENÍ CÍLE				POTENCIÁL	Č.	OZNAČENÍ CÍLE			ŽÍLY/ LTG	POZNÁMKA
/SV01.2															=AJA06	+ASJ06	-XV	2	fTWA1aL1	1	-K2WA	13			
/SV01.6															=AJA08	+ASJ08	-XV	1	fTWA1aL1	2					
/SV01.3															=AJA06	+ASJ06	-XV	4	fTWA1aL2	3	-K2WA	23			
/SV01.6															=AJA08	+ASJ08	-XV	3	fTWA1aL2	4					
/SV01.3															=AJA06	+ASJ06	-XV	6	fTWA1aL3	5	-K2WA	33			
/SV01.6															=AJA08	+ASJ08	-XV	5	fTWA1aL3	6					
/SV01.4															=AJA06	+ASJ06	-XV	8	fTWA1aN	7	-K2WA	43			
/SV01.6															=AJA08	+ASJ08	-XV	7	fTWA1aN	8					
/SV01.2															=AJA06	+ASJ06	-XV	10	fTWB1aL1	9	-K2WB	13			
/SV01.6															=AJA08	+ASJ08	-XV	9	fTWB1aL1	10					
/SV01.3															=AJA06	+ASJ06	-XV	12	fTWB1aL2	11	-K2WB	23			
/SV01.6															=AJA08	+ASJ08	-XV	11	fTWB1aL2	12					
/SV01.4															=AJA06	+ASJ06	-XV	14	fTWB1aL3	13	-K2WB	33			
/SV01.6															=AJA08	+ASJ08	-XV	13	fTWB1aL3	14					
/SV01.5															=AJA06	+ASJ06	-XV	16	fTWB1aN	15	-K2WB	43			
/SV01.6															=AJA08	+ASJ08	-XV	15	fTWB1aN	16					
/SV01.2																	-F11	POZ.1 B1	fTVaL1	17	-K2WA	14	Q		
/SV01.2																			fTVaL1	18					
/SV01.3																	-F11	POZ.1 B3	fTVaL2	19	-K2WA	24	Q		
/SV01.3																			fTVaL2	20					
/SV01.3																	-F11	POZ.1 B5	fTVaL3	21	-K2WA	34	Q		
/SV01.4																			fTVaL3	22					
/SV01.4														Q			-F11	POZ.1 B2	fTVaN	23	-K2WA	44	Q		
/SV01.4																			fTVaN	24					

				Datum	31.07.2021	TR 110/22 kV BLANSKO	eg·d	SESTAVA SVORKOVNICE +ASJ07-XV	=AJA07	+ASJ07	&EMA K160
				Vyprac.	MUDRA	TR BLANSKO - ROZŠ. R110kV, DOPLNĚNÍ T103			STATUS: DPS		
				Schvál.	LETEV	POLE VÝVODU - VN108					List: 68
Ind.revize	Popis revize	Datum	Jméno	Norma		EG.D, a.s.		ZAPOJOVACÍ TABULKA	ČÍSLO VÝKRESU: BK=AJA07+ASJ07&EMA/K160		Celkem: 69

Č.	KABEL	OBSAZ.ŽIL:	VÝKR.\SPOL.	TYP KABELU:	ŽÍLA	POKRAČUJE SCH. ZAPOJENÍ

-XN12

MATERIÁL VODIČŮ	∅	BARVA
STANDARD: H07V-K 2,5mm2		SW

TYP SVORKY:
STANDARD:
1-4 UT6

ZPĚTNÝ ODKAZ	Č. 1	2	3	4	5	6	7	8	9	10	11	12	ŽÍLY/ LTG	OZNAČENÍ CÍLE			
/GA01.4														=AJA06	+ASJ06	-XN12	2
/GA01.7														=AJA08	+ASJ08	-XN12	1
/GA01.4														=AJA06	+ASJ06	-XN12	4
/GA01.7														=AJA08	+ASJ08	-XN12	3

POTENCIÁL	Č.
+1.2	1
+1.2	2
-1.2	3
-1.2	4

OZNAČENÍ CÍLE		ŽÍLY/ LTG	POZNÁMKA
-FA1.21	3		
-FA1.21F	3		
-FA1.21	1		
-FA1.21F	1		

Č.výkr.zhot.: 505020100501
Č.zak.zhot.: 10200002620
Č.stavby:

OMEXOM

EVU modul 4.9

05.08.2021 BK_R110_R22_DPS_20210731
=AJA07+ASJ07&EMA
K170
CE1

				Datum	31.07.2021	TR 110/22 kV BLANSKO	SESTAVA SVORKOVNICE +ASJ07-XN12	=AJA07	+ASJ07	&EMA	K170
				Vyprac.	MUDRA	TR BLANSKO - ROZŠ. R110kV, DOPLNĚNÍ T103		STATUS: DPS			
				Schvál.	LETEV	POLE VÝVODU - VN108					
Ind.revize	Popis revize	Datum	Jméno	Norma		EG.D, a.s.	ZAPOJOVACÍ TABULKA	ČÍSLO VÝKRESU: BK=AJA07+ASJ07&EMA/K170		List: 69	Celkem: 69